ДЕТАЛИ И СБОРОЧНЫЕ ЕДИНИЦЫ ИЗ ХРОМОМОЛИБДЕНОВАНАДИЕВЫХ СТАЛЕЙ ДЛЯ ПАРОПРОВОДОВ ТЕПЛОВЫХ ЭЛЕКТРОСТАНЦИЙ

ТИПЫ, КОНСТРУКЦИЯ, РАЗМЕРЫ И ТЕХНИЧЕСКИЕ ТРЕБОВАНИЯ

ПАРАМЕТРЫ:

p=25,01 МПа (255 кгс/см²), t=545°С; p=13,73 МПа (140 кгс/см²), t=560°С;
p=13,73 МПа (140 кгс/см²), t=545°С; p=13,73 МПа (140 кгс/см²), t=515°С;
p=9,81 МПа (100 кгс/см²), t=540°С; p=4,02 МПа (41 кгс/см²), t=545°С

ОСТ 108.321.18—82
ОСТ 108.321.19—82
ОСТ 108.321.20—82
ОСТ 108.321.21—82
ОСТ 108.321.22—82
ОСТ 108.321.23—82
ОСТ 108.327.02—82
ОСТ 108.327.03—82
ОСТ 108.318.18—82
ОСТ 108.318.19—82
ОСТ 108.318.20—82
ОСТ 108.318.21—82
ОСТ 108.318.22—82
ОСТ 108.318.23—82
ОСТ 108.318.24—82
ОСТ 108.038.63—82
ОСТ 108.462.08—82
ОСТ 108.462.09—82
ОСТ 108.462.10—82
ОСТ 108.520.03—82
ОСТ 108.313.07—82
ОСТ 108.720.05—82
ОСТ 108.720.06—82
ОСТ 108.104.10—82
ОСТ 108.104.11—82
ОСТ 108.104.12—82
ОСТ 108.104.13—82
ОСТ 108.104.14—82
ОСТ 108.104.15—82
ОСТ 108.720.07—82
ОСТ 108.839.06—82
ОСТ 108.462.14—82
ОСТ 108.462.15—82
ОСТ 108.462.16—82
ОСТ 108.839.07—82
ОСТ 108.462.17—82
ОСТ 108.839.08—82
ОСТ 108.504.02—82
ОСТ 108.837.01—82
ОСТ 108.410.02—82
ОСТ 108.724.02—82
ОСТ 108.530.02—82
ОСТ 108.530.03—82
ОСТ 108.321.24—82
ОСТ 108.321.25—82
ОСТ 108.450.102—82
ОСТ 108.318.25—82
ОСТ 108.038.65—82
ОСТ 108.462.19—82
ОСТ 108.462.20—82
ОСТ 108.313.08—82
ОСТ 108.104.17—82
ОСТ 108.104.18—82
ОСТ 108.104.19—82
ОСТ 108.104.20—82
ОСТ 108.839.09—82
ОСТ 108.462.21—82
ОСТ 108.839.10—82
ОСТ 108.504.07—82

Издание официальное

Срок действия стандартов не ограничен в соответствии
с указанием Госстандарта РФ N 1/28-332 от 15.02.94

gost.e-ecolog.ru

УТВЕРЖДЕН И ВВЕДЕН В ДЕЙСТВИЕ указанием Министерства энергетического машиностроения от 04.06.82 № ВВ-002/4628

СОГЛАСОВАН с Главным управлением по проектированию и научно-исследовательским работам Министерства энергетики и электрификации СССР

Л. М. ВОРОНИН

Отраслевые стандарты
на детали и сборочные единицы
с расчетным ресурсом 200 тыс. ч

ОСТ 108.321.18—82
ОСТ 108.321.19—82
ОСТ 108.321.20—82
ОСТ 108.321.21—82
ОСТ 108.321.22—82
ОСТ 108.321.23—82
ОСТ 108.327.02—82
ОСТ 108.327.03—82
ОСТ 108.318.18—82
ОСТ 108.318.19—82
ОСТ 108.318.20—82
ОСТ 108.318.21—82
ОСТ 108.318.22—82
ОСТ 108.318.23—82
ОСТ 108.318.24—82
ОСТ 108.038.63—82
ОСТ 108.462.08—82
ОСТ 108.462.09—82
ОСТ 108.462.10—82
ОСТ 108.520.03—82
ОСТ 108.313.07—82
ОСТ 108.720.05—82
ОСТ 108.720.06—82
ОСТ 108.104.10—82
ОСТ 108.104.11—82
ОСТ 108.104.12—82
ОСТ 108.104.13—82
ОСТ 108.104.14—82
ОСТ 108.104.15—82
ОСТ 108.720.07—82
ОСТ 108.839.06—82
ОСТ 108.462.14—82
ОСТ 108.462.15—82
ОСТ 108.462.16—82
ОСТ 108.839.07—82
ОСТ 108.462.17—82
ОСТ 108.839.08—82
ОСТ 108.504.02—82
ОСТ 108.837.01—82
ОСТ 108.410.02—82
ОСТ 108.724.02—82
ОСТ 108.530.02—82
ОСТ 108.530.03—82

УДК 621.311.22 : 621.643 (083.7)

Группа Е26

ОТРАСЛЕВОЙ СТАНДАРТ

ОСТ 108.504.02—82

ДОНЫШКИ ПРИВАРНЫЕ ДЛЯ ПАРОПРОВОДОВ ТЭС

КОНСТРУКЦИЯ И РАЗМЕРЫ

ОКП 31 1312

Взамен
НО 812—66 в части
$p_{ном}=255$ кгс/см², $t=545$°С;
ОСТ 24.504.01 в части
$p_{ном}=140$ кгс/см², $t=560$°С;
$p_{ном}=140$ кгс/см², $t=545$°С;
$p_{ном}=41$ кгс/см², $t=545$°С;
ОСТ 24.504.08 в части
$p_{ном}=255$ кгс/см², $t=545$°С

Указанием Министерства энергетического машиностроения от 04.06.82 № ВВ-002/4628 срок действия установлен

с 01.01.86
до 01.01.96

Несоблюдение стандарта преследуется по закону

1. Настоящий стандарт распространяется на приварные донышки для паропроводов тепловых электростанций с абсолютным давлением и температурой пара:

$p=25{,}01$ МПа (255 кгс/см²), $t=545$°С;
$p=13{,}73$ МПа (140 кгс/см²), $t=560$°С;
$p=13{,}73$ МПа (140 кгс/см²), $t=545$°С;
$p=13{,}73$ МПа (140 кгс/см²), $t=515$°С;
$p=4{,}02$ МПа (41 кгс/см²), $t=545$°С.

2. Конструкция, размеры и материал донышек должны соответствовать указанным на черт. 1—6 и в таблице.

3. Донышки изготавливать штамповкой по черт. 1, 2, 5 или механической обработкой из поковок по черт. 3, 4, 6.

Допускается изготавливать донышки механической обработкой из круглого проката диаметром до 80 мм включительно, подвергаемого сплошному контролю УЗД.

4. Остальные технические требования — по ОСТ 108.030.113 и ОСТ 24.125.60.

5. Исполнения, указанные в скобках, применять по согласованию с предприятием-изготовителем.

6. Пример условного обозначения приварного донышка исполнения 08 с условным проходом $D_y=225$ мм:

ДОНЫШКО ПРИВАРНОЕ 225 08 ОСТ 108.504.02.

7. Пример маркировки: 08 ОСТ 108.504.02 | Товарный знак |

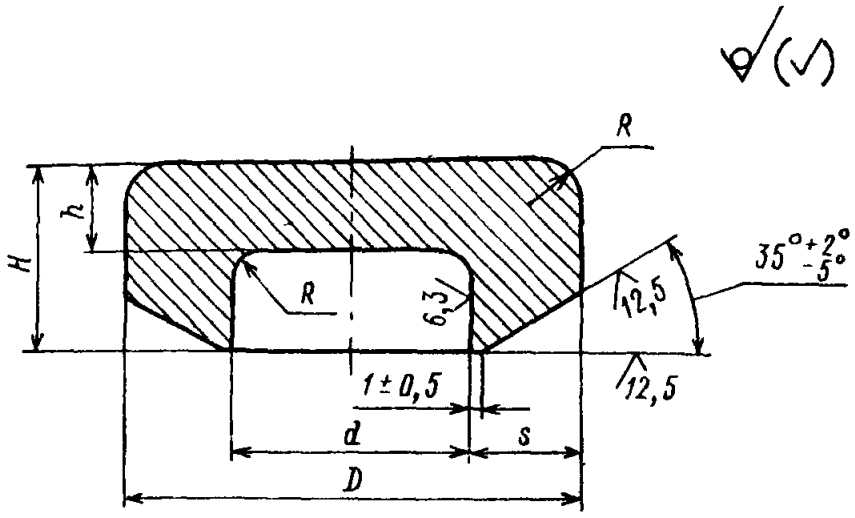

Черт. 1

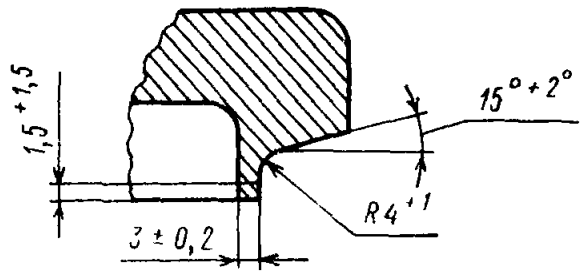

Остальное — см. черт. 1

Черт. 2

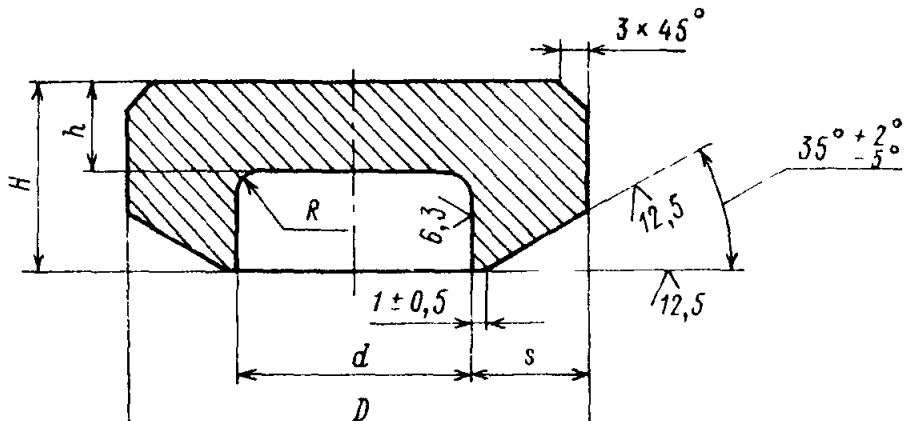

Черт. 3

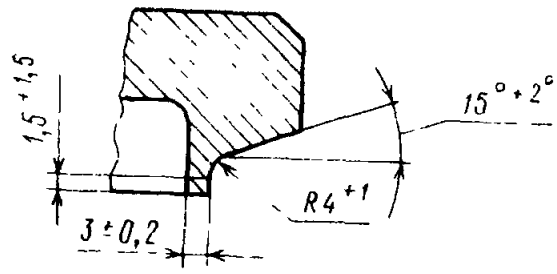

Остальное — см черт 3

Черт. 4

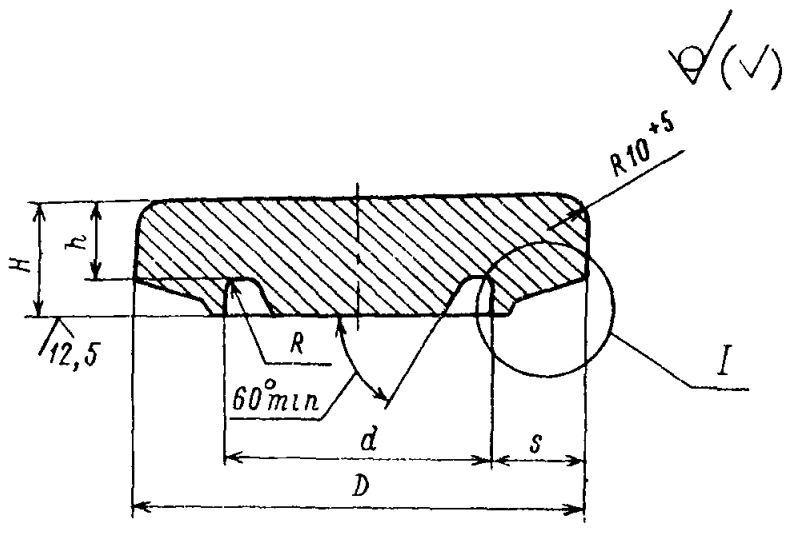

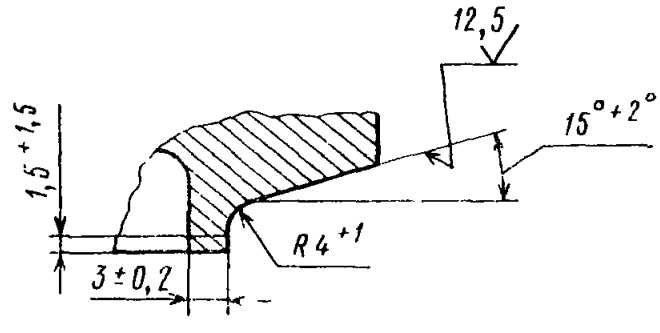

Черт. 5

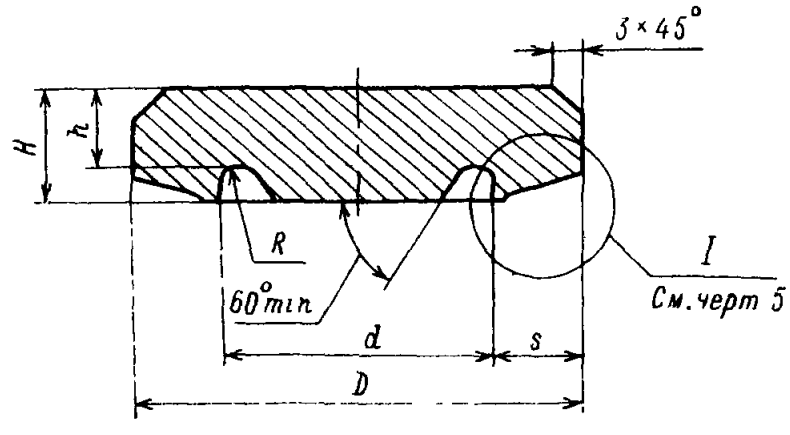

Черт. 6

Размеры, мм

Черт.	Условный проход D_y	Присоединяемые трубы: Наружный диаметр	Присоединяемые трубы: Толщина стенки	D: Номин.	D: Пред. откл.	d: Номин.	d: Пред. откл.	H (пред. откл. +4)	h ±2	s не менее	R не менее	Материал (марка, ГОСТ, ТУ)	Масса, кг
p=25,01 МПа (255 кгс/см²), t=545°С													
1,3	32	57	12	58	+2 −1	31	+0,62	25	12	11,7	5	Сталь 12Х1МФ ГОСТ 20072	0,44
2,4	65	108	22	110	+2 −1	67	+0,46	30	20	19,8	5	Сталь 12Х1МФ ТУ 14—1—3987 Гр. IIТ ОСТ 108.030.113	1,92
2,4	100	159	32	162	+2 −1	97	+0,54	45	30	28,1	10	Сталь 15Х1М1Ф ТУ 14—1—1529	6,12
2,4	125	194	38	196	+3 −1	120	+0,54	50	35	34,4	10	Сталь 15Х1М1Ф ТУ 14—1—1529	10,10
5,6	150	245	48	248	+3 −1	151	+0,63	60	40	42,9	15	Сталь 15Х1М1Ф ТУ 14—1—1529	19,80
5,6	175	273	50	278	+4,0 −1,0	174	+0,63	65	45	48,4	15	Сталь 15Х1М1Ф ТУ 14—1—1529	27,10
5,6	200	325	60	330	+4,0 −1,0	208	+0,72	75	50	58,5	20	Сталь 15Х1М1Ф ТУ 14—1—1529	44,70
5,6	225	377	70	380	+4,0 −1,0	240	+0,72	85	60	67,3	20	Сталь 15Х1М1Ф ТУ 14—1—1529	67,50
5,6	250	426	80	432	+4,0 −1,0	270	+0,81	95	70	75,6	20	Сталь 15Х1М1Ф ТУ 14—1—1529	97,50
5,6	300	465	80	470	+5 −1	308	+0,81	100	70	86,0	25	Сталь 15Х1М1Ф ТУ 14—1—1529	130,00
p=13,73 МПа (140 кгс/см²), t=560°С; p=13,73 МПа (140 кгс/см²), t=545°С													
1,3	50	76	13	77	+2,0 −1,0	50	+0,62	20	12	11,7	5	Сталь 12Х1МФ ГОСТ 20072	0,63
2,4	100	133	20	135	+2,0 −1,0	94	+0,54	30	20	17,8	5	Сталь 15Х1М1Ф ТУ 14—1—1529	3,15
p=13,73 МПа (140 кгс/см²), t=560°С													
5,6	150	219	32	222	+2,0 −1,0	156	+0,63	45	32	28,6	10	Сталь 15Х1М1Ф ТУ 14—1—1529	12,00
5,6	200	273	36	278	+4,0 −2,0	203	+0,72	55	36	33,4	15	Сталь 15Х1М1Ф ТУ 14—1—1529	23,40
5,6	300	377	50	382	+4,0 −2,0	281	+0,81	70	50	46,4	15	Сталь 15Х1М1Ф ТУ 14—1—1529	59,40
p=13,73 МПа (140 кгс/см²), t=545°С													
5,6	175	219	28	222	+2,0 −1,0	164	+0,63	45	30	25,0	10	Сталь 15Х1М1Ф ТУ 14—1—1529	12,00
5,6	200	273	32	278	+4,0 −2,0	211	+0,72	55	35	29,6	15	Сталь 15Х1М1Ф ТУ 14—1—1529	23,60
5,6	250	325	38	330	+4,0 −2,0	251	+0,81	60	42	35,0	15	Сталь 15Х1М1Ф ТУ 14—1—1529	36,70
p=13,73 МПа (140 кгс/см²), t=515°С													
1,3	65	76	9	77	+2 −1	58	+0,46	20	12	8,1	5	Сталь 12Х1МФ ГОСТ 20072	0,58
2,4	100	133	14	135	+2 −1	106	+0,54	30	20	12,0	5	Сталь 15Х1М1Ф ТУ 14—1—1529	3,13
2,4	125	159	16	162	+2 −1	128	+0,63	30	20	14,0	5	Сталь 15Х1М1Ф ТУ 14—1—1529	4,56
2,4	150	194	20	196	+3 −1	156	+0,63	35	25	17,0	5	Сталь 15Х1М1Ф ТУ 14—1—1529	7,68
5,6	175	219	22	222	+3 −1	176	+0,63	40	25	19,0	10	Сталь 15Х1М1Ф ТУ 14—1—1529	11,40
5,6	225	273	26	278	+4,0 −2,0	222	+0,72	45	32	23,0	10	Сталь 15Х1М1Ф ТУ 14—1—1529	20,20
5,6	250	325	32	330	+4,0 −2,0	263	+0,81	55	37	27,0	15	Сталь 15Х1М1Ф ТУ 14—1—1529	35,20
5,6	350	426	38	430	+4,0 −2,0	354	+0,89	70	50	34,4	15	Сталь 15Х1М1Ф ТУ 14—1—1529	75,00

Продолжение

Исполнение	Черт.	Условный проход D_y	Присоединяемые трубы: Наружный диаметр	Присоединяемые трубы: Толщина стенки	D: Ном.	D: Пред. откл.	d: Ном.	d: Пред. откл.	H (пред. откл. +4)	h +2	s не менее	R не менее	Материал (марка, ГОСТ, ТУ)	Масса, кг
p=4,02 МПа (41 кгс/см²), t=545°С														
27	1,3	50	57	3,5	58	+2,0 −1,0	50	+0,62	20	8	3,2	5	Сталь 12Х1МФ ГОСТ 20072	0,23
28		100	108	6	110		97	+0,54	25	12	5,1		Сталь 12Х1МФ ТУ 14—1—3987 Гр. IIТ ОСТ 108.030.113	1,11
29	2,4	150	159	8	162		144	+0,63		15	6,4			3,71
30	5,6	250	273	13	278	+4,0 −2,0	248	+0,72	35	23	10,1	10	Сталь 15Х1М1Ф ТУ 14—1—1529	16,10
31		350	377	17	380		345	+0,89	45	31	13,5			38,80
32		400	426	19	430		390		50	35	15,1			55,20
33		450	465	22	470		424	+0,97	55	38	16,4	15		72,70

ИНФОРМАЦИОННЫЕ ДАННЫЕ

1. УТВЕРЖДЕН И ВВЕДЕН В ДЕЙСТВИЕ приказом Министерства энергетического машиностроения от 14.06.82 № ВА-002/4628

2. ИСПОЛНИТЕЛИ

П. М. Христюк, канд. техн. наук; Л. Л. [illegible] канд. техн. наук (руководитель темы); Г. Н. Смирнов (руководитель темы); Л. Ф. Былюк; В. Н. Шанский; Н. В. Москаленко; Л. Ф. [illegible]; Г. А. [illegible]; В. Ф. Логвиненко; Ф. А. Гловач; А. З. Гарман; Н. Г. [illegible]; А. С. [illegible]

3. ЗАРЕГИСТРИРОВАН Государственным комитетом СССР по стандартам за № 8257168 от 09.09.82

4. ВЗАМЕН ОСТ 24.504.01, ОСТ 24.504.05, ВН [illegible]-44

5. ССЫЛОЧНЫЕ НОРМАТИВНО-ТЕХНИЧЕСКИЕ ДОКУМЕНТЫ

Обозначение НТД, на который дана ссылка	Номер пункта, подпункта, перечисления, приложения
ГОСТ 20072—74	2
ОСТ 24.125.60—89	4
ОСТ 108.030.113—87	2, 4
ТУ 14—1—1529—84	2
ТУ 14—1—3987—85	2

6. ПЕРЕИЗДАНИЕ (1992 г.) с Изменениями № 2, 3, 4, 5

Срок действия продлен до 1996 г. Изменением № 4, утвержденным письмом Минтяжмаша СССР от 27.12.90 № ВА-012060.

СОДЕРЖАНИЕ

Отраслевые стандарты на детали и сборочные единицы с расчетным ресурсом 200 тыс. ч

ОСТ 108.321.18—82. Отводы гнутые для паропроводов ТЭС. Конструкция и размеры 3

ОСТ 108.321.19—82. Отводы гнутые для паропроводов ТЭС. Конструкция и размеры 8

ОСТ 108.321.20—82. Отводы гнутые для паропроводов ТЭС. Конструкция и размеры 12

ОСТ 108.321.21—82. Отводы гнутые для паропроводов ТЭС. Конструкция и размеры 18

ОСТ 108.321.22—82. Отводы крутоизогнутые для паропроводов ТЭС. Конструкция и размеры 22

ОСТ 108.321.23—82. Отводы крутоизогнутые для паропроводов ТЭС. Конструкция и размеры 27

ОСТ 108.327.02—82. Колена штампованные для паропроводов ТЭС. Конструкция и размеры 31

ОСТ 108.327.03—82. Колена штампосварные для паропроводов ТЭС. Конструкция и размеры 35

ОСТ 108.318.18—82. Переходы точеные для паропроводов ТЭС. Конструкция и размеры 38

ОСТ 108.318.19—82. Переходы для паропроводов ТЭС. Конструкция и размеры . . 42

ОСТ 108.318.20—82. Переходы для паропроводов ТЭС. Конструкция и размеры . . 46

ОСТ 108.318.21—82. Переходы для паропроводов ТЭС. Конструкция и размеры . . 51

ОСТ 108.318.22—82. Переходы для паропроводов ТЭС. Конструкция и размеры . . 57

ОСТ 108.318.23—82. Переход штампованный для паропроводов ТЭС. Конструкция и размеры 62

ОСТ 108.318.24—82. Переходы штампованные для паропроводов ТЭС. Конструкция и размеры 65

ОСТ 108.038.63—82. Ответвления паропроводов ТЭС. Типы 69

ОСТ 108.462.08—82. Штуцеры для паропроводов ТЭС. Конструкция и размеры . . 80

ОСТ 108.462.09—82. Штуцеры для паропроводов ТЭС. Конструкция и размеры . . 84

ОСТ 108.462.10—82. Штуцеры для паропроводов ТЭС. Конструкция и размеры . . 89

ОСТ 108.520.03—82. Кольца подкладные для паропроводов ТЭС. Конструкция и размеры 93

ОСТ 108.313.07—82. Соединения штуцерные паропроводов ТЭС. Конструкция и размеры 96

ОСТ 108.720.05—82. Тройники равнопроходные для паропроводов ТЭС. Конструкция и размеры 103

ОСТ 108.720.06—82. Тройники переходные для паропроводов ТЭС. Конструкция и размеры 107

ОСТ 108.104.10—82. Тройники сварные равнопроходные для паропроводов ТЭС. Конструкция и размеры 110

ОСТ 108.104.11—82. Тройники сварные переходные для паропроводов ТЭС. Конструкция и размеры 114

ОСТ 108.104.12—82. Тройники сварные переходные для паропроводов ТЭС. Конструкция и размеры 118

ОСТ 108.104.13—82. Тройники штампованные равнопроходные для паропроводов ТЭС. Конструкция и размеры 123

ОСТ 108.104.14—82. Тройники штампованные переходные для паропроводов ТЭС. Конструкция и размеры 127

ОСТ 108.104.15—82. Тройники штампованные равнопроходные с обжатием для паропроводов ТЭС. Конструкция и размеры 132

ОСТ 108.720.07—82. Тройники переходные кованые для паропроводов ТЭС. Конструкция и размеры 136

ОСТ 108.839.06—82. Блоки с соплами для паропроводов ТЭС. Конструкция и размеры 140

ОСТ 108.462.14—82. Патрубки блоков с соплами для паропроводов ТЭС. Конструкция и размеры 145

ОСТ 108.462.15—82. Патрубки блоков с соплами для паропроводов ТЭС. Конструкция и размеры 150

ОСТ 108.462.16—82. Патрубки блоков с соплами для паропроводов ТЭС. Конструкция и размеры 156

ОСТ 108.839.07—82. Блок с соплом для паропроводов ТЭС. Конструкция и размеры 162
ОСТ 108.462.17—82. Патрубки блока с соплом для паропроводов ТЭС. Конструкция и размеры 165
ОСТ 108.839.08—82. Сопла блоков для паропроводов ТЭС. Конструкция и размеры 169
ОСТ 108.504.02—82. Донышки приварные для паропроводов ТЭС. Конструкция и размеры 173
ОСТ 108.837.01—82. Реперы для контроля остаточной деформации паропроводов ТЭС. Технические требования 178
ОСТ 108.410.02—82. Наконечник. Конструкция и размеры 180
ОСТ 108.724.02—82. Наконечник регулировочный. Конструкция и размеры . . . [illegible]
ОСТ 108.530.02—82. Втулка резьбовая. Конструкция и размеры 184
ОСТ 108.530.03—82. Бобышки для паропроводов ТЭС. Конструкция и размеры . . 186

Отраслевые стандарты на детали и сборочные единицы с расчетным ресурсом 100 тыс. ч.

ОСТ 108.321.24—82. Отводы гнутые для паропроводов ТЭС. Конструкция и размеры 193
ОСТ 108.321.25—82. Отводы крутоизогнутые для паропроводов ТЭС. Конструкция и размеры 197
ОСТ 108.450.102—82. Переход точеный для паропроводов ТЭС. Конструкция и размеры 201
ОСТ 108.318.25—82. Переходы для паропроводов ТЭС. Конструкция и размеры . . 204
ОСТ 108.038.65—82. Ответвления паропроводов ТЭС. Типы 209
ОСТ 108.462.19—82. Штуцер для паропроводов ТЭС. Конструкция и размеры . . 212
ОСТ 108.462.20—82. Штуцеры для паропроводов ТЭС. Конструкция и размеры . . 215
ОСТ 108.313.08—82. Соединения штуцерные паропроводов ТЭС. Конструкция и размеры 219
ОСТ 108.104.17—82. Тройник равнопроходный для паропроводов ТЭС. Конструкция и размеры 224
ОСТ 108.104.18—82. Тройники штампованные равнопроходные для паропроводов ТЭС. Конструкция и размеры 227
ОСТ 108.104.19—82. Тройник штампованный равнопроходный для паропроводов ТЭС. Конструкция и размеры 231
ОСТ 108.104.20—82. Тройники штампованные переходные для паропроводов ТЭС. Конструкция и размеры 234
ОСТ 108.839.09—82. Блоки с соплами для паропроводов ТЭС. Конструкция и размеры 238
ОСТ 108.462.21—82. Патрубки блоков с соплами для паропроводов ТЭС. Конструкция и размеры 242
ОСТ 108.839.10—82. Сопла блоков для паропроводов ТЭС. Конструкция и размеры 247
ОСТ 108.504.07—82. Донышки приварные для паропроводов ТЭС. Конструкция и размеры 250

Редактор *С. В. Иовенко*

Технический редактор *А. Н. Крупенева* Корректор *Л. А. Крупнова*

Сдано в набор 29.11.91. Подписано к печ. 04.03.93. Формат бум. 60×84 1/8.
Объем 32 печ. л. Тираж 1000. Заказ 978.

НПО ЦКТИ. 194021, С.-Петербург, Политехническая ул., д. 24

gost.e-ecolog.ru