ДЕТАЛИ И СБОРОЧНЫЕ ЕДИНИЦЫ ИЗ ХРОМОМОЛИБДЕНОВАНАДИЕВЫХ СТАЛЕЙ ДЛЯ ПАРОПРОВОДОВ ТЕПЛОВЫХ ЭЛЕКТРОСТАНЦИЙ

ТИПЫ, КОНСТРУКЦИЯ, РАЗМЕРЫ И ТЕХНИЧЕСКИЕ ТРЕБОВАНИЯ

ПАРАМЕТРЫ:

p=25,01 МПа (255 кгс/см²), t=545°С; p=13,73 МПа (140 кгс/см²), t=560°С;
p=13,73 МПа (140 кгс/см²), t=545°С; p=13,73 МПа (140 кгс/см²), t=515°С;
p=9,81 МПа (100 кгс/см²), t=540°С; p=4,02 МПа (41 кгс/см²), t=545°С

ОСТ 108.321.18—82
ОСТ 108.321.19—82
ОСТ 108.321.20—82
ОСТ 108.321.21—82
ОСТ 108.321.22—82
ОСТ 108.321.23—82
ОСТ 108.327.02—82
ОСТ 108.327.03—82
ОСТ 108.318.18—82
ОСТ 108.318.19—82
ОСТ 108.318.20—82
ОСТ 108.318.21—82
ОСТ 108.318.22—82
ОСТ 108.318.23—82
ОСТ 108.318.24—82
ОСТ 108.038.63—82
ОСТ 108.462.08—82
ОСТ 108.462.09—82
ОСТ 108.462.10—82
ОСТ 108.520.03—82
ОСТ 108.313.07—82
ОСТ 108.720.05—82
ОСТ 108.720.06—82
ОСТ 108.104.10—82
ОСТ 108.104.11—82
ОСТ 108.104.12—82
ОСТ 108.104.13—82
ОСТ 108.104.14—82
ОСТ 108.104.15—82
ОСТ 108.720.07—82
ОСТ 108.839.06—82
ОСТ 108.462.14—82
ОСТ 108.462.15—82
ОСТ 108.462.16—82
ОСТ 108.839.07—82
ОСТ 108.462.17—82
ОСТ 108.839.08—82
ОСТ 108.504.02—82
ОСТ 108.837.01—82
ОСТ 108.410.02—82
ОСТ 108.724.02—82
ОСТ 108.530.02—82
ОСТ 108.530.03—82
ОСТ 108.321.24—82
ОСТ 108.321.25—82
ОСТ 108.450.102—82
ОСТ 108.318.25—82
ОСТ 108.038.65—82
ОСТ 108.462.19—82
ОСТ 108.462.20—82
ОСТ 108.313.08—82
ОСТ 108.104.17—82
ОСТ 108.104.18—82
ОСТ 108.104.19—82
ОСТ 108.104.20—82
ОСТ 108.839.09—82
ОСТ 108.462.21—82
ОСТ 108.839.10—82
ОСТ 108.504.07—82

Издание официальное

Срок действия стандартов не ограничен в соответствии
с указанием Госстандарта РФ N 1/28-332 от 15.02.94

gost.e-ecolog.ru

УТВЕРЖДЕН И ВВЕДЕН В ДЕЙСТВИЕ указанием Министерства энергетического машиностроения от 04.06.82 № ВВ-002/4628

СОГЛАСОВАН с Главным управлением по проектированию и научно-исследовательским работам Министерства энергетики и электрификации СССР

Л. М. ВОРОНИН

Отраслевые стандарты
на детали и сборочные единицы
с расчетным ресурсом 200 тыс. ч

ОСТ 108.321.18—82
ОСТ 108.321.19—82
ОСТ 108.321.20—82
ОСТ 108.321.21—82
ОСТ 108.321.22—82
ОСТ 108.321.23—82
ОСТ 108.327.02—82
ОСТ 108.327.03—82
ОСТ 108.318.18—82
ОСТ 108.318.19—82
ОСТ 108.318.20—82
ОСТ 108.318.21—82
ОСТ 108.318.22—82
ОСТ 108.318.23—82
ОСТ 108.318.24—82
ОСТ 108.038.63—82
ОСТ 108.462.08—82
ОСТ 108.462.09—82
ОСТ 108.462.10—82
ОСТ 108.520.03—82
ОСТ 108.313.07—82
ОСТ 108.720.05—82
ОСТ 108.720.06—82
ОСТ 108.104.10—82
ОСТ 108.104.11—82
ОСТ 108.104.12—82
ОСТ 108.104.13—82
ОСТ 108.104.14—82
ОСТ 108.104.15—82
ОСТ 108.720.07—82
ОСТ 108.839.06—82
ОСТ 108.462.14—82
ОСТ 108.462.15—82
ОСТ 108.462.16—82
ОСТ 108.839.07—82
ОСТ 108.462.17—82
ОСТ 108.839.08—82
ОСТ 108.504.02—82
ОСТ 108.837.01—82
ОСТ 108.410.02—82
ОСТ 108.724.02—82
ОСТ 108.530.02—82
ОСТ 108.530.03—82

УДК 621.311.22:621.643 (083.7) Группа Е26

ОТРАСЛЕВОЙ СТАНДАРТ

СОПЛА БЛОКОВ ДЛЯ ПАРОПРОВОДОВ ТЭС

КОНСТРУКЦИЯ И РАЗМЕРЫ

ОКП 31 1312

ОСТ 108.839.08—82

Взамен
ОСТ 24.839.03 в части приложения,
ОСТ 24.839.06 в части приложения,
НО 801—66

Указанием Министерства энергетического машиностроения от 04.06.82 № ВВ-002/4628 срок действия установлен

с 01.01.85
до 01.01.96

Несоблюдение стандарта преследуется по закону

1. Настоящий стандарт распространяется на сопла блоков, устанавливаемых на паропроводах тепловых электростанций с абсолютным давлением и температурой пара:

$p=25{,}01$ МПа (255 кгс/см^2), $t=545$°С;
$p=13{,}73$ МПа (140 кгс/см^2), $t=560$°С;
$p=13{,}73$ МПа (140 кгс/см^2), $t=545$°С;
$p=13{,}73$ МПа (140 кгс/см^2), $t=515$°С;
$p=4{,}02$ МПа (41 кгс/см^2), $t=545$°С;
$p=4{,}31$ МПа (44 кгс/см^2), $t=340$°С.

2. Конструкция и размеры сопел должны соответствовать указанным на черт. 1, 2 и в таблице.

3. Материал — сталь марки 20Х12ВНМФ (ЭП428) по ТУ 14—1—643. Допускается изготовление сопел исполнений 01—23 из стали марки 12Х1МФ по ТУ 14—1—3987 Гр. IIТ ОСТ 108.030.113, исполнений 24 из стали 20 по ТУ 14—1—3987 Гр. IIТ ОСТ 108.030.113, 25 из стали марки 16ГС по ОСТ 108.030.113 с наплавкой рабочей поверхности на толщину не менее 2 мм аустенитными электродами Э-10Х25Н13Г2 по ГОСТ 10052.

4. Размер d_{20}, шероховатость рабочей поверхности и неперпендикулярность входного торца к оси сопла окончательно должны контролироваться в блоке с соплом.

5. Сопла изготавливаются по рабочим чертежам, разрабатываемым с учетом требований настоящего стандарта.

6. Допускается проточка и наплавка в соответствии с технологическим процессом, разработанным на предприятии-изготовителе.

7. Остальные технические требования — по ОСТ 24.125.60.

8. Исполнения, указанные в скобках, применять по согласованию с предприятием-изготовителем.

9. Пример обозначения сопла для блока исполнения 01 с условным проходом $D_y=150$ мм:

СОПЛО 150 01 ОСТ 108.839.08.

10. Пример маркировки: 01 ОСТ 108.839.08 | Товарный знак |

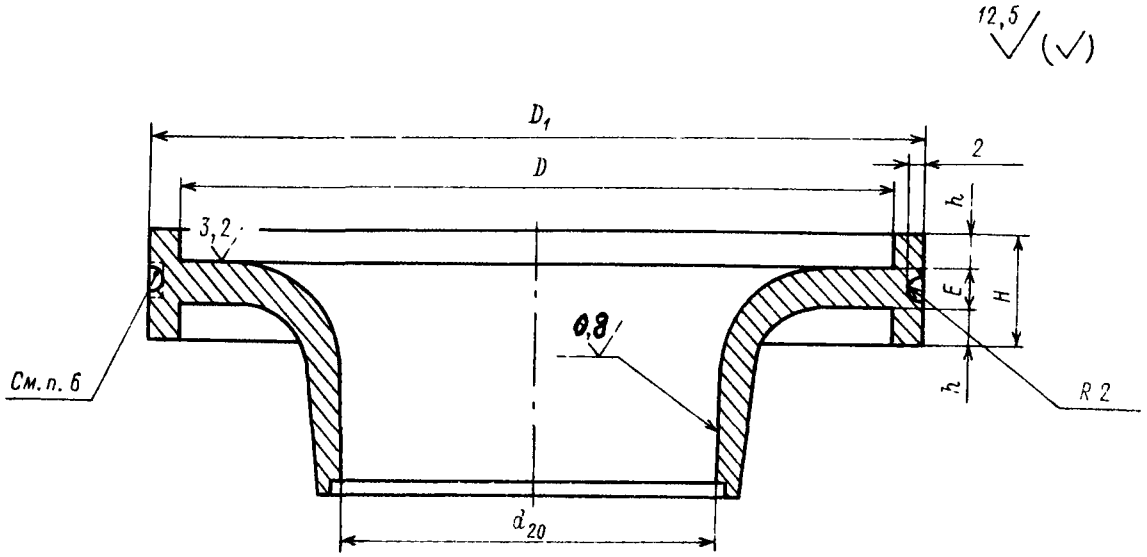

Черт. 1

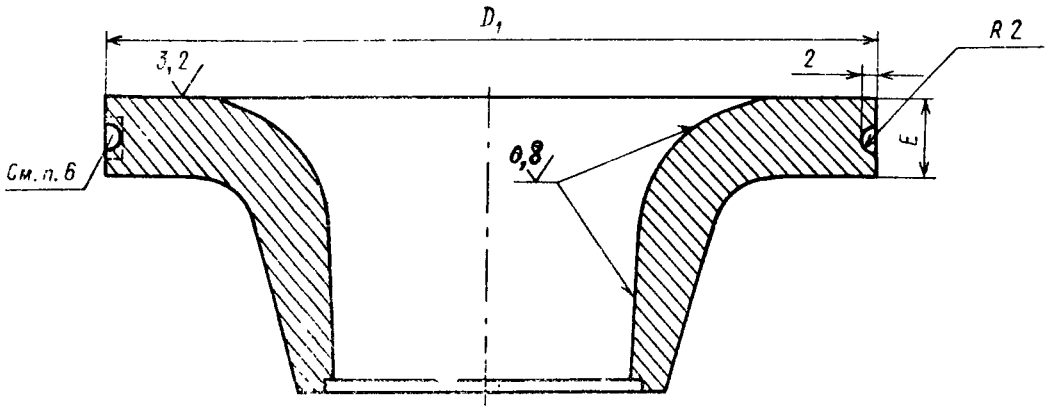

Остальное — см. черт. 1

Черт. 2

Размеры, мм

Исполнение	Черт.	Условный проход D_y	D		D_1		d_{20}	E		h		H (пред. откл. – 0,18)	Масса, кг
			Номин.	Пред. откл.	Номин.	Пред. откл.		Номин.	Пред. откл.	Номин.	Пред. откл.		
					p=25,01 МПа (255 кгс/см²), t=545°С								
01	2	150	—	—	177	+0,1	По расчету	15	±0,2	—	—	—	4,0
02		175			201			16					5,5
03		200			242			20					9,8
04		225			276			22					14,2
05		250			308			25					19,9
(06)		300			348			30					31,4
			p=13,73 МПа (140 кгс/см²), t=560°С; p=13,73 МПа (140 кгс/см²), t=545°С										
07	1	50	66	+0,74	74	+0,1	По расчету	5	±0,2	5	±0,2	15	0,2
08		100	112	+0,87	120			9		3			1,1

Продолжение

Черт.	Условный проход D_y	D		D_1		d_{20}	E		h		H (пред. откл. +0,18)	Масса, кг
		Номин.	Пред. откл.	Номин.	Пред. откл.		Номин.	Пред. откл.	Номин.	Пред. откл.		
						p=13,73 МПа (140 кгс/см²), t=560°С						
2	150	—	—	186	+0,1	По расчету	15	±0,2	—	—	—	4,3
	200			233			18					8,2
	300			315			25					21,6
						p=13,73 МПа (140 кгс/см²), t=545°С						
2	175	—	—	197	+0,1	По расчету	15	±0,2	—	—	—	4,9
	200			243			18					8,2
	250			285			22					15,3
						p=13,73 МПа (140 кгс/см²), t=515°С						
1	65	73	+0,74	81	+0,1	По расчету	5	±0,2	5	±0,2	15	0,3
	100	127	+1,0	135			10		2,5			0,7
	125	149		157			12		1,5			2,4
2	150	—	—	186			15		—	—	—	4,4
	175			209			16					5,8
	225			259			20					11,5
	250			299			25					20,3
	350			394			30					40,7
						p=4,02 МПа (41 кгс/см²), t=545°С						
2	450	—	—	462	+0,1	По расчету	25	±0,2	—	—	—	56,4
						p=4,31 МПа (44 кгс/см²), t=340°С						
2	450	—	—	471	+0,1	По расчету	20	±0,2	—	—	—	53,0
	600			632			30					95,0

ИНФОРМАЦИОННЫЕ ДАННЫЕ

1. **УТВЕРЖДЕН И ВВЕДЕН В ДЕЙСТВИЕ** указанием Министерства энергетического машиностроения от 04.06.82 № ВВ-002/4628

2. **ИСПОЛНИТЕЛИ**

П. М. Христюк, канд. техн. наук; **Д. Д. Дорофеев**, канд техн. наук (руководитель темы); **Г. Н. Смирнов** (руководитель темы); **Л. Н. Жылюк**; **В. Н. Шанский**; **Н. В. Москаленко**; **Д. Ф. Фомина**; **Г. А. Мисирьянц**; **В. Ф. Логвиненко**; **Ф. А. Глова**ч; **А. З. Гармаш**; **Н. Г. Мазин**; **А. С. Шестернин**

3. **ЗАРЕГИСТРИРОВАН** Государственным комитетом СССР по стандартам за № 8257152 от 09.09.82

4. **ВЗАМЕН** ОСТ 24.839.03; ОСТ 24.839.06; НО 801—66

5. **ССЫЛОЧНЫЕ НОРМАТИВНО-ТЕХНИЧЕСКИЕ ДОКУМЕНТЫ**

Обозначение НТД, на который дана ссылка	Номер пункта, подпункта, перечисления, приложения
ГОСТ 10052—75	3
ОСТ 24 125.60—89	7
ОСТ 108.030.113—87	3
ТУ 14—1—643—73	3
ТУ 14—1—3987—85	3

6. **ПЕРЕИЗДАНИЕ** (1992 г.) с Изменениями № 1, 2, 3, 4, 5

Срок действия продлен до 1996 г. Изменением № 4, утвержденным письмом Минтяжмаша СССР от 27.12.90 № ВА-002-1-12060.

СОДЕРЖАНИЕ

Отраслевые стандарты на детали и сборочные единицы с расчетным ресурсом 200 тыс. ч

ОСТ 108.321.18—82. Отводы гнутые для паропроводов ТЭС. Конструкция и размеры 3

ОСТ 108.321.19—82. Отводы гнутые для паропроводов ТЭС. Конструкция и размеры 8

ОСТ 108.321.20—82. Отводы гнутые для паропроводов ТЭС. Конструкция и размеры 12

ОСТ 108.321.21—82. Отводы гнутые для паропроводов ТЭС. Конструкция и размеры 18

ОСТ 108.321.22—82. Отводы крутоизогнутые для паропроводов ТЭС. Конструкция и размеры 22

ОСТ 108.321.23—82. Отводы крутоизогнутые для паропроводов ТЭС. Конструкция и размеры 27

ОСТ 108.327.02—82. Колена штампованные для паропроводов ТЭС. Конструкция и размеры 31

ОСТ 108.327.03—82. Колена штампосварные для паропроводов ТЭС. Конструкция и размеры 35

ОСТ 108.318.18—82. Переходы точеные для паропроводов ТЭС. Конструкция и размеры 38

ОСТ 108.318.19—82. Переходы для паропроводов ТЭС. Конструкция и размеры . . 42

ОСТ 108.318.20—82. Переходы для паропроводов ТЭС. Конструкция и размеры . . 46

ОСТ 108.318.21—82. Переходы для паропроводов ТЭС. Конструкция и размеры . . 51

ОСТ 108.318.22—82. Переходы для паропроводов ТЭС. Конструкция и размеры . . 57

ОСТ 108.318.23—82. Переход штампованный для паропроводов ТЭС. Конструкция и размеры 62

ОСТ 108.318.24—82. Переходы штампованные для паропроводов ТЭС. Конструкция и размеры 65

ОСТ 108.038.63—82. Ответвления паропроводов ТЭС. Типы 69

ОСТ 108.462.08—82. Штуцеры для паропроводов ТЭС. Конструкция и размеры . . 80

ОСТ 108.462.09—82. Штуцеры для паропроводов ТЭС. Конструкция и размеры . . 84

ОСТ 108.462.10—82. Штуцеры для паропроводов ТЭС. Конструкция и размеры . . 89

ОСТ 108.520.03—82. Кольца подкладные для паропроводов ТЭС. Конструкция и размеры 93

ОСТ 108.313.07—82. Соединения штуцерные паропроводов ТЭС. Конструкция и размеры 96

ОСТ 108.720.05—82. Тройники равнопроходные для паропроводов ТЭС. Конструкция и размеры 103

ОСТ 108.720.06—82. Тройники переходные для паропроводов ТЭС. Конструкция и размеры 107

ОСТ 108.104.10—82. Тройники сварные равнопроходные для паропроводов ТЭС. Конструкция и размеры 110

ОСТ 108.104.11—82. Тройники сварные переходные для паропроводов ТЭС. Конструкция и размеры 114

ОСТ 108.104.12—82. Тройники сварные переходные для паропроводов ТЭС. Конструкция и размеры 118

ОСТ 108.104.13—82. Тройники штампованные равнопроходные для паропроводов ТЭС. Конструкция и размеры 123

ОСТ 108.104.14—82. Тройники штампованные переходные для паропроводов ТЭС. Конструкция и размеры 127

ОСТ 108.104.15—82. Тройники штампованные равнопроходные с обжатием для паропроводов ТЭС. Конструкция и размеры 132

ОСТ 108.720.07—82. Тройники переходные кованые для паропроводов ТЭС. Конструкция и размеры 136

ОСТ 108.839.06—82. Блоки с соплами для паропроводов ТЭС. Конструкция и размеры 140

ОСТ 108.462.14—82. Патрубки блоков с соплами для паропроводов ТЭС. Конструкция и размеры 145

ОСТ 108.462.15—82. Патрубки блоков с соплами для паропроводов ТЭС. Конструкция и размеры 150

ОСТ 108.462.16—82. Патрубки блоков с соплами для паропроводов ТЭС. Конструкция и размеры 156

ОСТ 108.839.07—82. Блок с соплом для паропроводов ТЭС. Конструкция и размеры 162
ОСТ 108.462.17—82. Патрубки блока с соплом для паропроводов ТЭС. Конструкция и размеры 165
ОСТ 108.839.08—82. Сопла блоков для паропроводов ТЭС. Конструкция и размеры 169
ОСТ 108.504.02—82. Донышки приварные для паропроводов ТЭС. Конструкция и размеры 173
ОСТ 108.837.01—82. Реперы для контроля остаточной деформации паропроводов ТЭС. Технические требования 178
ОСТ 108.410.02—82. Наконечник. Конструкция и размеры 180
ОСТ 108.724.02—82. Наконечник регулировочный. Конструкция и размеры . . . [illegible]
ОСТ 108.530.02—82. Втулка резьбовая. Конструкция и размеры 184
ОСТ 108.530.03—82. Бобышки для паропроводов ТЭС. Конструкция и размеры . . 186

Отраслевые стандарты на детали и сборочные единицы с расчетным ресурсом 100 тыс. ч.

ОСТ 108.321.24—82. Отводы гнутые для паропроводов ТЭС. Конструкция и размеры 193
ОСТ 108.321.25—82. Отводы крутоизогнутые для паропроводов ТЭС. Конструкция и размеры 197
ОСТ 108.450.102—82. Переход точеный для паропроводов ТЭС. Конструкция и размеры 201
ОСТ 108.318.25—82. Переходы для паропроводов ТЭС. Конструкция и размеры . . 204
ОСТ 108.038.65—82. Ответвления паропроводов ТЭС. Типы 209
ОСТ 108.462.19—82. Штуцер для паропроводов ТЭС. Конструкция и размеры . . 212
ОСТ 108.462.20—82. Штуцеры для паропроводов ТЭС. Конструкция и размеры . . 215
ОСТ 108.313.08—82. Соединения штуцерные паропроводов ТЭС. Конструкция и размеры 219
ОСТ 108.104.17—82. Тройник равнопроходный для паропроводов ТЭС. Конструкция и размеры 224
ОСТ 108.104.18—82. Тройники штампованные равнопроходные для паропроводов ТЭС. Конструкция и размеры 227
ОСТ 108.104.19—82. Тройник штампованный равнопроходный для паропроводов ТЭС. Конструкция и размеры 231
ОСТ 108.104.20—82. Тройники штампованные переходные для паропроводов ТЭС. Конструкция и размеры 234
ОСТ 108.839.09—82. Блоки с соплами для паропроводов ТЭС. Конструкция и размеры 238
ОСТ 108.462.21—82. Патрубки блоков с соплами для паропроводов ТЭС. Конструкция и размеры 242
ОСТ 108.839.10—82. Сопла блоков для паропроводов ТЭС. Конструкция и размеры 247
ОСТ 108.504.07—82. Донышки приварные для паропроводов ТЭС. Конструкция и размеры 250

Редактор *С. В. Иовенко*

Технический редактор *А. Н. Крупенева* Корректор *Л. А. Крупнова*

Сдано в набор 29.11.91. Подписано к печ. 04.03.93. Формат бум. 60×84 1/8.
Объем 32 печ. л. Тираж 1000. Заказ 978.

НПО ЦКТИ. 194021, С.-Петербург, Политехническая ул., д. 24

gost.e-ecolog.ru