ДЕТАЛИ И СБОРОЧНЫЕ ЕДИНИЦЫ ИЗ ХРОМОМОЛИБДЕНОВАНАДИЕВЫХ СТАЛЕЙ ДЛЯ ПАРОПРОВОДОВ ТЕПЛОВЫХ ЭЛЕКТРОСТАНЦИЙ

ТИПЫ, КОНСТРУКЦИЯ, РАЗМЕРЫ И ТЕХНИЧЕСКИЕ ТРЕБОВАНИЯ

ПАРАМЕТРЫ:

p=25,01 МПа (255 кгс/см²), t=545°С; p=13,73 МПа (140 кгс/см²), t=560°С;
p=13,73 МПа (140 кгс/см²), t=545°С; p=13,73 МПа (140 кгс/см²), t=515°С;
p=9,81 МПа (100 кгс/см²), t=540°С; p=4,02 МПа (41 кгс/см²), t=545°С

ОСТ 108.321.18—82
ОСТ 108.321.19—82
ОСТ 108.321.20—82
ОСТ 108.321.21—82
ОСТ 108.321.22—82
ОСТ 108.321.23—82
ОСТ 108.327.02—82
ОСТ 108.327.03—82
ОСТ 108.318.18—82
ОСТ 108.318.19—82
ОСТ 108.318.20—82
ОСТ 108.318.21—82
ОСТ 108.318.22—82
ОСТ 108.318.23—82
ОСТ 108.318.24—82
ОСТ 108.038.63—82
ОСТ 108.462.08—82
ОСТ 108.462.09—82
ОСТ 108.462.10—82
ОСТ 108.520.03—82
ОСТ 108.313.07—82
ОСТ 108.720.05—82
ОСТ 108.720.06—82
ОСТ 108.104.10—82
ОСТ 108.104.11—82
ОСТ 108.104.12—82
ОСТ 108.104.13—82
ОСТ 108.104.14—82
ОСТ 108.104.15—82
ОСТ 108.720.07—82
ОСТ 108.839.06—82
ОСТ 108.462.14—82
ОСТ 108.462.15—82
ОСТ 108.462.16—82
ОСТ 108.839.07—82
ОСТ 108.462.17—82
ОСТ 108.839.08—82
ОСТ 108.504.02—82
ОСТ 108.837.01—82
ОСТ 108.410.02—82
ОСТ 108.724.02—82
ОСТ 108.530.02—82
ОСТ 108.530.03—82
ОСТ 108.321.24—82
ОСТ 108.321.25—82
ОСТ 108.450.102—82
ОСТ 108.318.25—82
ОСТ 108.038.65—82
ОСТ 108.462.19—82
ОСТ 108.462.20—82
ОСТ 108.313.08—82
ОСТ 108.104.17—82
ОСТ 108.104.18—82
ОСТ 108.104.19—82
ОСТ 108.104.20—82
ОСТ 108.839.09—82
ОСТ 108.462.21—82
ОСТ 108.839.10—82
ОСТ 108.504.07—82

Издание официальное

Срок действия стандартов не ограничен в соответствии
с указанием Госстандарта РФ N 1/28-332 от 15.02.94

gost.e-ecolog.ru

УТВЕРЖДЕН И ВВЕДЕН В ДЕЙСТВИЕ указанием Министерства энергетического машиностроения от 04.06.82 № ВВ-002/4628

СОГЛАСОВАН с Главным управлением по проектированию и научно-исследовательским работам Министерства энергетики и электрификации СССР

Л. М. ВОРОНИН

Отраслевые стандарты
на детали и сборочные единицы
с расчетным ресурсом 200 тыс. ч

ОСТ 108.321.18—82
ОСТ 108.321.19—82
ОСТ 108.321.20—82
ОСТ 108.321.21—82
ОСТ 108.321.22—82
ОСТ 108.321.23—82
ОСТ 108.327.02—82
ОСТ 108.327.03—82
ОСТ 108.318.18—82
ОСТ 108.318.19—82
ОСТ 108.318.20—82
ОСТ 108.318.21—82
ОСТ 108.318.22—82
ОСТ 108.318.23—82
ОСТ 108.318.24—82
ОСТ 108.038.63—82
ОСТ 108.462.08—82
ОСТ 108.462.09—82
ОСТ 108.462.10—82
ОСТ 108.520.03—82
ОСТ 108.313.07—82
ОСТ 108.720.05—82
ОСТ 108.720.06—82
ОСТ 108.104.10—82
ОСТ 108.104.11—82
ОСТ 108.104.12—82
ОСТ 108.104.13—82
ОСТ 108.104.14—82
ОСТ 108.104.15—82
ОСТ 108.720.07—82
ОСТ 108.839.06—82
ОСТ 108.462.14—82
ОСТ 108.462.15—82
ОСТ 108.462.16—82
ОСТ 108.839.07—82
ОСТ 108.462.17—82
ОСТ 108.839.08—82
ОСТ 108.504.02—82
ОСТ 108.837.01—82
ОСТ 108.410.02—82
ОСТ 108.724.02—82
ОСТ 108.530.02—82
ОСТ 108.530.03—82

ДК 621.311.22:621.646 (083.7) Группа Е26

ОТРАСЛЕВОЙ СТАНДАРТ

ТРОЙНИКИ ШТАМПОВАННЫЕ РАВНОПРОХОДНЫЕ ДЛЯ ПАРОПРОВОДОВ ТЭС

КОНСТРУКЦИЯ И РАЗМЕРЫ

ОКП 31 1312

ОСТ 108.104.13—82

Взамен ОСТ 24.104.12 в части $p_{ном}=41$ кгс/см², $t=545$°С

Указанием Министерства энергетического машиностроения от 04.06.82 № ВВ-002/4628 срок действия установлен

с 01.01.85
до 01.01.96

Несоблюдение стандарта преследуется по закону

1. Настоящий стандарт распространяется на равнопроходные штампованные тройники с вытянутой горловиной для паропроводов тепловых электростанций с абсолютным давлением и температурой пара:

$p=13{,}73$ МПа (140 кгс/см²), $t=560$°С;

$p=13{,}73$ МПа (140 кгс/см²), $t=545$°С;

$p=13{,}73$ МПа (140 кгс/см²), $t=515$°С;

$p=4{,}02$ МПа (41 кгс/см²), $t=545$°С.

2. Конструкция, размеры и материал тройников должны соответствовать указанным на чертеже и в таблице.

3. Размеры высот H и h, радиусов R и R_1 и толщины стенки $s_{к1}$ могут быть изменены по усмотрению предприятия-изготовителя при соблюдении условий прочности.

4. Предельные отклонения наружного диаметра $D_{н2}$ не должны превышать $\pm 2\%$.

5. Остальные технические требования — по ОСТ 24.125.60.

6. Исполнения, указанные в скобках, применять по согласованию с предприятием-изготовителем.

7. Размер s_1 обеспечивается технологией изготовления.

8. Пример условного обозначения тройника штампованного равнопроходного исполнения 04 с условным проходом $D_y=250$ мм:

ТРОЙНИК РАВНОПРОХОДНЫЙ 250 04 ОСТ 108.104.13.

9. Пример маркировки: 04 ОСТ 108.104.13 | Товарный знак |

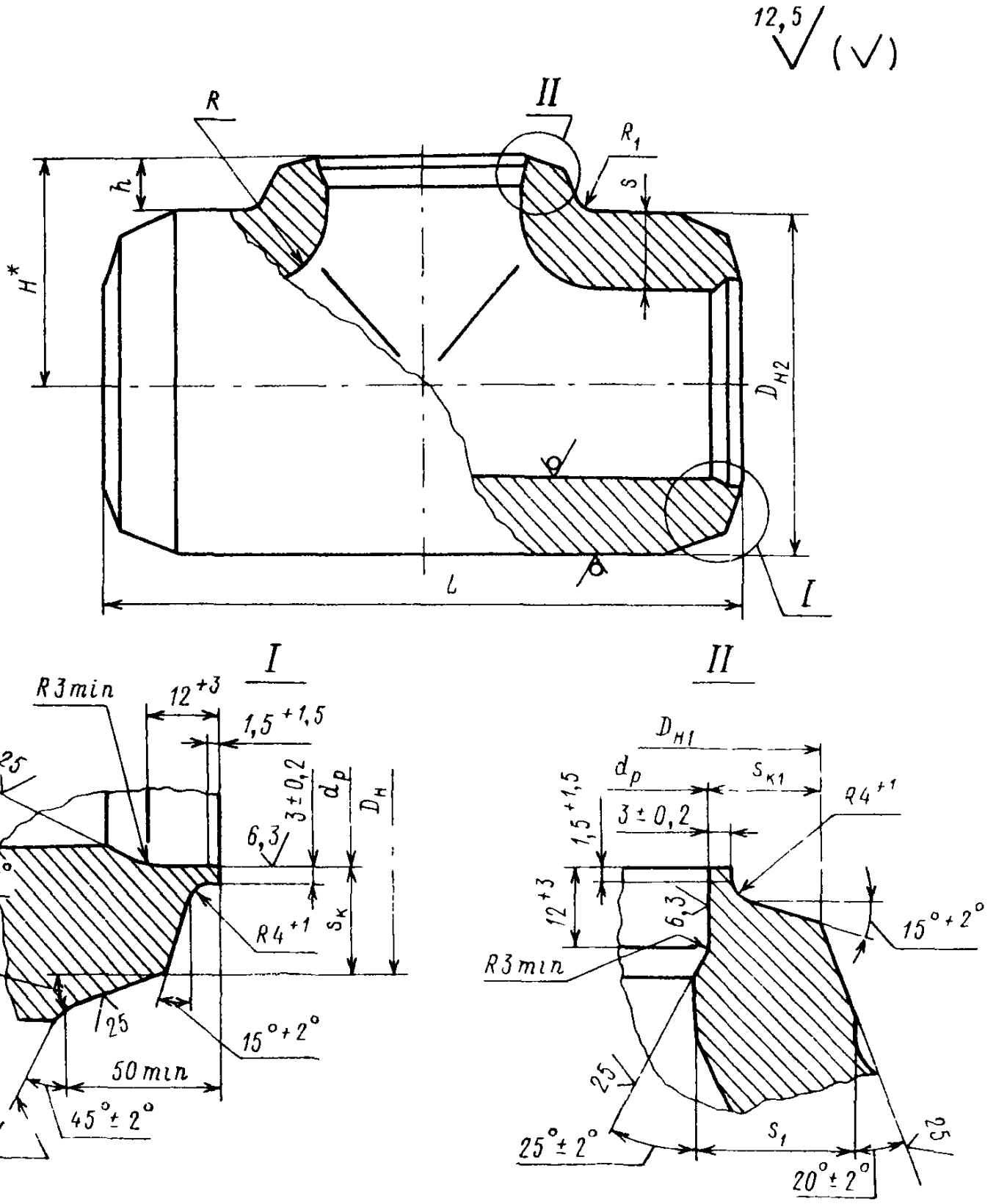
12,5
(√)
R
II
R1
h
s
H*
DH2
L
I
I
R3min
12+3
1,5+1,5
25
3±0,2
dp
DH
6,3
25°±2°
R4+1
sк
20°±2°
25
15°+2°
50min
45°±2°
25
II
DH1
dp
sк1
R4+1
3±0,2
1,5+1,5
12+3
6,3
15°+2°
R3min
25
25°±2°
s1
25
20°±2°

Исполнение	Условный проход D_y	Присоединяемые трубы: Наружный диаметр	Присоединяемые трубы: Толщина стенки	$D_н$: Номин.	$D_н$: Пред. откл.	$D_{н1}$: Номин.	$D_{н1}$: Пред. откл.	$D_{н2}$	$d_р$: Номин.	$d_р$: Пред. откл.	L: Номин.	L: Пред. откл.	H*	h +5	s (не менее)	s_1 (не менее)	$s_к$ (не менее)	$s_{к1}$ (не менее)	R, не более	R_1: Номин.	R_1: Пред. откл.	Материал (марка, ТУ)	Масса, кг
p=13,73 МПа (140 кгс/см²), t=560°С																							
01	200	273	36	276	±1,2	277	+3	320	203	+0,72	600	±5	215	55	70	42	31,5	31,9	130	55	+5	Сталь 15Х1М1Ф ТУ 14—3—420	318,0
02	300	377	50	380	±2,0	383	+4	460	281	+0,81	830		300	70	95	57	44,3	45,0	160	40		Сталь 15Х1М1Ф ТУ 3—923	808,0
p=13,73 МПа (140 кгс/см²), t=545°С																							
03	200	273	32	276	±1,2	277	+3	320	211	+0,72	600	±5	220	60	70	42	27,3	27,8	130	55	+5	Сталь 15Х1М1Ф ТУ 14—3—420	318,0
04	250	325	38	328	±2,0	330		400	251	+0,81	750		250	50	75	45	32,3	32,8	135	50			541,0
p=13,73 МПа (140 кгс/см²), t=515°С																							
(05)	125	159	16	161	±1,2	163	+2	185	128	+0,63	400	±5	118	25	32	19	13,4	14,0	60	25	+5	Сталь 12Х1МФ ТУ 14—3—460	59,2
(06)	150	194	20	196		198		225	156		500		148	35	36	21	16,5	17,0	70	30		Сталь 15Х1М1Ф ТУ 14—3—460	105,0
(07)	175	219	22	222		221	+3	245	176				153	30	40	24	18,5	19,0					114,0
(08)	225	273	26	276		277		320	222	+0,72	600		215	55	50	29	22,5	23,0	100	45			243,0
(09)	250	325	32	328	±2,0	330		380	263	+0,81	700		250	60	60	36	27,0	27,5	135	55			379,0
p=4,02 МПа (41 кгс/см²), t=545°С																							
10	150	159	8	161	±1,2	162	+2	176	144	+0,63	400	±5	113	25	20	11	5,8	6,1	45	20	+5	Сталь 15Х1М1Ф ТУ 14—3—460	34,5
11	250	273	13	276		273	+3	295	248	+0,72	600		188	40	26	17	9,9	10,4	60	25		Сталь 12Х1МФ ТУ 14—3—460	115,0

* Размеры для справок.

ИНФОРМАЦИОННЫЕ ДАННЫЕ

1. **УТВЕРЖДЕН И ВВЕДЕН В ДЕЙСТВИЕ** указанием Министерства энергетического машиностроения от 04.06.82 № ВВ-002/4628

2. **ИСПОЛНИТЕЛИ**

   П. М. Христюк, канд. техн. наук; Д. Д. Дорофеев, канд. техн. наук (руководитель темы); Г. Н. Смирнов (руководитель темы); Л. Н. Жылюк; В. Н. Шанский; Н. В. Москаленко; Д. Ф. Фомина; Г. А. Мисирьянц; В. Ф. Логвиненко; Ф. А. Гловач; А. З. Гармаш; Н. Г. Мазин; А. С. Шестернин

3. **ЗАРЕГИСТРИРОВАН** Государственным комитетом СССР по стандартам за № 8257058 от 09.09.82

4. **ВЗАМЕН ОСТ 24.104.12**

5. **ССЫЛОЧНЫЕ НОРМАТИВНО-ТЕХНИЧЕСКИЕ ДОКУМЕНТЫ**

Обозначение НТД, на который дана ссылка	Номер пункта, подпункта, перечисления, приложения
ОСТ 24.125.60—89	5
ТУ 3—923—75	2
ТУ 14—3—420—75	2
ТУ 14—3—460—75	2

6. **ПЕРЕИЗДАНИЕ** (1992 г.) с Изменениями № 1, 2, 3, 4

Срок действия продлен до 1996 г. Изменением № 4, утвержденным письмом Минтяжмаша СССР от 27.12.90 № ВА-002-1-12060.

СОДЕРЖАНИЕ

Отраслевые стандарты на детали и сборочные единицы с расчетным ресурсом 200 тыс. ч

ОСТ 108.321.18—82. Отводы гнутые для паропроводов ТЭС. Конструкция и размеры 3

ОСТ 108.321.19—82. Отводы гнутые для паропроводов ТЭС. Конструкция и размеры 8

ОСТ 108.321.20—82. Отводы гнутые для паропроводов ТЭС. Конструкция и размеры 12

ОСТ 108.321.21—82. Отводы гнутые для паропроводов ТЭС. Конструкция и размеры 18

ОСТ 108.321.22—82. Отводы крутоизогнутые для паропроводов ТЭС. Конструкция и размеры 22

ОСТ 108.321.23—82. Отводы крутоизогнутые для паропроводов ТЭС. Конструкция и размеры 27

ОСТ 108.327.02—82. Колена штампованные для паропроводов ТЭС. Конструкция и размеры 31

ОСТ 108.327.03—82. Колена штампосварные для паропроводов ТЭС. Конструкция и размеры 35

ОСТ 108.318.18—82. Переходы точеные для паропроводов ТЭС. Конструкция и размеры 38

ОСТ 108.318.19—82. Переходы для паропроводов ТЭС. Конструкция и размеры . . 42

ОСТ 108.318.20—82. Переходы для паропроводов ТЭС. Конструкция и размеры . . 46

ОСТ 108.318.21—82. Переходы для паропроводов ТЭС. Конструкция и размеры . . 51

ОСТ 108.318.22—82. Переходы для паропроводов ТЭС. Конструкция и размеры . . 57

ОСТ 108.318.23—82. Переход штампованный для паропроводов ТЭС. Конструкция и размеры 62

ОСТ 108.318.24—82. Переходы штампованные для паропроводов ТЭС. Конструкция и размеры 65

ОСТ 108.038.63—82. Ответвления паропроводов ТЭС. Типы 69

ОСТ 108.462.08—82. Штуцеры для паропроводов ТЭС. Конструкция и размеры . . 80

ОСТ 108.462.09—82. Штуцеры для паропроводов ТЭС. Конструкция и размеры . . 84

ОСТ 108.462.10—82. Штуцеры для паропроводов ТЭС. Конструкция и размеры . . 89

ОСТ 108.520.03—82. Кольца подкладные для паропроводов ТЭС. Конструкция и размеры 93

ОСТ 108.313.07—82. Соединения штуцерные паропроводов ТЭС. Конструкция и размеры 96

ОСТ 108.720.05—82. Тройники равнопроходные для паропроводов ТЭС. Конструкция и размеры 103

ОСТ 108.720.06—82. Тройники переходные для паропроводов ТЭС. Конструкция и размеры 107

ОСТ 108.104.10—82. Тройники сварные равнопроходные для паропроводов ТЭС. Конструкция и размеры 110

ОСТ 108.104.11—82. Тройники сварные переходные для паропроводов ТЭС. Конструкция и размеры 114

ОСТ 108.104.12—82. Тройники сварные переходные для паропроводов ТЭС. Конструкция и размеры 118

ОСТ 108.104.13—82. Тройники штампованные равнопроходные для паропроводов ТЭС. Конструкция и размеры 123

ОСТ 108.104.14—82. Тройники штампованные переходные для паропроводов ТЭС. Конструкция и размеры 127

ОСТ 108.104.15—82. Тройники штампованные равнопроходные с обжатием для паропроводов ТЭС. Конструкция и размеры 132

ОСТ 108.720.07—82. Тройники переходные кованые для паропроводов ТЭС. Конструкция и размеры 136

ОСТ 108.839.06—82. Блоки с соплами для паропроводов ТЭС. Конструкция и размеры 140

ОСТ 108.462.14—82. Патрубки блоков с соплами для паропроводов ТЭС. Конструкция и размеры 145

ОСТ 108.462.15—82. Патрубки блоков с соплами для паропроводов ТЭС. Конструкция и размеры 150

ОСТ 108.462.16—82. Патрубки блоков с соплами для паропроводов ТЭС. Конструкция и размеры 156

ОСТ 108.839.07—82. Блок с соплом для паропроводов ТЭС. Конструкция и размеры 162
ОСТ 108.462.17—82. Патрубки блока с соплом для паропроводов ТЭС. Конструкция и размеры 165
ОСТ 108.839.08—82. Сопла блоков для паропроводов ТЭС. Конструкция и размеры 169
ОСТ 108.504.02—82. Донышки приварные для паропроводов ТЭС. Конструкция и размеры 173
ОСТ 108.837.01—82. Реперы для контроля остаточной деформации паропроводов ТЭС. Технические требования 178
ОСТ 108.410.02—82. Наконечник. Конструкция и размеры 180
ОСТ 108.724.02—82. Наконечник регулировочный. Конструкция и размеры . . . [illegible]
ОСТ 108.530.02—82. Втулка резьбовая. Конструкция и размеры 184
ОСТ 108.530.03—82. Бобышки для паропроводов ТЭС. Конструкция и размеры . . 186

Отраслевые стандарты на детали и сборочные единицы с расчетным ресурсом 100 тыс. ч.

ОСТ 108.321.24—82. Отводы гнутые для паропроводов ТЭС. Конструкция и размеры 193
ОСТ 108.321.25—82. Отводы крутоизогнутые для паропроводов ТЭС. Конструкция и размеры 197
ОСТ 108.450.102—82. Переход точеный для паропроводов ТЭС. Конструкция и размеры 201
ОСТ 108.318.25—82. Переходы для паропроводов ТЭС. Конструкция и размеры . . 204
ОСТ 108.038.65—82. Ответвления паропроводов ТЭС. Типы 209
ОСТ 108.462.19—82. Штуцер для паропроводов ТЭС. Конструкция и размеры . . 212
ОСТ 108.462.20—82. Штуцеры для паропроводов ТЭС. Конструкция и размеры . . 215
ОСТ 108.313.08—82. Соединения штуцерные паропроводов ТЭС. Конструкция и размеры 219
ОСТ 108.104.17—82. Тройник равнопроходный для паропроводов ТЭС. Конструкция и размеры 224
ОСТ 108.104.18—82. Тройники штампованные равнопроходные для паропроводов ТЭС. Конструкция и размеры 227
ОСТ 108.104.19—82. Тройник штампованный равнопроходный для паропроводов ТЭС. Конструкция и размеры 231
ОСТ 108.104.20—82. Тройники штампованные переходные для паропроводов ТЭС. Конструкция и размеры 234
ОСТ 108.839.09—82. Блоки с соплами для паропроводов ТЭС. Конструкция и размеры 238
ОСТ 108.462.21—82. Патрубки блоков с соплами для паропроводов ТЭС. Конструкция и размеры 242
ОСТ 108.839.10—82. Сопла блоков для паропроводов ТЭС. Конструкция и размеры 247
ОСТ 108.504.07—82. Донышки приварные для паропроводов ТЭС. Конструкция и размеры 250

Редактор *С. В. Иовенко*

Технический редактор *А. Н. Крупенева* Корректор *Л. А. Крупнова*

Сдано в набор 29.11.91. Подписано к печ. 04.03.93. Формат бум. 60×84 1/8.
Объем 32 печ. л. Тираж 1000. Заказ 978.

НПО ЦКТИ. 194021, С.-Петербург, Политехническая ул., д. 24

gost.e-ecolog.ru