ДЕТАЛИ И СБОРОЧНЫЕ ЕДИНИЦЫ ИЗ ХРОМОМОЛИБДЕНОВАНАДИЕВЫХ СТАЛЕЙ ДЛЯ ПАРОПРОВОДОВ ТЕПЛОВЫХ ЭЛЕКТРОСТАНЦИЙ

ТИПЫ, КОНСТРУКЦИЯ, РАЗМЕРЫ И ТЕХНИЧЕСКИЕ ТРЕБОВАНИЯ

ПАРАМЕТРЫ:

p=25,01 МПа (255 кгс/см²), t=545°С; p=13,73 МПа (140 кгс/см²), t=560°С;
p=13,73 МПа (140 кгс/см²), t=545°С; p=13,73 МПа (140 кгс/см²), t=515°С;
p=9,81 МПа (100 кгс/см²), t=540°С; p=4,02 МПа (41 кгс/см²), t=545°С

ОСТ 108.321.18—82
ОСТ 108.321.19—82
ОСТ 108.321.20—82
ОСТ 108.321.21—82
ОСТ 108.321.22—82
ОСТ 108.321.23—82
ОСТ 108.327.02—82
ОСТ 108.327.03—82
ОСТ 108.318.18—82
ОСТ 108.318.19—82
ОСТ 108.318.20—82
ОСТ 108.318.21—82
ОСТ 108.318.22—82
ОСТ 108.318.23—82
ОСТ 108.318.24—82
ОСТ 108.038.63—82
ОСТ 108.462.08—82
ОСТ 108.462.09—82
ОСТ 108.462.10—82
ОСТ 108.520.03—82
ОСТ 108.313.07—82
ОСТ 108.720.05—82
ОСТ 108.720.06—82
ОСТ 108.104.10—82
ОСТ 108.104.11—82
ОСТ 108.104.12—82
ОСТ 108.104.13—82
ОСТ 108.104.14—82
ОСТ 108.104.15—82
ОСТ 108.720.07—82
ОСТ 108.839.06—82
ОСТ 108.462.14—82
ОСТ 108.462.15—82
ОСТ 108.462.16—82
ОСТ 108.839.07—82
ОСТ 108.462.17—82
ОСТ 108.839.08—82
ОСТ 108.504.02—82
ОСТ 108.837.01—82
ОСТ 108.410.02—82
ОСТ 108.724.02—82
ОСТ 108.530.02—82
ОСТ 108.530.03—82
ОСТ 108.321.24—82
ОСТ 108.321.25—82
ОСТ 108.450.102—82
ОСТ 108.318.25—82
ОСТ 108.038.65—82
ОСТ 108.462.19—82
ОСТ 108.462.20—82
ОСТ 108.313.08—82
ОСТ 108.104.17—82
ОСТ 108.104.18—82
ОСТ 108.104.19—82
ОСТ 108.104.20—82
ОСТ 108.839.09—82
ОСТ 108.462.21—82
ОСТ 108.839.10—82
ОСТ 108.504.07—82

Издание официальное

Срок действия стандартов не ограничен в соответствии
с указанием Госстандарта РФ N 1/28-332 от 15.02.94

gost.e-ecolog.ru

УТВЕРЖДЕН И ВВЕДЕН В ДЕЙСТВИЕ указанием Министерства энергетического машиностроения от 04.06.82 № ВВ-002/4628

СОГЛАСОВАН с Главным управлением по проектированию и научно-исследовательским работам Министерства энергетики и электрификации СССР

Л. М. ВОРОНИН

Отраслевые стандарты
на детали и сборочные единицы
с расчетным ресурсом 200 тыс. ч

ОСТ 108.321.18—82
ОСТ 108.321.19—82
ОСТ 108.321.20—82
ОСТ 108.321.21—82
ОСТ 108.321.22—82
ОСТ 108.321.23—82
ОСТ 108.327.02—82
ОСТ 108.327.03—82
ОСТ 108.318.18—82
ОСТ 108.318.19—82
ОСТ 108.318.20—82
ОСТ 108.318.21—82
ОСТ 108.318.22—82
ОСТ 108.318.23—82
ОСТ 108.318.24—82
ОСТ 108.038.63—82
ОСТ 108.462.08—82
ОСТ 108.462.09—82
ОСТ 108.462.10—82
ОСТ 108.520.03—82
ОСТ 108.313.07—82
ОСТ 108.720.05—82
ОСТ 108.720.06—82
ОСТ 108.104.10—82
ОСТ 108.104.11—82
ОСТ 108.104.12—82
ОСТ 108.104.13—82
ОСТ 108.104.14—82
ОСТ 108.104.15—82
ОСТ 108.720.07—82
ОСТ 108.839.06—82
ОСТ 108.462.14—82
ОСТ 108.462.15—82
ОСТ 108.462.16—82
ОСТ 108.839.07—82
ОСТ 108.462.17—82
ОСТ 108.839.08—82
ОСТ 108.504.02—82
ОСТ 108.837.01—82
ОСТ 108.410.02—82
ОСТ 108.724.02—82
ОСТ 108.530.02—82
ОСТ 108.530.03—82

УДК 621.311.22 : 621.646 (083.7) Группа Е26

ОТРАСЛЕВОЙ СТАНДАРТ

ОСТ 108.462.10—82

ШТУЦЕРЫ ДЛЯ ПАРОПРОВОДОВ ТЭС

КОНСТРУКЦИЯ И РАЗМЕРЫ

ОКП 31 1312

Взамен
НО 811-66 в части $p_{ном}=255$ кгс/см², $t=545$°С;
ОСТ 24.462 08 в части $p_{ном}=140$ кгс/см², $t=560$°С, $p_{ном}=41$ кгс/см², $t=545$°С;
ОСТ 24 462 16 в части $p_{ном}=41$ кгс/см², $t=545$°С

Указанием Министерства энергетического машиностроения от 04.06.82 № ВВ-002/4628 срок действия установлен

с 01.01.85

до 01.01.96

Несоблюдение стандарта преследуется по закону

1. Настоящий стандарт распространяется на штуцеры паропроводов тепловых электростанций с абсолютным давлением и температурой пара:

$p=25{,}01$ МПа (255 кгс/см²), $t=545$°С;
$p=13{,}73$ МПа (140 кгс/см²), $t=560$°С;
$p=13{,}73$ МПа (140 кгс/см²), $t=545$°С;
$p=13{,}73$ МПа (140 кгс/см²), $t=515$°С;
$p=4{,}02$ МПа (41 кгс/см²), $t=545$°С.

2. Конструкция, размеры и материал штуцеров должны соответствовать указанным на чертеже и в таблице.

3. Угол α не регламентируется.

4. Предельные отклонения размера $D_{н2}$: для исполнений 12, 16 и 17 — по ТУ 14—3—460, для остальных — плюс 2 мм.

5. Остальные технические требования — по ОСТ 108.030.113 и ОСТ 24.125.60.

6. Радиус обточки штуцера R^* уточняется техническим процессом исходя из обеспечения угла раскрытия кромок разделки 50° ±5°.

7. Исполнения, указанные в скобках, применять по согласованию с предприятием-изготовителем.

8 Пример условного обозначения штуцера исполнения 09 с условным проходом $D_y=150$ мм

ШТУЦЕР 150 09 ОСТ 108.462.10.

9. Пример маркировки. 09 ОСТ 108.462.10 | Товарный знак |

12,5 (√)

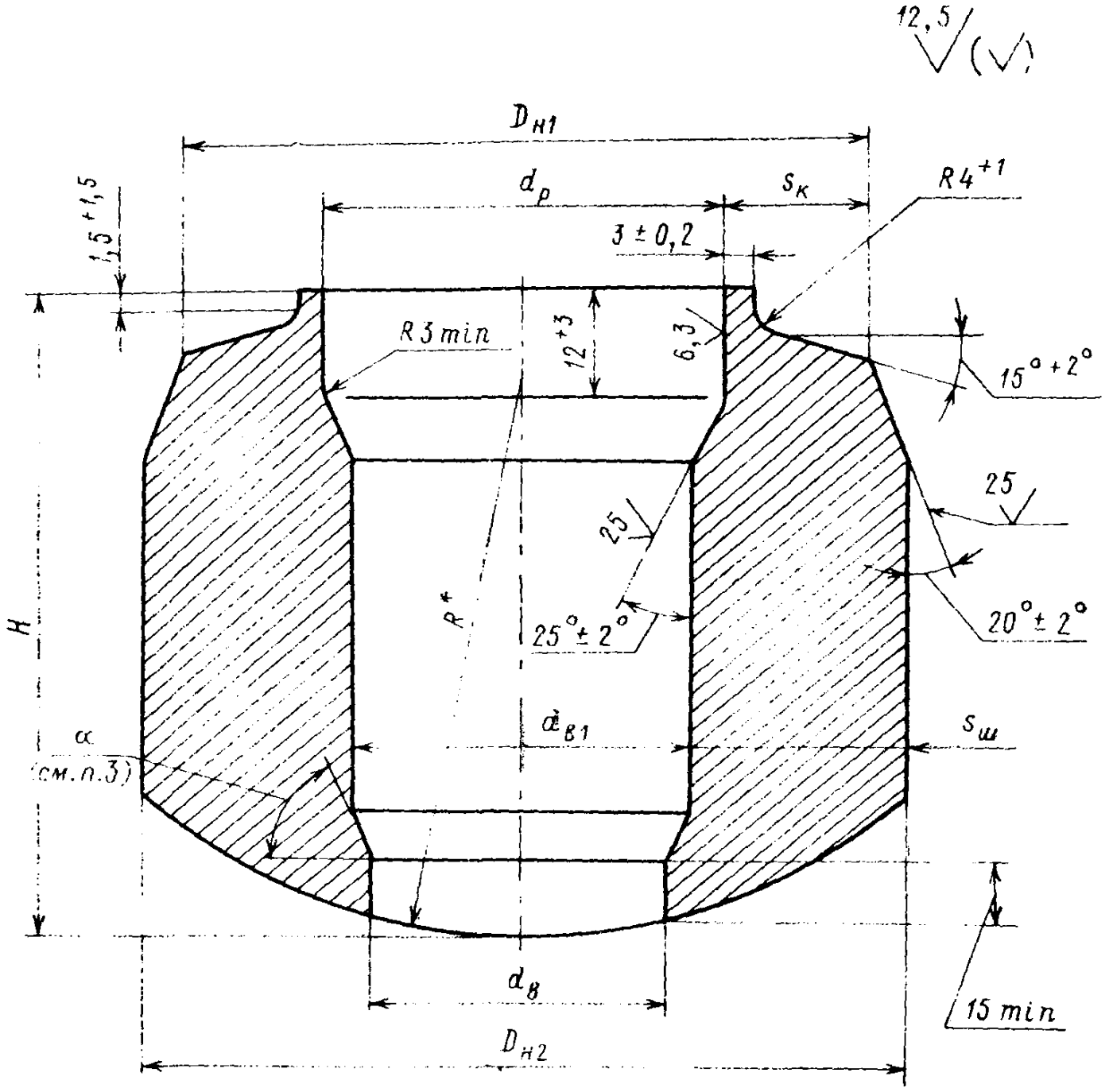
D_{H1}
d_p
S_K
$1,5^{+1,5}$
$3 \pm 0,2$
$R4^{+1}$
R3 min
12^{+3}
6,3
$15^\circ + 2^\circ$
25
25
$20^\circ \pm 2^\circ$
$25^\circ \pm 2^\circ$
R*
H
α
(см. п.3)
d_{B1}
$S_Ш$
d_B
15 min
D_{H2}

Размеры, мм

Исполнение	Условный проход D_y	Присоединяемая труба: Наружный диаметр	Присоединяемая труба: Толщина стенки	$D_{н1}$: Номин.	$D_{н1}$: Пред. откл.	$D_{н2}$	$d_в$: Номин.	$d_в$: Пред. откл.	$d_{в1}$: Номин.	$d_{в1}$: Пред. откл.	$d_р$: Номин.	$d_р$: Пред. откл.	R^*	H (пред. откл. ±5)	$s_ш$ не менее	$s_к$ не менее	Материал (марка, ГОСТ, ТУ)	Масса, кг
p=25,01 МПа (255 кгс/см²), t=545°С																		
(01)	65	108	22	116	±1	120	50	+0,62	56	+0,46	67	−0,46	95	150	29,0	23,3	Сталь 12Х1МФ ТУ 14—1—3987 Гр. IIТ ОСТ 108.030.113	10,5
02	100	159	32	166		180	71	+0,74	79		97		145	180	48,0	33,3		29,0
03													155	200				32,2
04	125	194	38	203		210	90	+0,87	98	+0,54	120	+0,54	150	220	53,0	40,1	Сталь 15Х1М1Ф ТУ 14—1—1529	46,8
05													180	230			Сталь 12Х1МФ ТУ 14—1—3987 Гр. IIТ ОСТ 108.030.113	48,9
06	150	245	48	253		260	120		125	+0,63	151	+0,63	230	280	65,0	49,8	Сталь 15Х1М1Ф ТУ 14—1—1529	89,7
07						280									74,5		Сталь 12Х1МФ ТУ 14—1—3987 Гр. IIТ ОСТ 108.030.113	108,0
p=13,73 МПа (140 кгс/см²), t=560°С; p=13,73 МПа (140 кгс/см²), t=545°С																		
08	100	133	20	136	±1	154	84	+0,87	90	+0,54	94	+0,54	190	180	29,0	17,6	Сталь 12Х1МФ ТУ 14—1—3987 Гр. IIТ ОСТ 108.030.113	17,5
p=13,73 МПа (140 кгс/см²), t=560°С																		
09	150	219	32	219	±1	241	150	+1,0	154	+0,63	156	+0,63	190	210	42,0	28,0	Сталь 15Х1М1Ф ТУ 14—3—460	42,6
10	200	273	36	280	±1	280	155		167	+0,63	203	+0,72	200	250	50,0	31,5	Сталь 15Х1М1Ф ТУ 14—1—1529	74
p=13,73 МПа (140 кгс/см²), t=545°С																		
11	175	219	28	219	±1	240	150	+1,0	154	+0,63	164	+0,63	190	210	40,0	24,0	Сталь 15Х1М1Ф ТУ 14—3—460	42,6
p=13,73 МПа (140 кгс/см²), t=515°С																		
(12)	100	133	14	133	±1	155	100	+0,87	103	+0,54	106	+0,54	140	120	23,0	11,5	Сталь 12Х1МФ ТУ 14—3—460	10,0
(13)													190					10,0
(14)	125	159	16	159		190	120		125	+0,63	128	+0,63	220	150	30,0	13,4	Сталь 15Х1М1Ф ТУ 14—3—460	18,9
(15)	150	194	20	194		230	150	+1,0	154		156		230		36,0	16,5		26,4
(16)	175	219	22	219		245	164		170		176			160	35,0	18,5		18,8
p=4,02 МПа (41 кгс/см²), t=545°С																		
17	150	159	8	159	±1	168	130	+1,0	135	+0,63	144	+0,63	220	130	14,0	5,8	Сталь 12Х1МФ ТУ 14—3—460	8,3
18	250	273	13	273		300	240	+1,15	245	+0,72	248	+0,72	230	200	25,0	9,9	Сталь 15Х1М1Ф ТУ 14—3—460	36,9
19													280					
20													320					
21													365					
22	350	377	17	377		404	328	+1,3	334	+0,89	345	+0,89	280	270	32,0	13,0		85,9
23													320					
24													365					

* Размер для справок

ИНФОРМАЦИОННЫЕ ДАННЫЕ

1. **УТВЕРЖДЕН И ВВЕДЕН В ДЕЙСТВИЕ** указанием Министерства энергетического машиностроения от 04.06.82 № ВВ-002/4628

2. **ИСПОЛНИТЕЛИ**

   П. М. Христюк, канд. техн. наук; Д. Д. Дорофеев, канд. техн. наук (руководитель темы); Г. Н. Смирнов (руководитель темы); Л. Н. Жылюк; В. Н. Шанский; Н. В. Москаленко; Д. Ф. Фомина; Г. А. Мисирьянц; В. Ф. Логвиненко; Ф. А. Глова́ч; А. З. Гармаш; Н. Г. Мазин; А. С. Шестернин

3. **ЗАРЕГИСТРИРОВАН** Государственным комитетом СССР по стандартам за № 8256976 от 09.09.82

4. **ВЗАМЕН** НО 811—66; ОСТ 24.462.08; ОСТ 24.462.16

5. **ССЫЛОЧНЫЕ НОРМАТИВНО-ТЕХНИЧЕСКИЕ ДОКУМЕНТЫ**

Обозначение НТД, на который дана ссылка	Номер пункта, подпункта, перечисления, приложения
ОСТ 24.125.60—89	5
ОСТ 108.030.113—87	2; 5
ТУ 14—1—1529—84	2
ТУ 14—1—3987—85	2
ТУ 14—3—460—75	2; 4

6. **ПЕРЕИЗДАНИЕ** (1992 г.) с Изменениями № 1, 2, 3, 4, 5

Срок действия продлен до 1996 г. Изменением № 4, утвержденным письмом Минтяжмаша СССР от 27.12.90 № ВА-002-1-12060.

СОДЕРЖАНИЕ

Отраслевые стандарты на детали и сборочные единицы с расчетным ресурсом 200 тыс. ч

ОСТ 108.321.18—82. Отводы гнутые для паропроводов ТЭС. Конструкция и размеры 3

ОСТ 108.321.19—82. Отводы гнутые для паропроводов ТЭС. Конструкция и размеры 8

ОСТ 108.321.20—82. Отводы гнутые для паропроводов ТЭС. Конструкция и размеры 12

ОСТ 108.321.21—82. Отводы гнутые для паропроводов ТЭС. Конструкция и размеры 18

ОСТ 108.321.22—82. Отводы крутоизогнутые для паропроводов ТЭС. Конструкция и размеры 22

ОСТ 108.321.23—82. Отводы крутоизогнутые для паропроводов ТЭС. Конструкция и размеры 27

ОСТ 108.327.02—82. Колена штампованные для паропроводов ТЭС. Конструкция и размеры 31

ОСТ 108.327.03—82. Колена штампосварные для паропроводов ТЭС. Конструкция и размеры 35

ОСТ 108.318.18—82. Переходы точеные для паропроводов ТЭС. Конструкция и размеры 38

ОСТ 108.318.19—82. Переходы для паропроводов ТЭС. Конструкция и размеры . . 42

ОСТ 108.318.20—82. Переходы для паропроводов ТЭС. Конструкция и размеры . . 46

ОСТ 108.318.21—82. Переходы для паропроводов ТЭС. Конструкция и размеры . . 51

ОСТ 108.318.22—82. Переходы для паропроводов ТЭС. Конструкция и размеры . . 57

ОСТ 108.318.23—82. Переход штампованный для паропроводов ТЭС. Конструкция и размеры 62

ОСТ 108.318.24—82. Переходы штампованные для паропроводов ТЭС. Конструкция и размеры 65

ОСТ 108.038.63—82. Ответвления паропроводов ТЭС. Типы 69

ОСТ 108.462.08—82. Штуцеры для паропроводов ТЭС. Конструкция и размеры . . 80

ОСТ 108.462.09—82. Штуцеры для паропроводов ТЭС. Конструкция и размеры . . 84

ОСТ 108.462.10—82. Штуцеры для паропроводов ТЭС. Конструкция и размеры . . 89

ОСТ 108.520.03—82. Кольца подкладные для паропроводов ТЭС. Конструкция и размеры 93

ОСТ 108.313.07—82. Соединения штуцерные паропроводов ТЭС. Конструкция и размеры 96

ОСТ 108.720.05—82. Тройники равнопроходные для паропроводов ТЭС. Конструкция и размеры 103

ОСТ 108.720.06—82. Тройники переходные для паропроводов ТЭС. Конструкция и размеры 107

ОСТ 108.104.10—82. Тройники сварные равнопроходные для паропроводов ТЭС. Конструкция и размеры 110

ОСТ 108.104.11—82. Тройники сварные переходные для паропроводов ТЭС. Конструкция и размеры 114

ОСТ 108.104.12—82. Тройники сварные переходные для паропроводов ТЭС. Конструкция и размеры 118

ОСТ 108.104.13—82. Тройники штампованные равнопроходные для паропроводов ТЭС. Конструкция и размеры 123

ОСТ 108.104.14—82. Тройники штампованные переходные для паропроводов ТЭС. Конструкция и размеры 127

ОСТ 108.104.15—82. Тройники штампованные равнопроходные с обжатием для паропроводов ТЭС. Конструкция и размеры 132

ОСТ 108.720.07—82. Тройники переходные кованые для паропроводов ТЭС. Конструкция и размеры 136

ОСТ 108.839.06—82. Блоки с соплами для паропроводов ТЭС. Конструкция и размеры 140

ОСТ 108.462.14—82. Патрубки блоков с соплами для паропроводов ТЭС. Конструкция и размеры 145

ОСТ 108.462.15—82. Патрубки блоков с соплами для паропроводов ТЭС. Конструкция и размеры 150

ОСТ 108.462.16—82. Патрубки блоков с соплами для паропроводов ТЭС. Конструкция и размеры 156

ОСТ 108.839.07—82. Блок с соплом для паропроводов ТЭС. Конструкция и размеры 162
ОСТ 108.462.17—82. Патрубки блока с соплом для паропроводов ТЭС. Конструкция и размеры 165
ОСТ 108.839.08—82. Сопла блоков для паропроводов ТЭС. Конструкция и размеры 169
ОСТ 108.504.02—82. Донышки приварные для паропроводов ТЭС. Конструкция и размеры 173
ОСТ 108.837.01—82. Реперы для контроля остаточной деформации паропроводов ТЭС. Технические требования 178
ОСТ 108.410.02—82. Наконечник. Конструкция и размеры 180
ОСТ 108.724.02—82. Наконечник регулировочный. Конструкция и размеры . . . [illegible]
ОСТ 108.530.02—82. Втулка резьбовая. Конструкция и размеры 184
ОСТ 108.530.03—82. Бобышки для паропроводов ТЭС. Конструкция и размеры . . 186

Отраслевые стандарты на детали и сборочные единицы с расчетным ресурсом 100 тыс. ч.

ОСТ 108.321.24—82. Отводы гнутые для паропроводов ТЭС. Конструкция и размеры 193
ОСТ 108.321.25—82. Отводы крутоизогнутые для паропроводов ТЭС. Конструкция и размеры 197
ОСТ 108.450.102—82. Переход точеный для паропроводов ТЭС. Конструкция и размеры 201
ОСТ 108.318.25—82. Переходы для паропроводов ТЭС. Конструкция и размеры . . 204
ОСТ 108.038.65—82. Ответвления паропроводов ТЭС. Типы 209
ОСТ 108.462.19—82. Штуцер для паропроводов ТЭС. Конструкция и размеры . . 212
ОСТ 108.462.20—82. Штуцеры для паропроводов ТЭС. Конструкция и размеры . . 215
ОСТ 108.313.08—82. Соединения штуцерные паропроводов ТЭС. Конструкция и размеры 219
ОСТ 108.104.17—82. Тройник равнопроходный для паропроводов ТЭС. Конструкция и размеры 224
ОСТ 108.104.18—82. Тройники штампованные равнопроходные для паропроводов ТЭС. Конструкция и размеры 227
ОСТ 108.104.19—82. Тройник штампованный равнопроходный для паропроводов ТЭС. Конструкция и размеры 231
ОСТ 108.104.20—82. Тройники штампованные переходные для паропроводов ТЭС. Конструкция и размеры 234
ОСТ 108.839.09—82. Блоки с соплами для паропроводов ТЭС. Конструкция и размеры 238
ОСТ 108.462.21—82. Патрубки блоков с соплами для паропроводов ТЭС. Конструкция и размеры 242
ОСТ 108.839.10—82. Сопла блоков для паропроводов ТЭС. Конструкция и размеры 247
ОСТ 108.504.07—82. Донышки приварные для паропроводов ТЭС. Конструкция и размеры 250

Редактор *С. В. Иовенко*

Технический редактор *А. Н. Крупенева* Корректор *Л. А. Крупнова*

Сдано в набор 29.11.91. Подписано к печ. 04.03.93. Формат бум. 60×84 1/8.
Объем 32 печ. л. Тираж 1000. Заказ 978.

НПО ЦКТИ. 194021, С.-Петербург, Политехническая ул., д. 24

gost.e-ecolog.ru