P 2852-007-003

gost.e-ecolog.ru

Ростовское Центральное проектно-конструкторское бюро
с опытным производством

СБОРНИК ТЕХНОЛОГИЧЕСКИХ КАРТ ПО ТЕХНИЧЕСКОМУ ОБСЛУЖИВАНИЮ СРЕДСТВ НАВИГАЦИОННОГО ОБОРУДОВАНИЯ МОРСКИХ ПУТЕЙ Р 2852-007-003

1985

Инв.№подл. | Подп. и дата | Взам.инв.№ | Инв.№дубл. | Подп.и дата
Т/22 113997 | Усов — 9.10.85г.

ТЕХНОЛОГИЧЕСКАЯ КАРТА №73

Ацетиленовые проблесковые аппараты типа АП	Капитальный ремонт	Периодичность ТО (ремонта): проводится один раз в шесть лет

Общие сведения

Краткое содержание работы

Доставить проблесковый аппарат к месту ремонта. С помощью мягкой ветоши, проволочной и волосяной щеток, плоского напильника и мелкой наждачной бумаги очистить снаружи от пыли, грязи, копоти, следов коррозии и старой краски. Внешним осмотром определить техническое состояние аппарата (целостность корпусов регулятора давления и прерывателя, отсутствие механических повреждений газопровода, горелки и трубки воспламенителя, наличие и исправность регулировочных винтов и их предохранительных колпачков и т.д.). Произвести дефектацию с учетом сведений о неисправностях аппарата, выявленных в межремонтный период, отраженных в технической документации. Устранить неисправности газопровода, ликвидировав его деформацию и устранив неисправности элементов крепления его в буксах аппарата, при необходимости произвести полную замену газопровода и элементов его крепления. Произвести замену изолирующих механическое повреждения регулировочных винтов и их предохранительных колпачков, приведшей в негодность горелки. Отделить регулятор давления от прерывателя (проблесковой части аппарата). Разобрать регулятор давления, очистить его от грязи и окислов. Устранить неисправности регулятора давления, уделив особое внимание состоянию кожаной мембраны, входного клапана. При необходимости очистить внутреннюю часть гайки от скопившейся там грязи. Имеющую деформацию кожаную мембрану и другие, вышедшие из строя детали регулятора, заменить новыми.

Разобрать прерыватель, очистить его от грязи и окислов. Произвести притирку сопел и клапана-рычага прерывателя. Устранить неисправности прерывателя, уделив особое внимание состоянию кожаной мембраны и магнитному основанию. Имеющую деформацию кожаную мембрану и вышедшие из строя детали прерывателя заменить новыми. В случае потери прерывателем магнитных свойств произвести подмагничивание магнитного основания прерывателя. Намагничивание производится электромагнитной катушкой. Степень намагничивания определяется компасом. Угол отклонения стрелки компаса при испытании проблескового клапана должен быть 8°-30° при расстоянии в 100 мм от нейтральной линии магнита до центра компаса. Промыть проблесковый клапан спиртом. Собрать регулятор давления и прерыватель. Отрегулировать давление в камере регулятора давления путем вращения опорных центров и оси спиральной пружины. Давление газа в камере регулятора давления должно составлять 480-550 мм вод.ст. Давление измеряется водяным манометром, один конец резиновой трубки которого надевают на трубопровод, отходящий к прерывателю или воспламенителю. Мыльным раствором проверить все соединения регулятора на газонепроницаемость. Отрегулировать нажим спиральной пружины прерывателя, расположенной под мембраной внутри прижимного кольца, так, чтобы давление газа в камере прерывателя было в пределах 120-200 мм вод. ст. Измерение давления в камере прерывателя осуществляется также как и в регуляторе давления. Проверить прерыватель на газонепроницаемость также как и регулятор

(см. продолжение)

Оборудование, приспособления, инструмент и основные материалы

1. Набор ключей гаечных по ГОСТ 2841-60.
2. Набор отверток.
3. Ключ для сгибания трубопроводов.
4. Манометр водяной.
5. Газовые щипцы с тонкими губками.
6. Электромагнитная катушка.
7. Компас.
8. Щетки проволочная и волосяная.
9. Ветошь обтирочная.
10. Плоский напильник.
11. Кисть флейц щетинная.
12. Кисть штрихировочная.
13. Наждачная бумага.
14. Спирт этиловый ректификованный.
15. Уайт-спирит.
16. Лакокрасочные материалы

Исполнители

МАСТЕР

Подготовка рабочего места

1. Проверяют наличие и состояние соответствующих средств индивидуальной защиты.
2. Проверяют наличие и исправность используемого инструмента, приспособлений и материалов.
3. Освобождают рабочее место от мусора и посторонних предметов.
4. По технической документации знакомятся со сведениями о техническом состоянии аппарата

Выполнение работы по операциям

1. Осуществляют ремонт и регулировку проблескового аппарата.
2. Освобождают по окончании работы рабочее место от мусора и посторонних предметов

Продолжение.

давления. Соединить прерыватель и регулятор давления, закрепить газопровод в буксах регулятора давления и прерывателя. Регулировочными винтами, расположенными на верхней части проблескового аппарата, отрегулировать аппарат на заданную характеристику. Отрегулировать величину и форму пламени ацетиленовой горелки и воспламенителя. По шаблону проверить величину и форму пламени горелки, обмазав все соединения аппарата мыльным раствором. Особо тщательно проверить герметичность в местах соединения стойки с основанием, в регулировочных винтах и в местах закрепления газопровода. Подготовить проблесковый аппарат к покраске, очистив его от пыли, грязи, а при необходимости обезжирить поверхности уайт-спиритом. Окрасить проблесковый аппарат. Установить проблесковый аппарат на стенд для приработки и проверить стабильности характеристики огня в течении не менее 24 часов. После приработки и проверки аппарата установить и закрепить его в фонаре, с которым аппарат будет эксплуатироваться. В случае, если проблесковый аппарат не будет сразу устанавливаться в фонарь, прикрепить к нему бирку с указанием даты ремонта и технического состояния аппарата и доставить его на место хранения. Освободить рабочее место от мусора и посторонних предметов. Заполнить техническую документацию

1. Доставить аппарат к месту ремонта.
2. Подготовить рабочее место.
3. Очистить аппарат от пыли, грязи, копоти, следов коррозии и старой краски.
4. Осмотреть проблесковый аппарат, произвести дефектацию.
5. Устранить неисправности или произвести полную замену газопровода и соединительных элементов.
6. Заменить горелку, регулировочные винты, приведшие в негодность.
7. Отделить регулятор давления от прерывателя (проблесковой части аппарата).
8. Разобрать регулятор давления.
9. Почистить регулятор давления, устранить его неисправности, заменив вышедшие из строя детали.
10. Разобрать и почистить прерыватель.
11. Произвести притирку сопел и клапана-рычага прерывателя.
12. Устранить неисправности прерывателя, заменив вышедшие из строя детали.
13. Собрать регулятор давления и прерыватель.
14. Отрегулировать давление в камере регулятора давления, при этом тщательно проверить все соединения на газонепроницаемость.
15. Отрегулировать давление в камере прерывателя, проверить его на газонепроницаемость.
16. Соединить прерыватель и регулятор давления.
17. Отрегулировать проблесковый аппарат на заданную характеристику огня, по шаблонам установить размер и форму пламени ацетиленовой горелки, отрегулировать огонь воспламенителя.
18. Проверить проблесковый аппарат на газонепроницаемость.
19. Подготовить проблесковый аппарат к покраске.
20. Окрасить проблесковый аппарат.
21. Установить проблесковый аппарат на стенд для приработки и проверки характеристики огня.
22. Установить проблесковый аппарат в фонарь, с которым он будет эксплуатироваться.
23. Освободить рабочее место от мусора и посторонних предметов.
24. Заполнить техническую документацию

---

* в случае, если проблесковый аппарат не устанавливается сразу в фонарь, прикрепить к нему бирку с указанием даты ремонта и технического состояния аппарата и доставить к месту хранения

Ацетиленовые проблесковые аппараты АП-20к и АП-75к

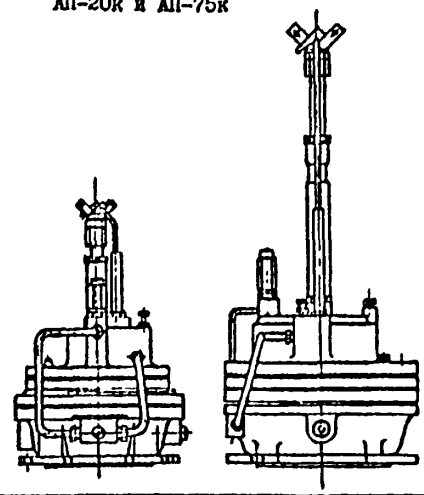

Требования безопасности труда

1. При намагничивании проблескового аппарата запрещается использовать неисправные электромагнитные катушки.
2. Помещать проблесковый клапан в зону действия электромагнитного поля необходимо при отключенном питании электромагнитной катушки.
3. При работе с электромагнитной катушкой необходимо пользоваться диалектрическими перчатками.
4. При регулировке и приработке проблескового аппарата запрещается пользоваться открытым огнем во всех случаях, кроме зажигания огня ацетиленовой горелки

ФОРМА ПЛАМЕНИ АЦЕТИЛЕНОВЫХ ГОРЕЛОК

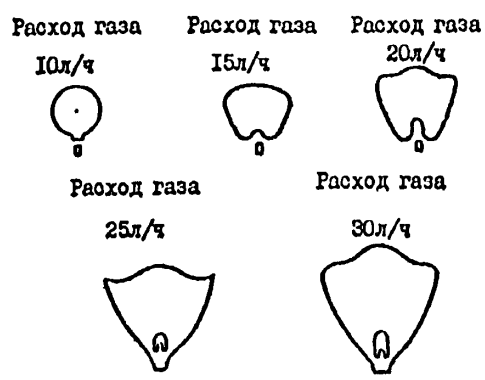

Инв. № подл. | Подп. и дата | Взам. инв. № | Инв. № дубл. | Подп. и дата

Изм.	Лист	№ докум.	Подп.	Дата	Р 2852-007-003	Лист 162

СПРАВОЧНАЯ ИНФОРМАЦИЯ К ТЕХНОЛОГИЧЕСКОЙ КАРТЕ № 71-73

АЦЕТИЛЕНОВЫЙ ПРОБЛЕСКОВЫЙ АППАРАТ ТИПА АП – 75 К

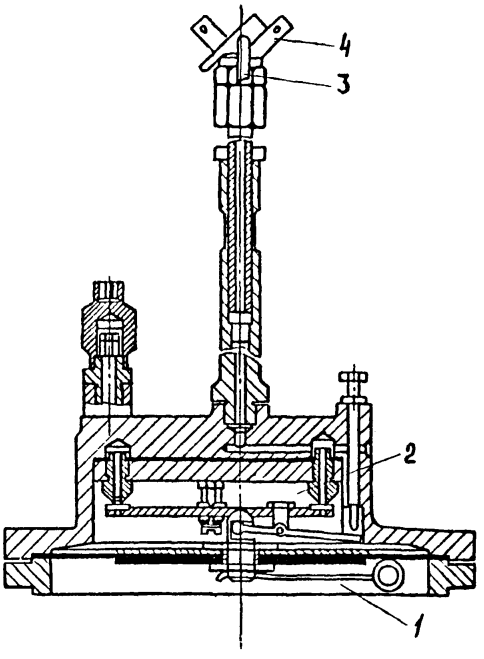

АЦЕТИЛЕНОВЫЙ ПРОБЛЕСКОВЫЙ АППАРАТ ТИПА АП – 125 К

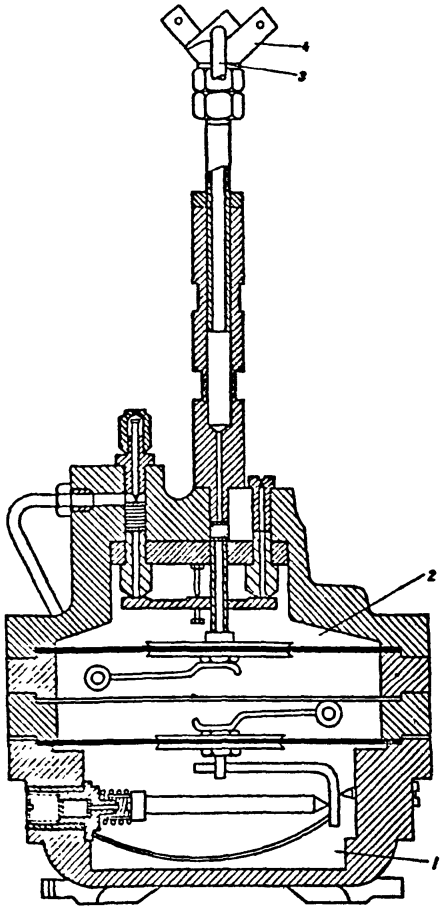

АЦЕТИЛЕНОВАЯ ГОРЕЛКА ОТКРЫТОГО ПЛАМЕНИ

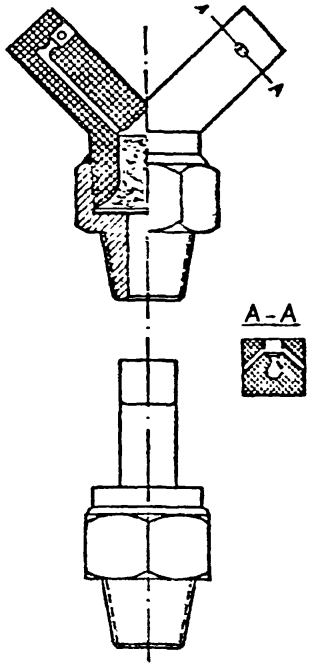

I – регулятор давления; 2 – прерыватель; 3 – воспламенитель; 4 – горелка

СПРАВОЧНАЯ ИНФОРМАЦИЯ К ТЕХНОЛОГИЧЕСКОЙ КАРТЕ № 71-73

РЕГУЛЯТОР ДАВЛЕНИЯ

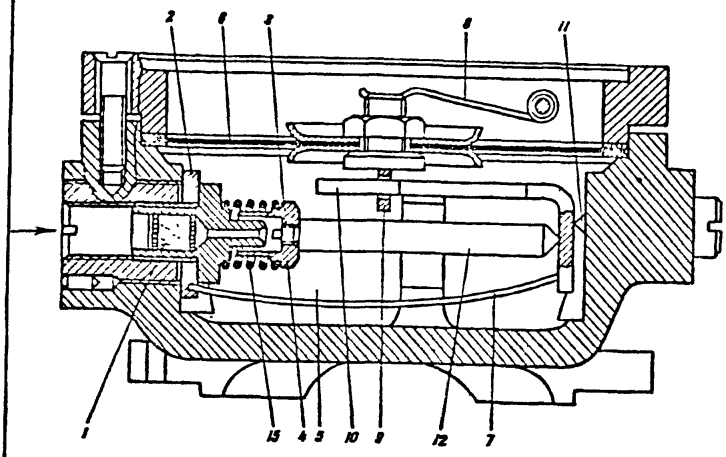

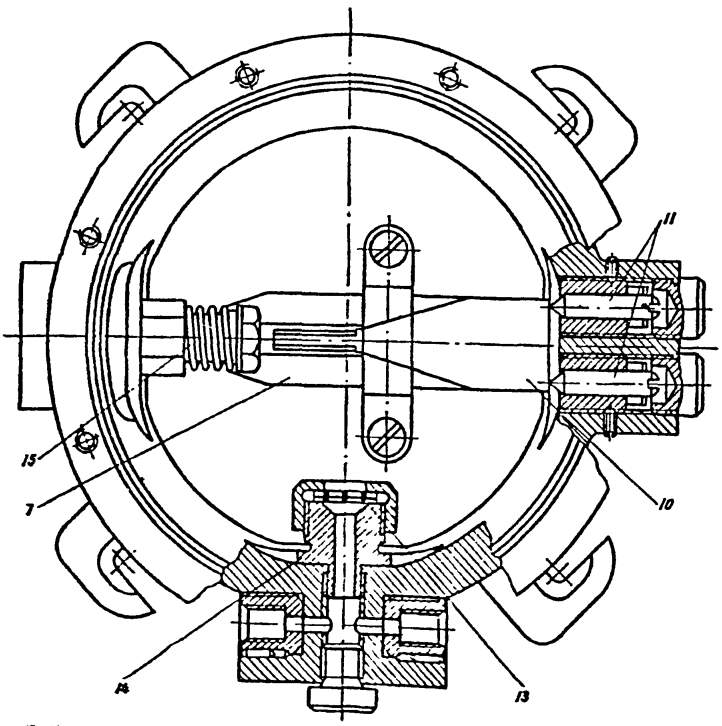

1-фильтр;
2-входной клапан; 3-стержень; 4-гайка; 5-камера;
6-мембрана; 7-плоская пружина; 8-спиральная пружина;
9-ушко; 10-рычаг; 11-опорные центры; 12-стержень;
13-фильтр; 14-штуцер; 15-спиральная пружина.

РЕГУЛИРОВОЧНЫЙ КЛАПАН
ВОСПЛАМЕНИТЕЛЯ АППАРАТОВ КГ-125 К

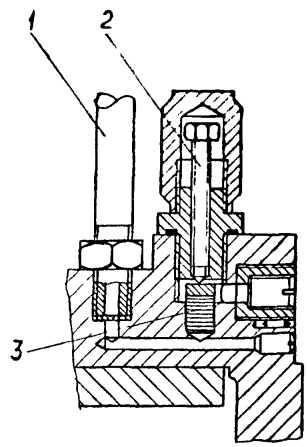

1 – трубка воспламенителя;
2 – регулировочный винт;
3 – мембранный фильтр.

gost.e-ecolog.ru