P 2852-007-003

gost.e-ecolog.ru

Ростовское Центральное проектно-конструкторское бюро
с опытным производством

СБОРНИК ТЕХНОЛОГИЧЕСКИХ КАРТ ПО ТЕХНИЧЕСКОМУ ОБСЛУЖИВАНИЮ СРЕДСТВ НАВИГАЦИОННОГО ОБОРУДОВАНИЯ МОРСКИХ ПУТЕЙ Р 2852-007-003

1985

Инв.№ подл. | Подп. и дата | Взам.инв.№ | Инв.№ дубл. | Подп. и дата
Т/22 113997 | Усов — 9.10.85 г.

ТЕХНОЛОГИЧЕСКАЯ КАРТА №72

АЦЕТИЛЕНОВЫЕ ПРОБЛЕСКОВЫЕ АППАРАТЫ ТИПА АП	СРЕДНИЙ РЕМОНТ	ПЕРИОДИЧНОСТЬ ТО (РЕМОНТА) ПРОВОДИТСЯ ОДИН РАЗ В ТРИ ГОДА

ОБЩИЕ СВЕДЕНИЯ

КРАТКОЕ СОДЕРЖАНИЕ РАБОТЫ

Доставить проблесковый аппарат к месту ремонта, С помощью мягкой ветоши, промывочной и волосяной щеток, плоского шабера и мелкой наждачной бумаги очистить аппарат снаружи от пыли, грязи, копоти, следов коррозии и старой краски. Внешним осмотром определить техническое состояние аппарата (целостность корпусов регулятора давления и прерывателя, отсутствие механических повреждений газопровода, горелки и трубки воспламенителя, наличие и исправность регулировочных винтов и их предохранительных колпачков и т.д.). Произвести дефектацию с учетом сведений о неисправностях аппарата, выявленных в межремонтный период, отраженных в технической документации. Устранить неисправности газопровода, ликвидировав его деформацию и устранив неисправности элементов крепления его в буксах аппарата. Произвести замену имеющих механические повреждения регулировочных винтов и их предохранительных колпачков, пришедшей в негодность горелки. Отделить регулятор давления от прерывателя (проблесковой части аппарата). Разобрать регулятор давления, очистить его от грязи и окислов. Устранить неисправности регулятора давления, уделив особое внимание состоянию кожаной мембраны, входного клапана. При необходимости очистить внутреннюю часть направляющей гайки от скопившейся там грязи. Имеющую деформацию кожаную мембрану заменить. Разобрать прерыватель, очистить его от грязи и окислов. Произвести притирку сопел и клапана-рычага прерывателя. Устранить неисправности прерывателя, уделив особое внимание состоянию кожаной мембраны и магнитному основанию. Имеющую деформацию кожаную мембрану заменить. В случае потери прерывателем магнитных свойств произвести подмагничивание магнитного основания прерыватель. Намагничивание производится электромагнитной катушкой. Степень намагничивания определяется компасом. Угол отклонения стрелки компаса при испытании проблескового клапана должен быть 8°-30° при расстоянии 150 мм от нейтральной линии магнита до центра компаса. Промыть проблесковый клапан спиртом. Собрать регулятор давления и прерыватель. Отрегулировать давление в камере регулятора давления путем вращения опорных центров и оси спиральной пружины. Давление газа в камере регулятора давления должно составлять 480-500 мм вод. ст. Давление измеряются водяным манометром, один конец которого надевают на трубопровод, отходящий к прерывателю или воспламенителю. Мыльным раствором проверить все соединения регулятора на газонепроницаемость. Отрегулировать нажим спиральной пружины прерывателя, расположенной под мембраной внутри прижимного кольца так, чтобы давление газа в камере прерыватель было в пределах 120-200 мм вод. ст. Измерение давления в камере прерывателя осуществляется также как и в регуляторе давления. Проверить прерыватель на газонепроницаемость также как и регулятор давления. Соединить прерыватель и регулятор давления, закрепить газопровод в буксах регулятора давления и прерывателя. Регулировочными винтами, расположенными на верхней части проблескового аппарата, отрегулировать аппарат на заданную характеристику. (см. продолжение)

ОБОРУДОВАНИЕ, ПРИСПОСОБЛЕНИЯ, ИНСТРУМЕНТ И ОСНОВНЫЕ МАТЕРИАЛЫ

1. Набор ключей гаечных по ГОСТ 2841-80.
2. Набор отверток.
3. Ключ для сгибания трубопроводов.
4. Манометр водяной.
5. Газовые щипцы с тонкими губками.
6. Электромагнитная катушка.
7. Компас.
8. Щетка проволочная и волосяная.
9. Ветошь обтирочная.
10. Плоский шабер.
11. Кисть флейц щетинная.
12. Кисть кирпичная.
13. Наждачная бумага.
14. Спирт этиловый ректификованный.
15. Уайт-спирит.
16. Лакокрасочные материалы

ИСПОЛНИТЕЛИ

МАСТЕР

ПОДГОТОВКА РАБОЧЕГО МЕСТА

1. Проверяют наличие и состояние соответствующих средств индивидуальной защиты.
2. Проверяют наличие и исправность используемого инструмента, приспособлений и материалов.
3. Освобождают рабочее место от мусора и посторонних предметов.
4. По технической документации знакомятся со сведениями о техническом состоянии аппарата

ВЫПОЛНЕНИЕ РАБОТЫ ПО ОПЕРАЦИЯМ

1. Осуществляют ремонт и регулировку проблескового аппарата.
2. Освобождают по окончании работы рабочее место от мусора и посторонних предметов

1. Доставить аппарат к месту ремонта.
2. Подготовить рабочее место.
3. Очистить аппарат от пыли, грязи, копоти, следов коррозии и старой краски.
4. Осмотреть проблесковый аппарат, произвести дефектацию.
5. Устранить неисправности газопровода, заменить горелку, регулировочные винты, пришедшие в негодность.
6. Отделить регулятор давления от прерывателя (проблесковой части аппарата).
7. Разобрать регулятор давления.
8. Почистить регулятор давления, устранить его неисправности.
9. Разобрать и почистить прерыватель.
10. Произвести притирку сопел и клапана-рычага прерывателя.
11. Устранить неисправности прерывателя.
12. Собрать регулятор давления и прерыватель.
13. Отрегулировать давление в камере регулятора давления, при этом тщательно проверить все соединения на газонепроницаемость.
14. Отрегулировать давление в камере прерывателя, проверить его на газонепроницаемость.
15. Соединить прерыватель и регулятор давления.
16. Отрегулировать проблесковый аппарат на заданную характеристику огня, по шаблонам установить размер и форму пламени ацетиленовой горелки, отрегулировать огонь воспламенителя.
17. Проверить проблесковый аппарат на газонепроницаемость.
18. Подготовить проблесковый аппарат к покраске.
19. Окрасить проблесковый аппарат.
20. Установить проблесковый аппарат на стенд для приработки и проверки стабильности характеристики огня.
21. Установить проблесковый аппарат в фонарь, с которым он будет эксплуатироваться.
22. Освободить рабочее место от мусора и посторонних предметов.
23. Заполнить техническую документацию

---

* в случае, если проблесковый аппарат не устанавливаются сразу в фонарь, прикрепить к нему бирку с указанием даты ремонта и технического состояния аппарата и доставить к месту хранения

Продолжение.

тику. Отрегулировать величину и форму пламени горелки и воспламенителя. По шаблонам проверить величину и форму пламени горелки. Проверить проблесковый аппарат на газонепроницаемость, обмазав все соединения аппарата мыльным раствором. Особо тщательно проверить герметичность в местах соединения стойки с основанием в регулировочных винтах и в местах закрепления газопровода. Подготовить проблесковый аппарат к покраске, очистив его от пыли и грязи, а при необходимости обезжирить поверхности уайт-спиритом. Окрасить проблесковый аппарат. Установить проблесковый аппарат на стенд для приработки и проверки стабильности характеристики огня в течение не менее 24 часов. После приработки и проверки аппарата установить и закрепить его в фонаре, с которым аппарат будет эксплуатироваться. В случае, если проблесковый аппарат не будет сразу устанавливаться в фонарь, прикрепить к нему бирку с указанием даты ремонта и технического состояния аппарата и доставить его на место хранения. Освободить рабочее место от мусора и посторонних предметов. Заполнить техническую документацию

Ацетиленовые проблесковые аппараты АП-20к и АП-75к

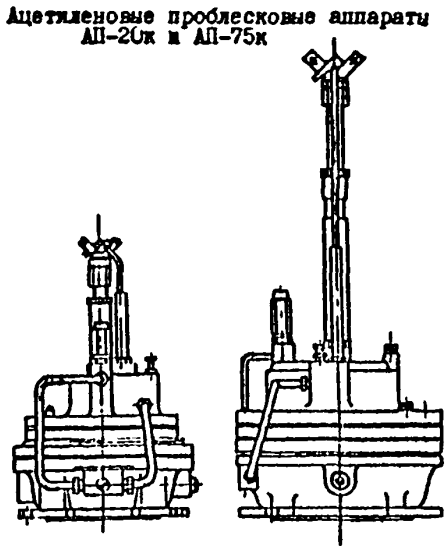

ТРЕБОВАНИЯ БЕЗОПАСНОСТИ ТРУДА

1. При намагничивании проблескового клапана запрещается использовать неисправные электромагнитные катушки.
2. Помещать проблесковый клапан в зону действия электромагнитного поля необходимо при отключенном питании электромагнитной катушки.
3. При работе с электромагнитной катушкой необходимо пользоваться диэлектрическими перчатками.
4. При регулировке и приработке проблескового аппарата запрещается пользоваться открытым огнем во всех случаях, кроме зажигания огня ацетиленовой горелки

ФОРМА ПЛАМЕНИ АЦЕТИЛЕНОВЫХ ГОРЕЛОК

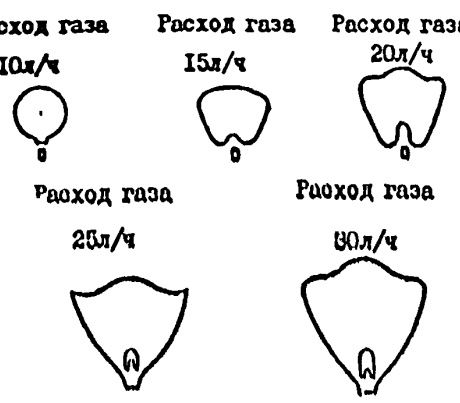

Инв.№ подл. | Подп. и дата | Взам. инв.№ | Инв.№ дубл. | Подпись и дата

СПРАВОЧНАЯ ИНФОРМАЦИЯ К ТЕХНОЛОГИЧЕСКОЙ КАРТЕ № 71-73

АЦЕТИЛЕНОВЫЙ ПРОБЛЕСКОВЫЙ АППАРАТ ТИПА АП – 75 К

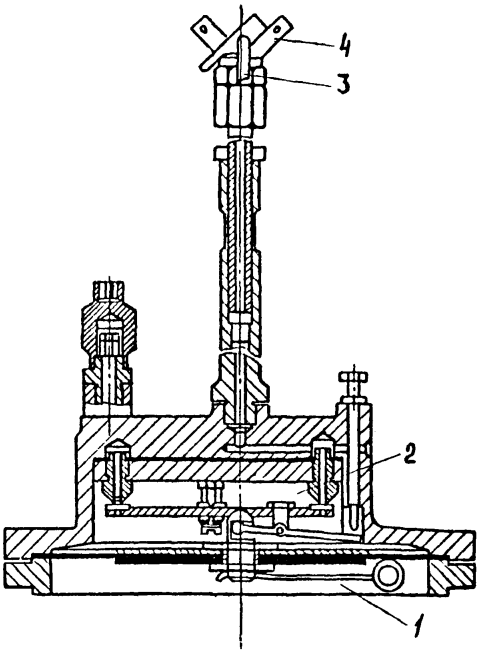

АЦЕТИЛЕНОВЫЙ ПРОБЛЕСКОВЫЙ АППАРАТ ТИПА АП – 125 К

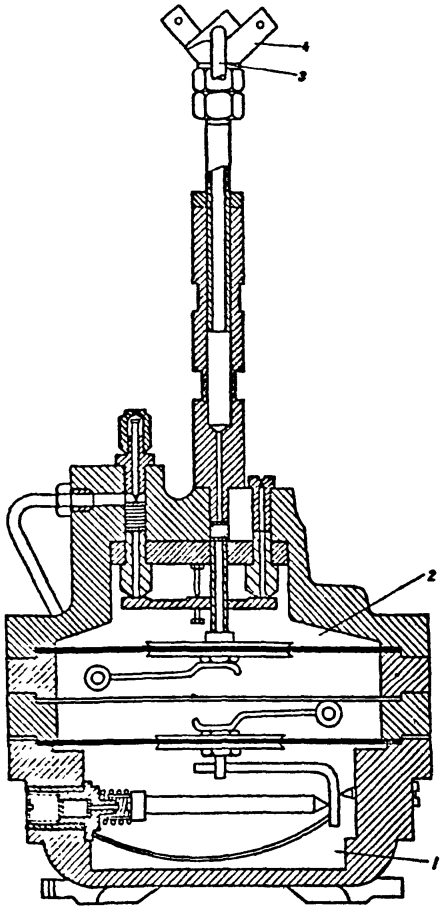

АЦЕТИЛЕНОВАЯ ГОРЕЛКА ОТКРЫТОГО ПЛАМЕНИ

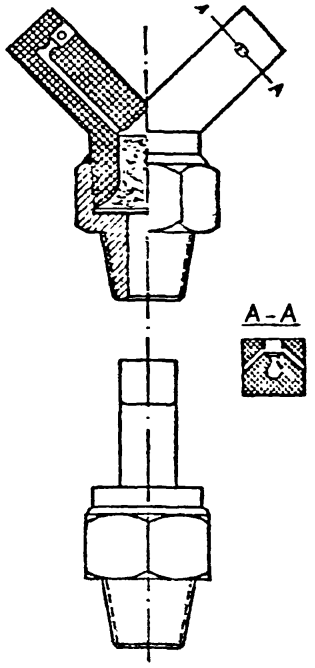

I – регулятор давления; 2 – прерыватель; 3 – воспламенитель; 4 – горелка

СПРАВОЧНАЯ ИНФОРМАЦИЯ К ТЕХНОЛОГИЧЕСКОЙ КАРТЕ № 71-73

РЕГУЛЯТОР ДАВЛЕНИЯ

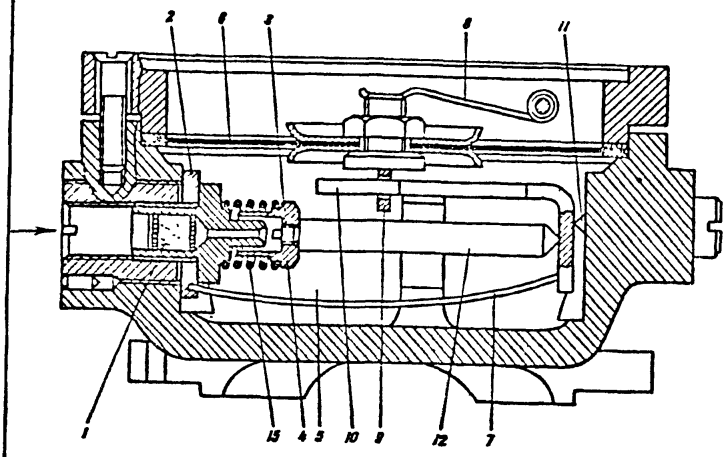

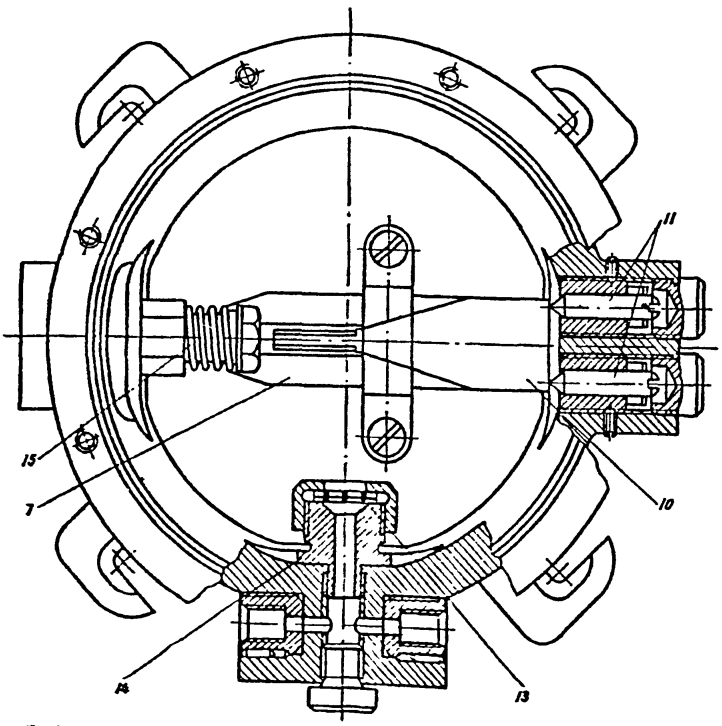

1-фильтр;
2-входной клапан; 3-стержень; 4-гайка; 5-камера;
6-мембрана; 7-плоская пружина; 8-спиральная пружина;
9-ушко; 10-рычаг; 11-опорные центры; 12-стержень;
13-фильтр; 14-штуцер; 15-спиральная пружина.

РЕГУЛИРОВОЧНЫЙ КЛАПАН
ВОСПЛАМЕНИТЕЛЯ АППАРАТОВ КГ-125 К

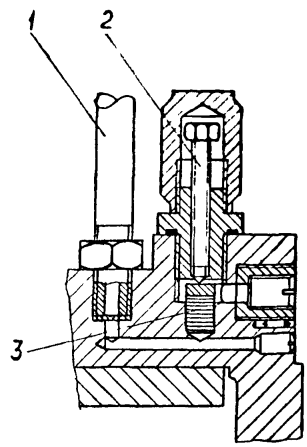

1 – трубка воспламенителя;
2 – регулировочный винт;
3 – мембранный фильтр.

gost.e-ecolog.ru