P 2852-007-003

gost.e-ecolog.ru

Ростовское Центральное проектно-конструкторское бюро
с опытным производством

СБОРНИК ТЕХНОЛОГИЧЕСКИХ КАРТ ПО ТЕХНИЧЕСКОМУ ОБСЛУЖИВАНИЮ СРЕДСТВ НАВИГАЦИОННОГО ОБОРУДОВАНИЯ МОРСКИХ ПУТЕЙ Р 2852-007-003

1985

Инв.№подл. | Подп. и дата | Взам.инв.№ | Инв.№дубл. | Подп.и дата
Т/22 113997 | Усов — 9.10.85г.

ТЕХНОЛОГИЧЕСКАЯ КАРТА №68

МАЯЧНЫЕ СВЕТООПТИЧЕСКИЕ АППАРАТЫ ТИПОВ ЭИ, АИ, ЭИС и АИС	ТЕКУЩИЙ И СРЕДНИЙ РЕМОНТЫ	**ПЕРИОДИЧНОСТЬ ТО (РЕМОНТА)** Текущий ремонт проводится один раз в год. Средний ремонт производится один раз в три года для светооптических аппаратов, устанавливаемых на морских навигационных знаках и один раз в три года – на ПМЗ

ОБЩИЕ СВЕДЕНИЯ

КРАТКОЕ СОДЕРЖАНИЕ РАБОТЫ

Доставить светооптический аппарат к месту ремонта. Снять колпак (верхнюю часть аппарата) и демонтировать лампонаситель (ламподержатель) или проблескатор, с помощью мягкой ветоши, проволочной и волосяной щеток, плоского набора и мелкой наждачной бумаги очистить светооптический аппарат снаружи и внутри от пыли, грязи, копоти, старой краски и следов коррозии.

Внешним осмотром определить техническое состояние светооптического аппарата, произвести дефектацию с учетом сведений о неисправностях аппарата, выявленных в межремонтный период, отраженных в технической документации. Устранить неисправности светооптического аппарата, устранив неисправности крепления линзы, светофильтра, а для аппаратов типа АИС и ЭИС, кроме того, рефлектора, при необходимости произвести замену вышедших из строя крепежных элементов, прижимных пружин линзы и светофильтра (до 30% общего объема работ по капитальному ремонту).

Снять прижимные стекла накладки и удалить замазку, удалить штормовые стекла, имеющие трещины и заменить их новыми. Устранить неисправности крепления штормовых стекол, заменив вышедшие из строя замазку, устранив неисправности и заменив вышедшие из строя накладки.

Устранить неисправности вентиляционной системы, для чего снять верхнюю часть аппарата и произвести чистку сетки и улиток вентиляционной системы с последующей промывкой всего вентиляционного устройства. С помощью крокуса и отмученного мела произвести полировку оптики и очистку металлической оправы линзы. Отполировать отражатель (для аппаратов типа АИС и ЭИС).

Восстановить брызгозащищенность светооптического аппарата, заменив резиновые прокладки, потерявшие свои первоначальные свойства вследствие высыхания или по другим причинам.

Подготовить светооптический аппарат к покраске, обезжирив поверхности аппарата и закрыв бумагой или нанеся четолстый слой масла на штормовые стекла. Окрасить светооптический аппарат эмалевыми красками. Внутренние поверхности аппарата окрашивать белой краской, наружные – красной.

Установить в светооптический аппарат проблескатор (для аппаратов с ацетиленовыми источниками питания) или лампонаситель, ламподержатель (для аппаратов с электрическими источниками питания).

Очистить штормовые стекла аппарата от масла, почистить штормовые стекла и светофильтр отмученным мелом или другими эффективными средствами. Разбитый или имеющий трещины светофильтр заменить. Установить линзу и светофильтр.

Подключить светооптический аппарат к источнику питания и произвести фокусировку источника света. Фокусировку производить методом, обеспечивающим максимальную точность в соответствии с имеющимися условиями и оборудованием. На аппаратах направленного действия, кроме фокусировки источника света, произвести установку отражателя.

Отремонтированный и отрегулированный светооптический аппарат доставить к месту хранения.

По окончании работ освободить рабочее место от мусора, остатков краски, масла и посторонних предметов.

Заполнить техническую документацию

ОБОРУДОВАНИЕ, ПРИСПОСОБЛЕНИЯ, ИНСТРУМЕНТ И ОСНОВНЫЕ МАТЕРИАЛЫ

1. Кисти проволочные ручные.
2. Кисть обтирочная.
3. Бумага наждачная мелкая.
4. Набор ключей гаечных плоских с открытым зевом по ГОСТ.359-80.
5. Ключ фонаря торцовый 8х8
6. Отвертка часовая.
7. Отвертка 150 и 175 мм.
8. Замазка стекольная.
9. Кисть флейц.
10. Нож монтерский.
11. Замазка стекольная.
12. Крокус.
13. Уайт-спирит.
14. Мел отмученный.
15. Лакокрасочные материалы.

ИСПОЛНИТЕЛИ	ПОДГОТОВКА РАБОЧЕГО МЕСТА	ВЫПОЛНЕНИЕ РАБОТЫ ПО ОПЕРАЦИЯМ
МАСТЕР	1. Проверяет наличие и состояние соответствующих средств индивидуальной защиты. 2. Контролирует наличие и исправность необходимых инструментов. 3. По технической документации знакомится со сведениями о техническом состоянии светооптического аппарата	1. Осуществляет общее руководство работами. 2. Проводит инструктаж по технике безопасности. 3. Осуществляет ремонт и регулировку светооптического аппарата.
СМОТРИТЕЛЬ ОГНЕЙ	1. Проверяет наличие и исправность необходимого инструмента, материалов и приспособлений. 2. Освобождает рабочее место от посторонних предметов, грязи, масла и краски. 3. Готовит к работе отмученный мел, крокус, стекольную замазку и лакокрасочные материалы.	1. Очищает светооптический аппарат от краски, пыли, грязи, копоти и следов коррозии. 2. Выполняет операции по указанию мастера. 3. Производит приборку рабочего места после окончания ремонтных работ

1. Доставить светооптический аппарат к месту ремонта.
2. Подготовить рабочее место.
3. Очистить металлические поверхности аппарата от старой краски, пыли, грязи, копоти и следов коррозии.
4. Осмотреть светооптический аппарат, произвести дефектацию.
5. Устранить неисправности светооптического аппарата, заменив при необходимости отдельные, вышедшие из строя детали (до 30% общего объема работ по капитальному ремонту)*.
6. Заменить штормовые стекла, имеющие трещины.
7. Устранить неисправности крепления штормовых стекол.
8. Устранить неисправности вентиляционной системы.
9. Отполировать оптику крокусом, очистить металлическую оправу линзы.
10. Отполировать отражатель (только для аппаратов типа ЭИ и АИС).
11. Восстановить брызгозащищенность светооптического аппарата.
12. Подготовить светооптический аппарат к покраске.
13. Окрасить светооптический аппарат соответствующими красками.
14. Установить в светооптический аппарат проблескатор (для аппаратов типов АИ и АИС) или лампонаситель (ламподержатель) (для аппаратов типа ЭИ и ЭИС).
15. Почистить штормовые стекла и светофильтр аппарата отмученным мелом или другими достаточно эффективными средствами, протереть спиртом. Имеющий трещины светофильтр заменить.
16. Установить линзу и светофильтр.
17. Подключить светооптический аппарат к источнику питания, отфокусировать источник света.
18. Доставить аппарат к месту хранения.
19. Освободить место проведения работ от мусора и посторонних предметов.
20. Заполнить техническую документацию.

Примечание. Ремонт и регулировку аппаратов управления огнем и их комплектующих изделий производить в соответствии с техпроцессом, описанным в соответствующих технологических картах данного сборника

Аппарат АМ-200

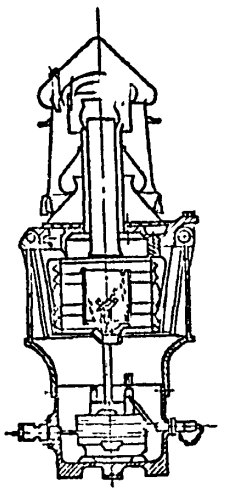

Аппарат АМС-200

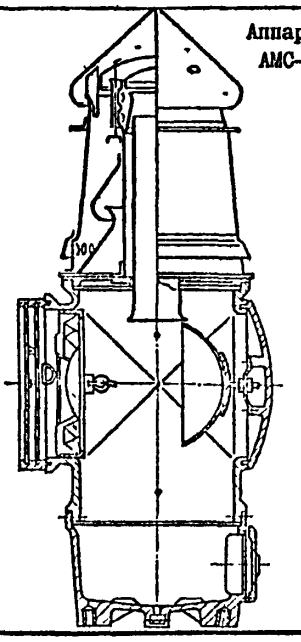

ТРЕБОВАНИЯ БЕЗОПАСНОСТИ ТРУДА

I. При регулировке светооптических аппаратов типа АИ и АИС запрещается:

использовать искрообразующий инструмент;

пользоваться открытым огнем во всех случаях, кроме зажигания огня ацетиленовой горелки;

зажигать огонь на ацетиленовой горелке без предварительного проветривания полости аппарата в течение не менее 10 минут

Аппарат ЭИС-120

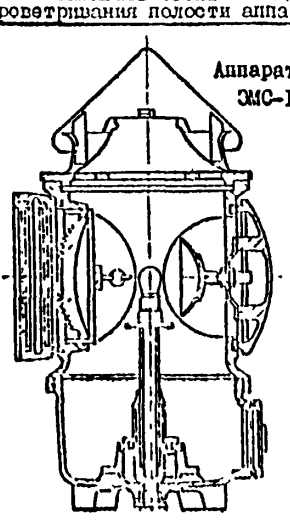

Аппарат ЭИ-200

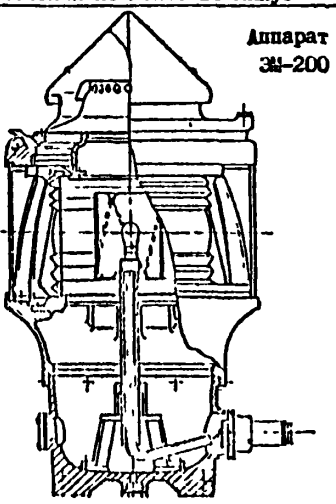

ОХЕМА РАСПРЕДЕЛЕНИЯ ИСПОЛНИТЕЛЕЙ ПО ОПЕРАЦИЯМ (номера на схеме соответствуют операциям, перечисленным выше)

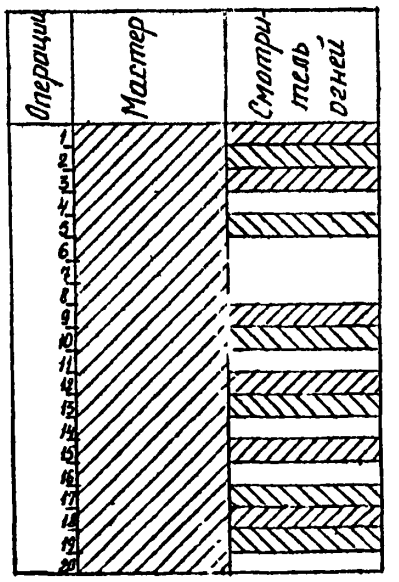

* при среднем ремонте до 60% общего объёма работ по капитальному ремонту

Инв. № подл. | Подп. и дата | Взам. инв. № | Инв. № дубл. | Подпись и дата

gost.e-ecolog.ru