P 2852-007-003

gost.e-ecolog.ru

Ростовское Центральное проектно-конструкторское бюро
с опытным производством

СБОРНИК ТЕХНОЛОГИЧЕСКИХ КАРТ ПО ТЕХНИЧЕСКОМУ ОБСЛУЖИВАНИЮ СРЕДСТВ НАВИГАЦИОННОГО ОБОРУДОВАНИЯ МОРСКИХ ПУТЕЙ Р 2852-007-003

1985

Инв.№подл. | Подп. и дата | Взам.инв.№ | Инв.№дубл. | Подп.и дата
Т/22 113997 | Усов — 9.10.85г.

ТЕХНОЛОГИЧЕСКАЯ КАРТА №45

АЦЕТИЛЕНОВЫЕ МАЯЧНЫЕ СВЕТООПТИЧЕСКИЕ АППАРАТЫ ВСЕХ ТИПОВ	ВЫВОД ИЗ ЭКСПЛУАТАЦИИ СВЕТООПТИЧЕСКИХ АППАРАТОВ, УСТАНОВЛЕННЫХ НА ОБСЛУЖИВАЕМЫХ И НЕ ОБСЛУЖИВАЕМЫХ МОРСКИХ НАВИГАЦИОННЫХ ЗНАКАХ	ПЕРИОДИЧНОСТЬ ТО (РЕМОНТА) ПРОВОДЯТСЯ ПРИ ВЫВОДЕ ИЗ ДЕЙСТВИЯ ЗНАКА

ОБЩИЕ СВЕДЕНИЯ

КРАТКОЕ СОДЕРЖАНИЕ РАБОТЫ

Доставить к навигационному знаку необходимый инструмент и оборудование. Закрыть вентили ацетиленовых баллонов, одеть заглушки на свободные концы газопровода и на боковые отверстия вентилей ацетиленовых баллонов. Навинтить на ацетиленовые баллоны предохранительные колпаки. Поднявшись на верхнюю площадку знака и дождавшись, когда погаснет огонь на рожках горелки и трубке воспламенителя, отсоединить светооптический аппарат от газопровода. Навинтить на свободный конец газопровода и на газовход светооптического аппарата заглушки. Отвинтить болты, крепящие светооптический аппарат к подфонарному столику (площадке) и снять светооптический аппарат. Оборудование или приводя в рабочее состояние грузоподъемное устройство знака, застропить светооптический аппарат и опустить его на землю. Освободить баллоны от хомутов и, вынув их из шкафа для источников питания, погрузить на транспортное средство. Погрузить на транспортное средство светооптическую аппаратуру и инструмент. Заполнить техническую документацию

Монтажная схема ацетиленового оборудования

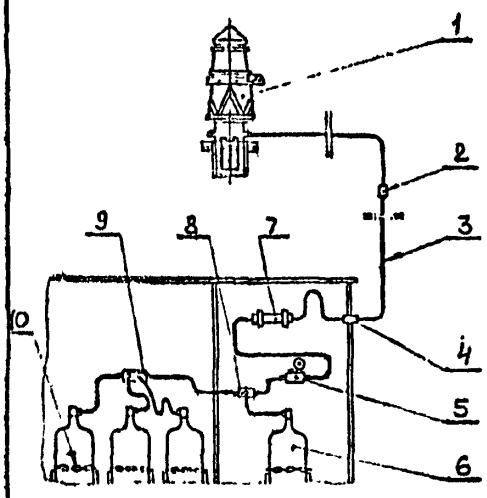

1– маячный светооптический аппарат; 2– штуцерное соединение; 3– ацетиленовый трубопровод; 4– штуцер проходной; 5– мембранный клапан с манометром; 6– ацетиленовый баллон; 7– войлочный фильтр; 8– коллектор; 9– коллектор; 10– крепление ацетиленового баллона

ОБОРУДОВАНИЕ, ПРИСПОСОБЛЕНИЯ, ИНСТРУМЕНТ И ОСНОВНЫЕ МАТЕРИАЛЫ

1. Набор ключей латунных.
2. Ручные тали, ручная лебедка или кронштейн с блоком грузоподъёмностью не менее 100 кгс.
3. Носилки для баллонов специальные грузоподъёмностью не менее 100 кгс.
4. Такелаж.

ИСПОЛНИТЕЛИ	ПОДГОТОВКА РАБОЧЕГО МЕСТА	ВЫПОЛНЕНИЕ РАБОТЫ ПО ОПЕРАЦИЯМ
КАПИТАН-начальник путевого поста (СТАРШИЙ ПОМОЩНИК – смотритель огней	1. Проверяет у исполнителей наличие и исправность соответствующих средств индивидуальной защиты. 2. Контролирует исправность используемого оборудования и инструмента. 3. Контролирует наличие маркировки о своевременном испытании грузоподъемных средств 4. Готовит техническую документацию	1. Осуществляет общее руководство работами. 2. Проводит инструктаж по технике безопасности. 3. Заполняет техническую документацию
СТАРШИЙ МЕХАНИК – смотритель огней (СТАРШИЙ МЕХАНИК – смотритель огней)	1. Готовит подходы к знаку. 2. Проверяет наличие и исправность необходимого оборудования и инструмента. 3. Доставляет к навигационному знаку необходимый инструмент и оборудование	1. Перекрывает вентили ацетиленовых баллонов, отсоединяет баллоны от газопровода и навинчивает заглушки на газопровод и боковые отверстия вентилей баллонов. 2. Отсоединяет светооптический аппарат от газопровода, навинчивает заглушки на газопровод и газоход аппарата. 3. Снимает светооптический аппарат, опускает его на землю. 4. Навинчивает предохранительные колпаки на ацетиленовые баллоны.
МАТРОС I КЛАССА – смотритель огней И РАБОЧИЙ	1. Готовят подход к знаку. 2. Освобождают рабочее место от снега, льда и посторонних предметов. 3. Доставляют к навигационному знаку необходимый инструмент и оборудование	1. Снимают баллоны с ацетиленом со штатных мест. 2. Расстраивают светооптический аппарат на земле. 3. Грузят баллоны с ацетиленом, светооптический аппарат на транспортное средство. 4. Участвуют в демонтаже светооптической аппаратуры и спуске её на землю

1. Доставить к навигационному знаку необходимый инструмент и оборудование.
2. Подготовить рабочее место.
3. Закрыть вентили на ацетиленовых баллонах
4. Отсоединить ацетиленовые баллоны от газопровода, поставить на газопровод и на боковые отверстия вентилей баллонов заглушки, навинтить на баллоны предохранительные колпаки
5. Отсоединить светооптический аппарат от газопровода, поставить заглушки на газопровод и газоход светооптического аппарата.
6. Отсоединить светооптический аппарат от подфонарного столика (площадки).
7. Застропить светооптический аппарат и опустить его с верхней площадки знака на землю.
8. Погрузить светооптический аппарат, баллоны с ацетиленом, инструмент и приспособления на транспортное средство.
9. Заполнить техническую документацию.

СХЕМА РАСПРЕДЕЛЕНИЯ ИСПОЛНИТЕЛЕЙ ПО ОПЕРАЦИЯМ (номера на схеме соответствуют операциям, перечисленным выше)

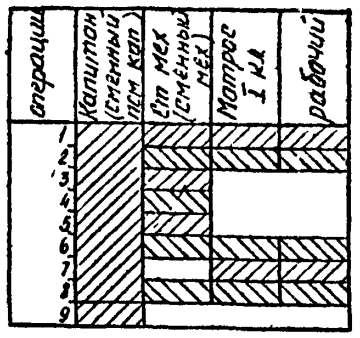

Монтажная схема ацетиленового оборудования створного знака

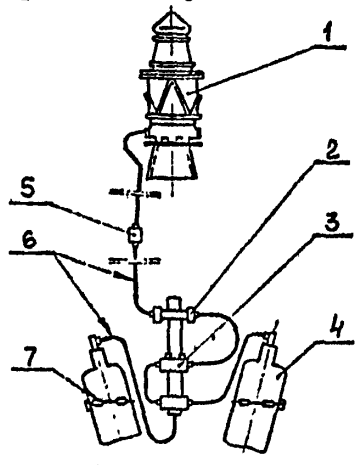

1– маячный светооптический аппарат; 2– войлочный фильтр; 3– мембранный клапан; 4– ацетиленовый баллон; 5– штуцерное соединение; 6– ацетиленовый трубопровод; 7– крепление ацетиленового баллона

Ацетиленовый маячный светооптический аппарат АМ-200

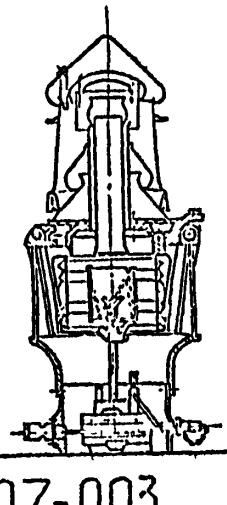

ТРЕБОВАНИЯ БЕЗОПАСНОСТИ ТРУДА

1. Запрещается приступать к работе, если:
исполнители работ не снабжены соответствующей спецодеждой, касками, рукавицами, а зимой – перчатками;
рабочее место загромождено, залито краской, маслом, покрыто снегом или льдом;
не проверена исправность используемых инструмента и приспособлений, а также грузоподъёмного устройства и такелажа.
2. Перед подъёмом на знак необходимо убедиться в отсутствии видимых повреждений конструкций знака, в исправности трапов и лестничных ограждений.
3. В случае, если подход к знаку затруднен, необходимо предварительно расчистить его, убрать коряги, камни, зыбкие места оборудовать настилами (гатями).
4. В холодное время года, по мере подъёма на знак, необходимо очищать ступени от снега и льда (при их наличии).
5. При подъёме на знак работника все необходимые ему инструменты должны находиться в специальной сумке, одетой через плечо работника (обе руки должны быть свободны). Масса поднимаемого работником груза не должна превышать 6 кг.
6. Поднявшись на верхнюю площадку знака, работник должен закрыть крышку входного люка.
7. Запрещается работать на верхней площадке знака при ветре свыше 5 баллов, во время снегопада, гололедицы.
Во время работы на верхней площадке знака все необходимые инструменты должны находиться в специальной сумке или закреплены у пояса работника специальными штертами достаточной длины.
8. При работе с ацетиленовым оборудованием запрещается:
пользоваться открытым огнем во всех случаях, кроме зажигания огня трубке воспламенителя;
использовать инструмент, могущий служить причиной искрообразования;
транспортировать баллоны с ацетиленом без предохранительных колпаков, на плечах и менее, чем двумя работниками.
9. Лебёдки с ручным приводом, предназначенные для подъёма грузов должны иметь безопасные рукоятки со стопором и обеспечивать возможность подъёма или опускания груза только при вращении рукоятки, при этом скорость движения груза не должна превышать 20 м/мин

Инв.№ подл. | Подп. и дата | Взам. инв. № | Инв.№ дубл. | Подп. и дата

Изм.	Лист	№ докум.	Подп.	Дата

Р 2852-007-003

Лист 108

СПРАВОЧНАЯ ИНФОРМАЦИЯ К ТЕХНОЛОГИЧЕСКОЙ КАРТЕ № 39-45

Аппарат маячный светооптический АМ-100

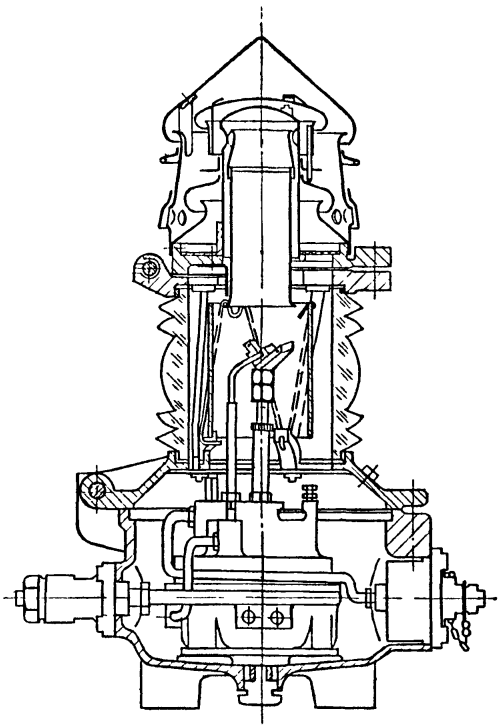

Маячный светооптический аппарат направленного действия АМС-210

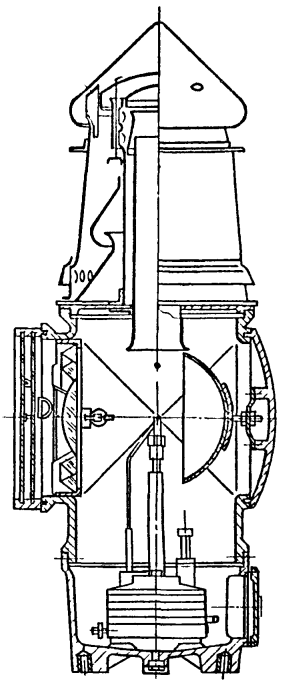

Маячный светооптический аппарат кругового действия АМ-200

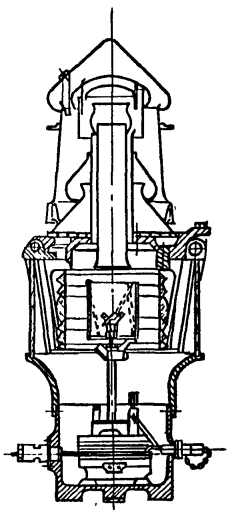

Маячный светооптический аппарат направленного действия АМС-120

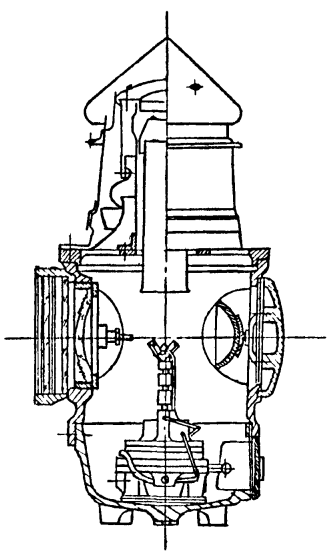

ОСНОВНЫЕ ТЕХНИЧЕСКИЕ ДАННЫЕ СВЕТООПТИЧЕСКИХ АППАРАТОВ

№№ пп	Тип аппаратов	Максимальный расход газа в л/ч	Дальность видимости белого огня в милях	Масса аппаратов в кг
1	АМ-100	10	4,1	12
2	АМ-140	20	6,0	21,5
3	АМ-200	45	7,5	35
4	АМ-300	60	8,6	58
5	АМ-500	75	11,0	171
6	АМС -120	20	8,0	16
7	АМС-210	45	12,8	28,5
8	АМС-350	60	15,0	46

УСТАНОВКА ПЛОСКОСТИ ПЛАМЕНИ



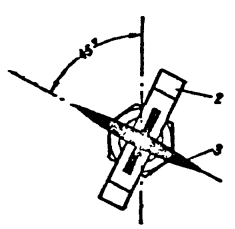

1 –линза,
2–ацетиленовая горелка,
3–плоскость пламени

Инв.№подл. | Подп. и дата | Взам.инв.№ | Инв.№дубл. | Подп.и дата

gost.e-ecolog.ru