Карта трудового процесса	Срезка растительного слоя грунта бульдозером ДЗ-8 (Д-271 А) с применением поперечно-участковой схемы	Разработана ГП Центроргтруд Росавтодора
КТП-4.03-2001 (Е-2-1-5-1а-89)		Взамен КТ – 4.03.88

1. Область и эффективность применения карты

1.1. Карта предназначена для рациональной организации труда машиниста бульдозера при срезке растительного слоя грунта 1 группы.

1.2. Показатели производительности труда:

№ п/п	Наименование показателей	Единица измерения	Величина показателей по ЕНиР	по карте
1.	Выработка на 1 чел.-день	$м^2$	9524	10526
2.	Затраты труда на срезку 1000 $м^2$ растительного слоя	чел.-час	0,84	0,76

Примечание: В затраты труда по карте включено время на подготовительно-заключительные работы – 5% и отдых – 10%.

Снижение затрат труда и повышение выработки на 10,5% достигается в результате совмещения рабочих операций машинистом бульдозера и применения поперечно-участковой схемы.

2. Подготовка и условия выполнения процессов

2.1. До начала работ по срезке растительного слоя очистить участок от леса, кустарника и крупных камней; перенести при необходимости имеющиеся подземные коммуникации, опоры воздушных линий электропередач, радио и связи; выполнить разбивочные работы по восстановлению трассы; обеспечить своевременную заправку механизмов горючесмазочными материалами.

2.2. Растительный слой должен срезаться, как правило, в талом состоянии.

2.3. Растительный слой грунта следует срезать и собирать в отвалы, которые располагаются по краям полосы отвода или на специальных площадках, до начала земляных работ.

Срезанный слой используется для укрепления откосов земляного полотна и резервов.

2.4. Независимо от высоты насыпи и профиля земляного полотна, необходимо растительный слой срезать на полную ширину земляного полотна с учетом ширны резервов.

2.5. Нормами учтена срезка грунта при отсутствии корней кустарника за один-два прохода по одному следу на глубину до 15 см; при

gost.e-ecolog.ru

наличии корней кустарника и деревьев – за два-три прохода по одному следу на общую глубину до 25 см.

2.6. Поперечно-участковую схему рекомендуется применять при снятии растительного слоя значительной толщины при ширине земляного полотна до 35 м.

2.7. Нормами предусмотрена работа бульдозеров в грунтах природной влажности. При работе бульдозеров в переувлажненных грунтах, в которых буксуют или вязнут гусеницы тракторов, норму времени умножать на 1,15.

2.8. К работе допускаются рабочие, прошедшие инструктаж по технике безопасности. Все мероприятия должны производиться в соответствии с правилами охраны труда при строительстве, ремонте и содержании автомобильных дорог, СниП III-4-80, СНиП 12-03-99.

3. Исполнители, предметы и орудия труда

3.1. Исполнители.

1. Машинист бульдозера 6 разряд ($М_1$) 1

3.2. Машины, оборудование, инструменты, приспособления, инвентарь.

№ п/п	Наименование	Кол-во
1	2	3
1.	Бульдозер ДЗ-8 (Д-271) на базе трактора Т-100	1

3.3. Спецодежда и спецобувь.

1. Комбинезон хлопчатобумажный 1
2. Руковицы комбинированные двупалые 1 пара

4. Технологический процесс и организация труда

4.1. Растительный слой срезают и перермещают в три-четыре приема по длине поперечной полосы срезки. Первое зарезание и перемещение делают на участке, прилегающем к месту складирования грунта.

Каждый цикл бульдозера по срезке растительного грунта производится в следующей технологической последовательности:

- подготовка к срезке растительного слоя;
- зарезание и перемещение растительного слоя;
- складирование грунта в валик;
- возвращение к началу следующего проходу;
- дополнительный переход.

Длина продольного валика определяется потребностью в растительном грунте для укрепления каждой из сторон насыпи.

4.2. График трудового процесса рабочего цикла

№ п/п	Наименование операций	В р е м я, мин				Продолжительность цикла,мин	Затраты труда,чел.-мин
		10	20	30	40		
1.	Подготовка к срезке растительного слоя	M_1				4,4	4,4
2.	Зарезание и перемещение растительного слоя		M_1			19,8	19,8
3.	Собирание грунта в валик			M_1		6,6	6,6
4.	Возвращение к началу следующего прохода				M_1	8,47	8,47
	Итого					**39,27**	**39,27**
	Дополнительный переход						**0,5**
	ПЗР и отдых (15%)						**6,0**
	ВСЕГО:						**45,77**

Примечание: Число циклов на 1000 м^2 равно одиннадцати.

4.3. Схема организации рабочего места

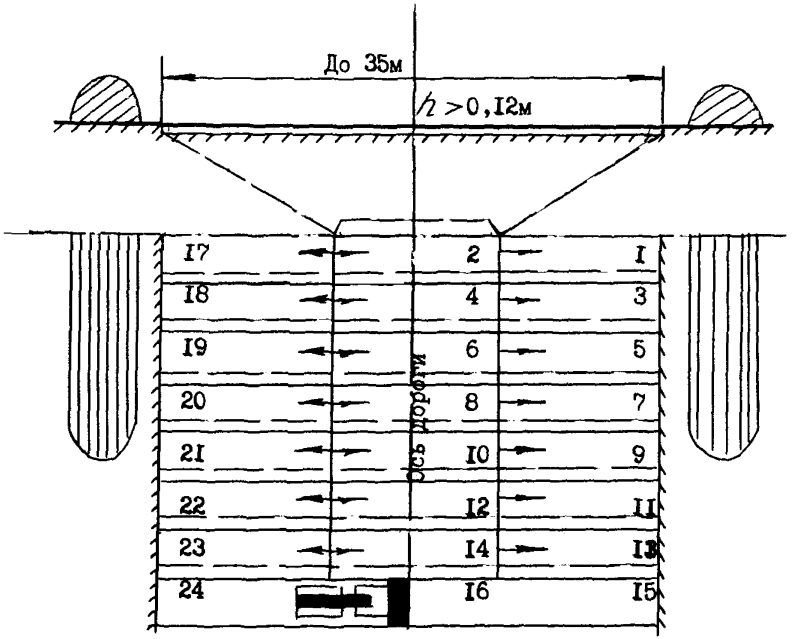

Поперечно-участковая схема срезки растительного слоя грунта.

5. Приемы труда

№ п/п	Наименование Операций	Характеристика приемов труда
1	2	3
1.	Подготовка к срезке растительного слоя	Остановив бульдозер на краю участка (1/3 часть полосы срезки), $М_1$ опускает отвал бульдозера и, начав, движение заглубляет его на глубину срезки растительного слоя.
2.	Зарезание и перемещение растительного слоя	$М_1$ – отвалом бульдозера срезает на первой передаче растительный слой и перемещает его перпендикулярно от края участка к границе полосы срезки на расстояние 1-1,5 м от подошвы насыпи. Срезая растительный слой на втором участке, $М_1$ перемещает грунт к границе полосы срезки через первый участок. Каждый последующий проход перекрывает предыдущий на 25-30 см.
3.	Собирание грунта в валик	$М_1$ постепенно поднимает отвал бульдозера и на первой передаче собирает грунт в продольные валики, по обе стороны от подошвы насыпи.
4.	Возвращение к началу следующего прохода	$М_1$ на третьей передаче заднего хода возвращает бульдозер от места складирования к началу зарезания.
5.	Дополнительный переход	$М_1$ разворачивает бульдозер и с поднятым отвалом переезжает после окончания срезки растительного грунта со 2-го на 3-й участок.

МИНИСТЕРСТВО ТРАНСПОРТА РОССИЙСКОЙ ФЕДЕРАЦИИ
ГОСУДАРСТВЕННАЯ СЛУЖБА ДОРОЖНОГО ХОЗЯЙСТВА

ГОСУДАРСТВЕННОЕ ПРЕДПРИЯТИЕ ЦЕНТР ОРГАНИЗАЦИИ ТРУДА
И ЭКОНОМИЧЕСКИХ МЕТОДОВ УПРАВЛЕНИЯ
(Центроргтруд)

СБОРНИК
КАРТ ТРУДОВЫХ ПРОЦЕССОВ НА СТРОИТЕЛЬСТВО АВТОМОБИЛЬНЫХ ДОРОГ

ВЫПУСК IV

Подписано в печать 5.11.2001 г.
Формат издания 60x84/16. Объем 5 печ. л.
Гарнитура "Times New Roman"
Печать офсетная. Бумага газетная.
Тираж 1 500 экз.

Отпечатано с готового оригинал-макета
в типографии 4-го филиала Воениздата.
Заказ № 5396.

125319, Москва, Большой Коптевский проезд, 16 корп. 2.

gost.e-ecolog.ru