ГОСУДАРСТВЕННЫЙ СТАНДАРТ
СОЮЗА ССР

КРУГИ АЛМАЗНЫЕ ШЛИФОВАЛЬНЫЕ ЧАШЕЧНЫЕ КОНИЧЕСКИЕ ФОРМЫ 12А2 С УГЛОМ 45°

ОСНОВНЫЕ РАЗМЕРЫ

ГОСТ 16172–80
(СТ СЭВ 404–77)

Издание официальное

Е

Цена 3 коп.

ГОСУДАРСТВЕННЫЙ КОМИТЕТ СССР ПО СТАНДАРТАМ
Москва

gost.e-ecolog.ru

УДК 621.922.34.001.24:006.354

Группа Г25

2724-0000

ГОСУДАРСТВЕННЫЙ СТАНДАРТ СОЮЗА ССР

КРУГИ АЛМАЗНЫЕ ШЛИФОВАЛЬНЫЕ ЧАШЕЧНЫЕ КОНИЧЕСКИЕ ФОРМЫ 12А2 С УГЛОМ 45°

Основные размеры

Diamond grinding wheels taper cup (diamond in rim) wheel shape 12A2 with angle 45°. Basic dimensions

ОКП 39 7001

ГОСТ 16172—80*

(СТ СЭВ 404—77)

Взамен ГОСТ 16172—70

Постановлением Государственного комитета СССР по стандартам от 14 января 1980 г. № 131 срок введения установлен

с 01.01.81

Проверен в 1985 г.

Несоблюдение стандарта преследуется по закону

1. Настоящий стандарт распространяется на алмазные шлифовальные чашечные конические круги формы 12А2 с углом 45° с относительной концентрацией алмазов 50, 75, 100 и 150, изготовляемые для нужд народного хозяйства и для экспорта.

Настоящий стандарт полностью соответствует СТ СЭВ 404—77.

2. Основные размеры кругов должны соответствовать указанным на чертеже и в таблице.

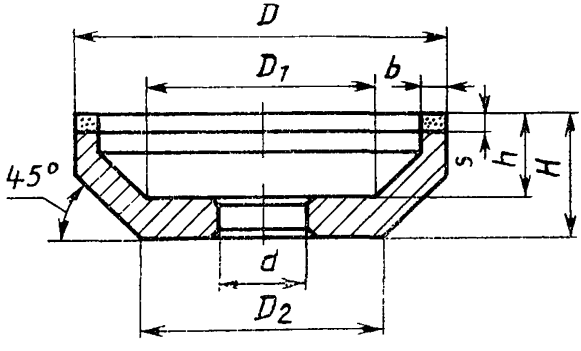

Издание официальное

Перепечатка воспрещена

★

Е

** Переиздание (июнь 1986 г.) с Изменением № 1, утвержденным в июне 1985 г. (ИУС 9—85)*

© Издательство стандартов, 1986

мм

Обозначение типоразмера круга	Применяемость	D	H	d	D_1, не менее	D_2, не более	h	b	s
2724-0001		50	19,5	16	25	26	14	2	(1,5)
2724-0002								3	
2724-0003			21				15	2	3
2724-0004								3	
2724-0005		75	20		32	51	11	3	2
2724-0006								6	
2724-0007			21				12	3	3
2724-0008								6	
2724-0009		100	26	20	40	66	16	6	3
2724-0010								10	
2724-0011			27				17	6	4
2724-0012								10	
2724-0013			28				18	6	5
2724-0014								10	
2724-0015			32				22	3	3
2724-0016								5	
2724-0017								10	
2724-0018			34				24	3	5
2724-0019								5	
2724-0020								10	
2724-0021		125	26		60	91	16	6	3
2724-0022								10	
2724-0023			27				17	6	4
2724-0024								10	
2724-0025			28				18	6	5
2724-0026								10	
2724-0027			40	32			28	3	3
2724-0028								5	
2724-0029								10	

Продолжение

мм

Обозначение типоразмера круга	Применяемость	D	H	d	D_1, не менее	D_2, не более	h	b	s
2724-0030		125	42	32	60	91	30	3	5
2724-0031								5	
2724-0032								10	
2724-0033		150	26		80	116	16	6	3
2724-0034								10	
2724-0035								15	
2724-0036			28				18	6	5
2724-0037								10	
2724-0038								15	
2724-0039			40				28	(5)	3
2724-0040								10	
2724-0041								20	
2724-0042			42				30	(5)	5
2724-0043								10	
2724-0044								20	
2724-0045			40	(51)			28	(5)	3
2724-0046								10	
2724-0047								20	
2724-0048			42				30	(5)	5
2724-0049								10	
2724-0050								20	
2724-0051		175	25	51	120	141	13	6	2
2724-0052								10	
2724-0053								15	
2724-0054			26				14	6	3
2724-0055								10	
2724-0056								15	

Продолжение

мм

Обозначение типоразмера круга	Применяемость	D	H	d	D_1, не менее	D_2, не более	h	b	s
2724-0057		175	27	51	120	141	15	6	4
2724-0058								10	
2724-0059								15	
2724-0060			28				16	6	5
2724-0061								10	
2724-0062								15	
2724-0063		200	26			166	14	10	3
2724-0064								15	
2724-0065								20	
2724-0066			28				16	10	5
2724-0067								15	
2724-0068								20	
2724-0069			50	(32)			36	10	3
2724-0070								20	
2724-0071			52				38	10	5
2724-0072								20	
2724-0073			50	51			36	10	3
2724-0074								20	
2724-0075			52				38	10	5
2724-0076								20	
2724-0077			50	(76)			36	10	3
2724-0078								20	
2724-0079			52				38	10	5
2724-0080								20	
2724-0081		250	26	76	160	216	14	10	3
2724-0082								15	
2724-0083								20	

Продолжение

мм

Обозначение типоразмера круга	Применяемость	D	H	d	D_1, не менее	D_2, не более	h	b	s
2724-0084		250	28	76	160	216	16	10	5
2724-0085								15	
2724-0086								20	
2724-0087			50	(51)			36	10	3
2724-0088								20	
2724-0089			52				38	10	5
2724-0090								20	
2724-0091			50	76			36	10	3
2724-0092								20	
2724-0093			52				38	10	5
2724-0094								20	
2724-0095			50	(127)			36	10	3
2724-0096								20	
2724-0097			52				38	10	5
2724-0098								20	
2724-0099		75	20	20	32	51	11	3	2
2724-0100								6	
2724-0101			21				12	3	3
2724-0102								6	
2724-0103			26,5		40		18,5	3	
2724-0104								6	

Примечание. Размеры, заключенные в скобки, применять не рекомендуется.

Пример условного обозначения типоразмера круга формы 12А2 с углом 45°, наружным диаметром $D=150$ мм, высотой $H=26$ мм, диаметром посадочного отверстия $d=32$ мм,

шириной алмазоносного слоя $b=6$ мм, толщиной алмазоносного слоя $s=3$ мм:

2724-0033 ГОСТ 16172—80

(Измененная редакция, Изм. № 1).

3. Масса алмазов в круге указана в справочном приложении.

4. Технические требования — по ГОСТ 16181—82.

ПРИЛОЖЕНИЕ
Справочное

МАССА АЛМАЗОВ В КРУГАХ ФОРМЫ 12А2 С УГЛОМ 45°

Размеры в мм

D	b	s	Масса алмазов в каратах при относительной концентрации				D	b	s	Масса алмазов в каратах при относительной концентрации			
			50	75	100	150				50	75	100	150
50	2	1,5	1,00	1,49	1,99	2,88	125	6	5	24,70	37,00	49,00	74,00
	3		1,46	2,19	2,92	4,40		10		40,00	60,00	80,00	119,00
	2	3	1,99	2,99	4,00	6,00		3	3	7,60	11,40	15,20	22,80
	3		2,92	4,40	5,80	8,80		5		12,40	18,60	24,90	37,00
75	3	2	2,99	4,50	6,00	9,00		10		23,80	36,00	48,00	71,00
	6		5,70	8,60	11,40	17,20		3	5	12,60	19,00	25,30	38,00
	3	3	4,50	6,70	9,00	13,40		5		20,70	31,00	41,00	62,00
	6		8,60	12,90	17,20	25,80		10		40,00	60,00	80,00	119,00
100	6		11,70	17,50	23,40	35,00	150	6	3	18,00	26,90	36,00	54,00
	10		18,70	28,00	37,00	56,00		10		29,00	44,00	58,00	87,00
	6	4	15,60	23,40	31,00	47,00		15		42,00	63,00	84,00	126,00
	10		24,90	37,00	50,00	75,00		6	5	30,00	45,00	60,00	90,00
	6	5	19,50	29,20	39,00	58,50		10		48,00	73,00	97,00	145,00
	10		31,00	47,00	62,00	93,00		15		70,00	105,00	140,00	210,00
	3	3	6,00	9,00	12,00	18,10		5	3	15,00	22,50	30,00	45,00
	5		9,90	14,80	19,70	29,60		10		29,00	44,00	58,00	87,00
	10		18,70	28,00	37,00	56,00		20		54,00	81,00	108,00	162,00
	3	5	10,10	15,10	20,10	30,00		5	5	25,10	38,00	50,00	75,00
	5		16,40	24,60	33,00	49,00		10		48,00	73,00	97,00	145,00
	10		31,00	47,00	62,00	93,00		20		90,00	135,00	180,00	269,00
125	6	3	14,80	22,20	29,60	44,00	175	6	2	14,00	21,00	28,00	42,00
	10		23,80	36,00	48,00	71,00		10		22,80	34,00	46,00	68,00
	6	4	19,70	29,60	39,00	59,00		15		33,00	50,00	66,00	100,00
	10		32,00	48,00	64,00	95,00		6	3	21,00	32,00	42,00	63,00

Продолжение

D	b	s	Масса алмазов в каратах при относительной концентрации				D	b	s	Масса алмазов в каратах при относительной концентрации			
			50	75	100	150				50	75	100	150
175	10	3	34,00	51,00	68,00	103,00	200	10	5	66,00	98,00	131,00	197,00
	15		50,00	75,00	100,00	149,00		15		96,00	144,00	192,00	288,00
	6	4	28,00	42,00	56,00	84,00		20		124,00	186,00	249,00	373,00
	10		46,00	68,00	91,00	137,00	250	10	3	50,00	75,00	99,00	149,00
	15		66,00	100,00	133,00	199,00		15		73,00	110,00	146,00	219,00
	6	5	35,00	53,00	70,00	105,00		20		95,00	143,00	191,00	286,00
	10		57,00	86,00	114,00	171,00		10	5	83,00	124,00	166,00	249,00
	15		83,00	124,00	166,00	249,00		15		122,00	183,00	244,00	365,00
200	10	3	39,00	59,00	79,00	119,00		20		159,00	238,00	318,00	477,00
	15		58,00	86,00	115,00	173,00							
	20		75,00	112,00	149,00	224,00							

Редактор *В. С. Аверина*
Технический редактор *Л. Я. Митрофанова*
Корректор *Н. Б. Шелкова*

Сдано в наб. 11.01.86 Подп. в печ. 23.09.86 0,5 п. л. 0,63 усл. кр.-отт. 0,42 уч.-изд. л. Тир. 20000 Цена 3 коп.

Ордена «Знак Почета» Издательство стандартов, 123840, Москва, ГСП, Новопресненский пер., 3.
Калужская типография стандартов, ул. Московская, 256. Зак. 1780

gost.e-ecolog.ru