

ГОСУДАРСТВЕННЫЙ СТАНДАРТ
СОЮЗА ССР

ПИССУАРЫ КЕРАМИЧЕСКИЕ НАСТЕННЫЕ

ТИПЫ И ОСНОВНЫЕ РАЗМЕРЫ

ГОСТ 755—72

Издание официальное

Цена 3 коп.

ГОСУДАРСТВЕННЫЙ КОМИТЕТ СОВЕТА МИНИСТРОВ СССР
ПО ДЕЛАМ СТРОИТЕЛЬСТВА
Москва

gost.e-ecolog.ru

РАЗРАБОТАН Государственным научно-исследовательским институтом строительной керамики Министерства промышленности строительных материалов СССР

Директор **Канаев В. К.**
Зам. директора по научной работе **Рохваргер Е. Л.**
Руководитель темы **Канаева В. И.**

ВНЕСЕН Министерством промышленности строительных материалов СССР

Зам. министра **Воронин П. А.**

ПОДГОТОВЛЕН К УТВЕРЖДЕНИЮ Отделом технического нормирования и стандартизации Госстроя СССР

Начальник отдела **Шкинев А. Н.**
Начальник подотдела стандартов и технических условий **Мозольков В. С.**
Ст. инженер **Матлахов С. Г.**

УТВЕРЖДЕН Государственным комитетом Совета Министров СССР по делам строительства
ВВЕДЕН В ДЕЙСТВИЕ Постановлением Государственного комитета Совета Министров СССР по делам строительства от 10 марта 1972 г. № 36

УДК 696.141.2(083.74) Группа Ж21

ГОСУДАРСТВЕННЫЙ СТАНДАРТ СОЮЗА ССР

ПИССУАРЫ КЕРАМИЧЕСКИЕ НАСТЕННЫЕ

Типы и основные размеры

Ceramic wall urinals.
Types and principal dimensions

ГОСТ 755—72

Взамен
ГОСТ 755—62

Постановлением Государственного комитета Совета Министров СССР по делам строительства от 10/III 1972 г. № 36 срок введения установлен

с 1/I 1973 г.;

для писсуаров типа III — с 1/I 1975 г.

Несоблюдение стандарта преследуется по закону

1. Настоящий стандарт распространяется на писсуары настенные, изготовляемые из фарфора, полуфарфора и фаянса, устанавливаемые в туалетных помещениях общественных и промышленных зданий.

2. Писсуары должны изготавливаться в соответствии с требованиями настоящего стандарта по рабочим чертежам, утвержденным в установленном порядке.

3. Писсуары изготавливаются трех типов:

I — писсуар с цельноотлитым керамическим сифоном;

II — писсуар без цельноотлитого керамического сифона;

III — писсуар удлиненный с цельноотлитым керамическим сифоном.

4. Основные размеры писсуаров должны соответствовать указанным на черт. 1—3.

5. Допускаемые отклонения от габаритных и присоединительных размеров ±3%.

Допускаемые отклонения от размеров отверстий и расстояния между отверстиями должны указываться в рабочих чертежах на изделия.

6. Коробление задней стенки не должно превышать:

в писсуарах 1-го сорта 2 мм;

в писсуарах 2-го сорта 3 мм;

в писсуарах 3-го сорта 4 мм.

Тип I. Писсуар с цельноотлитым керамическим сифоном

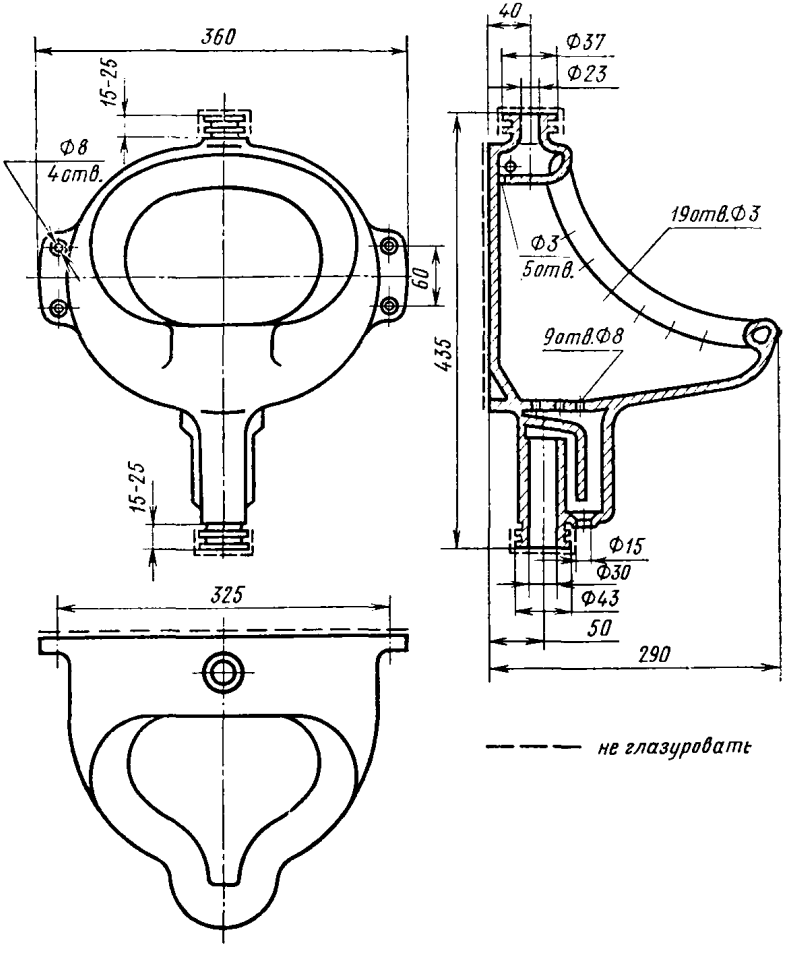

Черт. 1

Тип II. Писсуар без цельноотлитого керамического сифона

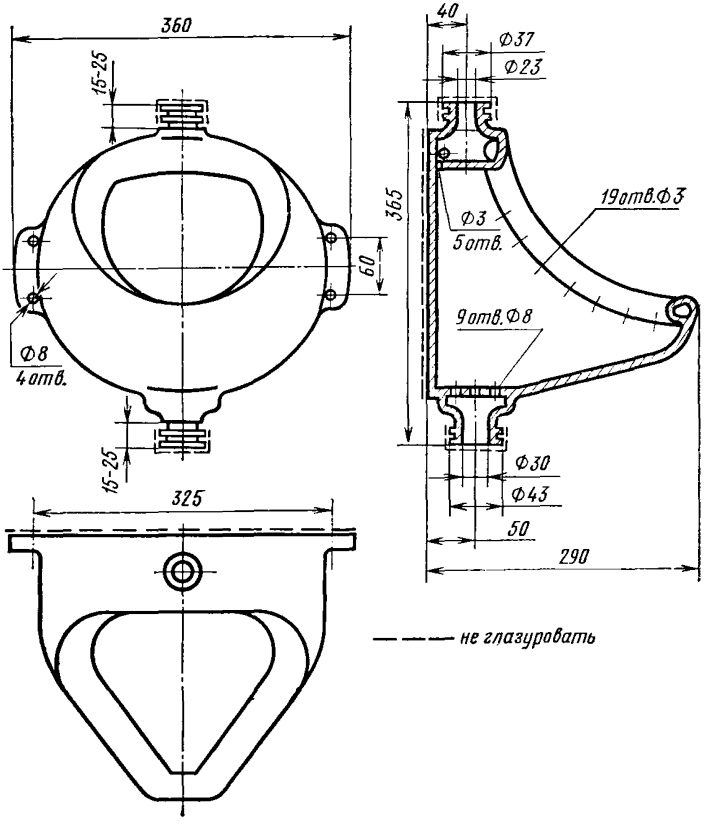

Черт. 2

Тип III. Писсуар удлиненный с цельноотлитым керамическим сифоном

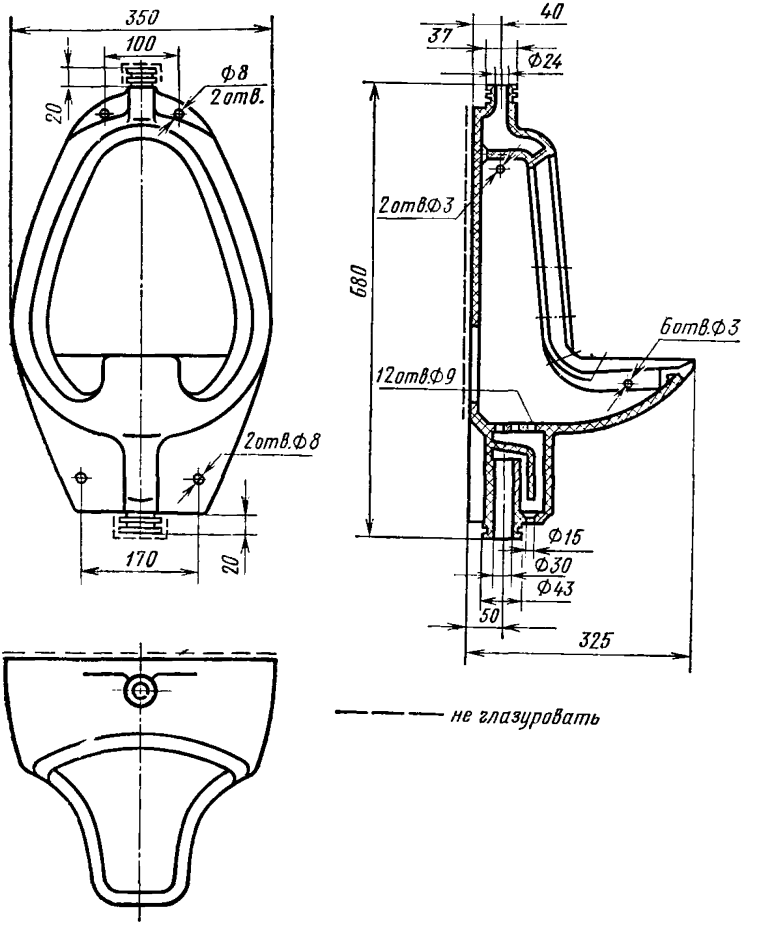

Черт. 3

7. Писсуары должны поставляться по требованию потребителя комплектно с ручными писсуарными кранами и четырьмя шурупами с никелированными головками для крепления их к стене или с бачками автоматической промывки (один бачок на три писсуара) в комплекте с разводящими трубопроводами от бачка к писсуарам и облицовочными колпачками.

Писсуары с цельноотлитыми керамическими сифонами (типы I и III) должны поставляться с установленными в сифонах латун- ... ...ластмассовыми пробками.

gost.e-ecolog.ru