Государственные стандарты
СБОРНИК
Отраслевые стандарты и нормали

АВТОМОБИЛЕСТРОЕНИЕ

Автомобили, прицепы и полуприцепы

ТОМ I

ЧАСТЬ 3

gost.e-ecolog.ru

Прежде чем пользоваться сборником «Автомобилестроение. Автомобили, прицепы и полуприцепы» т. I, ч. 3 внесите следующие исправления:

Стр.	В каком месте	Напечатано	Должно быть
Стр. 23	Табл. 3, 2-я графа слева, 1-я строка снизу	5,0	5,5
Стр. 33	Таблица, продолжение, 4-я графа справа, 2-я строка снизу	5200	4200
Стр. 34	Таблица, продолжение, 5-я графа слева, 3-я строка снизу	4750	4700
Стр. 36	Таблица, продолжение, 8-я графа справа, 5-я строка сверху	0000	10000
Стр. 44	Табл. 1, примечание, 4-я строка снизу	... на 15% ...	... на 1,5% ...
Стр. 71	Табл. 2, головка, 3-я графа справа	d_3'	d_2'
Стр. 71	Табл. 2, головка, 4-я графа справа	d_3	d_2
Стр. 211	7-я строка снизу	... позу человека.	... позу сидячего человека.
Стр. 214	Табл. 4, 1-я графа справа, 3-я строка снизу	30^{+10}	30^{+5}

Сборник «Автомобилестроение. Автомобили, прицепы и полуприцепы» т. I, ч. 3. Издательство стандартов, М., 1975

АВТОМОБИЛЕСТРОЕНИЕ

АВТОМОБИЛИ, ПРИЦЕПЫ И ПОЛУПРИЦЕПЫ

СБОРНИК ГОСУДАРСТВЕННЫХ И ОТРАСЛЕВЫХ СТАНДАРТОВ И ОТРАСЛЕВЫХ НОРМАЛЕЙ

ТОМ I

Часть 3

Издание официальное

ИЗДАТЕЛЬСТВО СТАНДАРТОВ
Москва 1974

УДК 629.114.4(083.74)

В сборник «Автомобилестроение. Автомобили, прицепы и полуприцепы» включены государственные и отраслевые стандарты и отраслевые нормали, утвержденные до 1 мая 1974 года.

В стандарты и нормали внесены все изменения, принятые до указанного срока. Около номера стандарта и нормали, в которые внесены изменения, стоит знак*.

Текущая информация о вновь утвержденных и пересмотренных государственных стандартах, а также о принятых к ним изменениях, публикуется в выпускаемом ежемесячно «Информационном указателе стандартов», об отраслевых стандартах и нормалях — в выпускаемом, ежеквартально «Информационном указателе отраслевых стандартов (нормалей) автомобилестроения».

© Издательство стандартов, 1975

Группа Д25

ГОСУДАРСТВЕННЫЙ СТАНДАРТ СОЮЗА ССР

РЕМНИ БЕЗОПАСНОСТИ ДЛЯ ВОДИТЕЛЕЙ И ПАССАЖИРОВ АВТОТРАНСПОРТНЫХ СРЕДСТВ

Технические требования и методы испытаний

Safety belts for drivers and passengers of vehicles. Technical requirements and methods of tests

ГОСТ 18837—73

Постановлением Государственного комитета стандартов Совета Министров СССР от 28 мая 1973 г. № 1340 срок действия установлен

с 01.01 1975 г.
до 01.01 1980 г.

Настоящий стандарт распространяется на ремни безопасности для водителей и пассажиров* легковых и грузовых автомобилей, автобусов, троллейбусов и других транспортных средств, сконструированных на их шасси**, предназначенные для индивидуального использования водителем или взрослым пассажиром, сидящим в нормальном положении на сиденье автомобиля лицом в направлении движения, и устанавливает технические требования к ремням безопасности, их составляющим частям, комплектующим устройствам и приспособлениям и методы испытаний.

1. ТЕХНИЧЕСКИЕ ТРЕБОВАНИЯ

1.1. Общие требования к ремням безопасности

1.1.1. Ремень безопасности должен включать в себя (см. приложение 9) систему лямок, замыкающее и регулирующее приспособления и, в зависимости от комплектации, энергопоглощающее и втягивающее устройства.

При установке на автомобиль ремень безопасности должен обеспечивать:

эффективное действие по снижению тяжести травмирования пользователя во время дорожно-транспортного происшествия;

* В дальнейшем водитель и пассажир, пользующиеся ремнем безопасности, объединены термином «пользователь».

** В дальнейшем под термином «автомобиль» следует понимать все виды перечисленных транспортных средств.

Издание официальное ★ **Перепечатка воспрещена**

приведение ремня безопасности в рабочее состояние и освобождение от него пользователя простым и естественным воздействием на замыкающее приспособление, причем освобождение от ремня безопасности как самим пользователем, так и посторонним лицом должно выполняться при любом положении автомобиля одной рукой;

передачу нагрузки на возможно бо́льшую поверхность тела пользователя и наименее болезненные части тела;

минимальное стесняющее действие на пользователя;

одинаково удобное пользование ремнем безопасности взрослыми нормального сложения людьми различного комплекции;

незначительное изнашивающее действие на одежду пользователя.

1.1.2. Форма, размеры и расположение ремня безопасности, его частей и комплектующих устройств должны исключить опасность нанесения травм пользователю и другим лицам, находящимся в автомобиле, при его эксплуатации во время дорожно-транспортного происшествия, включая случай частичного или полного разрушения ремня безопасности.

1.1.3. При динамическом нагружении, определяемом условиями динамических испытаний, ремень безопасности с комплектующими его устройствами и приспособлениями не должен разрушаться, а замыкающее приспособление — раскрываться. Допускается нарушение работоспособности ремня безопасности, однако замыкающее приспособление и другие его части должны после динамического нагружения обеспечивать возможность освобождения пользователя от ремня безопасности.

1.1.4. Ограничиваемое ремнем безопасности перемещения пользователя относительно автомобиля при динамическом нагружении, определяемое перемещением манекена относительно тележки в направлении ее движения, включая перемещение за счет скольжения ленты в регулирующем приспособлении, хода срабатывания или свободного хода во втягивающем устройстве, должно составлять по отношению к координатам контрольных точек, указанных в приложении 1 (черт. 1): для поясного ремня безопасности на уровне контрольной точки бедра — от 100 до 200 мм, для всех других типов ремней безопасности на уровне контрольной точки груди — от 200 до 300 мм.

1.1.5. Присоединительные размеры деталей крепления ремня безопасности должны соответствовать присоединительным размерам мест крепления на автомобиле, устанавливаемым стандартами и другой технической документацией.

1.2. Требования к жестким частям ремня безопасности

1.2.1. Жесткие части ремня безопасности и комплектующих устройств и приспособлений не должны иметь острых краев, которые могут приводить к износу лямки ремня в результате трения.

1.2.2. Жесткие части ремня безопасности и комплектующих устройств и приспособлений, предназначенные для передачи нагрузки, поглощения энергии, и декоративные не должны быть ломкими при температуре до минус 60°С.

1.2.3. Жесткие части ремня безопасности и комплектующих устройств и приспособлений должны быть изготовлены из материалов, устойчивых против коррозии, или должны иметь антикоррозионное покрытие.

1.2.4. Жесткие части ремня не должны иметь видимых следов коррозии и структурных изменений, препятствующих правильному функционированию данных частей, а также узла, устойчивости или приспособления, в состав которого они входят.

1.2.5. Замыкающее приспособление и его детали, соприкасающиеся с телом пользователя, должны иметь ширину не менее ширины ленты, из которой изготовлены лямки ремня.

1.2.6. Конструкция замыкающего приспособления должна обеспечивать автоматическое замыкание при сопряжении двух его разъемных частей.

1.2.7. Конструкция замыкающего приспособления должна исключать возможность неустойчивых промежуточных состояний неполного замыкания.

1.2.8. Замыкающее приспособление должно находиться в устойчивом замкнутом состоянии при полностью снятой нагрузке с системы лямок ремня безопасности.

1.2.9. Размыкание замыкающего приспособления должно достигаться простым и естественным движением одной руки при нажатии на орган привода размыкания (кнопку или орган размыкания другой формы) с усилием от 0,2 до 12 кгс как при отсутствии нагрузки на систему лямок ремня безопасности, так и при воздействии нагрузки. Привод размыкания должен воспринимать это усилие без остаточных деформаций его деталей.

1.2.10. Органа привода размыкания должен иметь поверхность приложения усилия не менее 4,5 см^2 с наименьшим поперечным размером не менее 1 см.

1.2.11. Замыкающее приспособление и его детали должны быть сконструированы так, чтобы воздействующие на них инерционные силы до 30 g не приводили к снижению надежности замыкания.

1.2.12. Направление рабочего хода органа привода размыкания не должно совпадать с направлением движения автомобиля. При несоблюдении этого требования орган привода размыкания должен быть утоплен или экранирован так, чтобы исключалось воздействие на него в направлении рабочего хода размыкания свободно движущихся при резком замедлении автомобиля незакрепленных предметов.

1.2.13. Форма, расположение и направление рабочего хода органа привода размыкания должны обеспечивать снижение вероят-

ности размыкания замыкающего приспособления при непреднамеренном действии пользователя и других лиц.

1.2.14. Замыкающее приспособление должно выдерживать не менее 500 циклов замыкания и размыкания без приложения растягивающего усилия, при этом не должно быть видимых следов износа деталей.

1.2.15. Пружины замыкающего приспособления должны выдерживать не менее 4500 циклов нагружения в условиях их работы в составе замыкающего приспособления. При этом не должно быть снижения их жесткости, наблюдаться остаточной деформации и появляться усталостных трещин и следов износа.

1.2.16. При динамическом нагружении и испытании на прочность замыкающее приспособление не должно разрушаться или размыкаться под действием предписанной нагрузки. Допускается остаточная деформация деталей замыкающего приспособления.

1.2.17. Регулирующее приспособление, являющееся частью конструкции системы лямок ремня безопасности, деталей крепления, энергопоглощающего и втягивающего (принудительно отпираемого или автоматически запирающегося) устройств, должно быть легкодоступным для приведения в действие сидящему на сиденье пользователю при монтаже ремня в соответствии с рекомендациями предприятия-изготовителя и обеспечивать подгонку ремня безопасности в соответствии с комплекцией пользователя и положением сиденья автомобиля.

1.2.18. При испытании на прочность регулирующее приспособление, детали и узлы комплектующих ремень безопасности усройств и приспособлений, выполняющих функцию регулирующего приспособления, не должны разрушаться или отрываться. При динамическом нагружении скольжение лямки в регулирующем приспособлении или ее вытягивание из комплектующих ремень безопасности устройств и приспособлений, выполняющих функцию регулирующего приспособления, в результате деформации их деталей не должно превышать 50 мм, замеренных вдоль лямки в месте выхода лямки из упомянутых устройств и приспособлений.

1.2.19. Детали крепления ремня безопасности не должны разрушаться или отрываться при динамическом нагружении и испытании на прочность. Допускается наличие остаточной деформации деталей крепления.

1.3. Втягивающие устройства

1.3.1. Втягивающие устройства, принудительно отпираемые, автоматически или аварийно запирающиеся, выполняющие функцию регулирующего приспособления, должны обеспечивать бесступенчатую или с шагом не более 25 мм фиксацию длины извлеченной части лямки, замеренной вдоль ленты в месте выхода ее из втягивающего устройства.

1.3.2. При динамическом нагружении и испытании на прочность втягивающих устройств они не должны разрушаться или отрываться под действием предписанной нагрузки, при этом допускается остаточная деформация деталей.

1.3.3. Усилие извлечения поясной лямки ремня безопасности из неблокирующегося втягивающего устройства на всю длину до упора, замеренное на свободной длине между манекеном, расположенным на сиденье в соответствии с требованиями п. 2.2.2, и втягивающим устройством, должно составлять $1{,}4^{+0{,}25}$ кгс.

Усилие извлечения диагональной лямки при таких же условиях должно составлять $0{,}5_{-0{,}25}$ кгс.

1.3.4. Усилие извлечения принудительно отпираемого втягивающего устройства на всю длину поясной и диагональной лямок ремня безопасности, замеренное на свободной длине между манекеном, расположенным на сиденье в соответствии с требованиями п. 2.2.2, и втягивающим устройством, должно составлять $1{,}4^{+0{,}25}$ кгс.

Если лямка по условиям монтажа устройства в соответствии с рекомендациями предприятия-изготовителя проходит через скобу, изменяющую направление ленты лямки, то усилие должно быть замерено между манекеном и скобой.

1.3.5. Усилие извлечения из автоматически запирающегося устройства на всю длину поясной и диагональной лямок ремня безопасности, замеренное на свободной длине между манекеном, расположенным на сиденье в соответствии с п. 2.2.2, и втягивающим устройством, должно составлять $0{,}5_{-0{,}25}$ кгс.

Если лямка по условиям монтажа устройства в соответствии с рекомендациями предприятия-изготовителя проходит через скобу, изменяющую направление ленты лямки, то усилие должно быть замерено между манекеном и скобой.

1.3.6. Аварийно запирающееся втягивающее устройство должно блокировать лямку ремня, когда действующее на устройство ускорение достигает 0,4 g.

Если привод блокировки лямки помимо ускорения предназначен для срабатывания также при достижении критического значения других параметров состояния, то эти значения параметров должны соответствовать ускорению 0,6 g.

1.3.7. Перемещение лямки в направлении ее вытягивания из аварийно-запирающегося втягивающего устройства при условиях, указанных в п. 1.3.6, не должно превышать 50 мм.

1.3.8. Усилие извлечения на всю длину поясной лямки ремня безопасности, замеренное на свободной длине между манекеном, расположенным на сиденье в соответствии с требованиями п. 2.2.2, и аварийно запирающимся втягивающим устройством, должно составлять $0{,}7^{+0{,}25}$ кгс.

Усилие извлечения диагональной лямки ремня безопасности, замеренное при таких же условиях, должно составлять $0{,}5_{-0{,}25}$ кгс.

Если лямка по условиям монтажа устройства в соответствии с рекомендациями предприятия-изготовителя проходит через скобу, изменяющую направление ленты лямки, то усилие должно быть замерено между манекеном и скобой.

1.4. Лямки ремня безопасности

1.4.1. Лямка ремня безопасности должна быть изготовлена из целого отрезка ленты. Свободные концы ленты должны быть подрублены, оплавлены или закреплены иным способом так, чтобы исключалось их расплетение.

1.4.2. Размеры ленты должны быть:

55^{+1}_{-2} мм по ширине;

от 1,5 до 1,8 мм по толщине.

1.4.3. Лента не должна иметь выступающих незаделанных концов нитей, жестких краев и участков. Окраска ленты должна быть устойчивой, не выцветать под действием солнечного света и не линять при действии воды и моющих средств.

1.4.4. Лента не должна «садиться» по длине и ширине более чем на 5% и не должна коробиться после намокания и высушивания.

1.4.5. Лента должна быть эластичной и обеспечивать возможно более равномерное распределение нагрузки на тело; она не должна скручиваться в свободном и напряженном под действием растяжения состояниях.

1.4.6. При испытании на прочность ширина ленты, измеренная без остановки испытательной машины под нагрузкой в 1000 кг, должна быть не менее 51 мм.

1.4.7. Для двух образцов ленты, выдержанных перед испытанием на разрыв в нормальных условиях, разрывная нагрузка должна быть не менее 1500 кгс, при этом разница разрывных нагрузок этих образцов не должна превышать 10% относительно большего из значений.

1.4.8. Для каждого из двух образцов ленты, выдержанных перед испытанием на разрыв в специальных условиях, разрывная нагрузка должна составлять не менее 75% разрывной нагрузки наиболее прочного образца, выдержанного при нормальных условиях, но быть не менее 1500 кгс.

1.4.9. Указанные в пп. 1.4.2—1.4.8 качества ленты должны сохраняться не менее 5 лет эксплуатации ремня безопасности при условии выполнения правил ухода, регламентированных предприятием-изготовителем, при отсутствии воздействия критических нагрузок во время дорожно-транспортных происшествий, после которых ремень безопасности подлежит замене вне зависимости от срока эксплуатации.

1.5. Комплектация

1.5.1. Ремень безопасности должен быть укомплектован предприятием-изготовителем всеми необходимыми деталями, включая

детали крепления, сопрягаемые при монтаже ремня безопасности с местами крепления на автомобиле, предусмотренными предприятием-изготовителем автомобиля.

1.5.2. При установке ремней безопасности на автомобилях прежних лет выпусков, не имеющих мест крепления ремней, установка последних должна соответствовать требованиям стандартов и другой технической документации.

1.5.3. Каждый ремень безопасности должен быть снабжен инструкцией по монтажу, правилам эксплуатации и ухода в соответствии с приложением 2.

При комплектации ремнями безопасности автомобиля на предприятии-изготовителе последнего допускается вносить положения инструкции по ремням безопасности в инструкцию по эксплуатации автомобиля в виде отдельного раздела.

1.6. Маркировка

1.6.1. На ремнях безопасности, устройствах и приспособлениях, используемых для комплектации ремней безопасности, должны быть нанесены полное или сокращенное наименование предприятия-изготовителя или его товарный знак, а также месяц и год изготовления.

1.6.2. Обозначения должны быть нанесены на прочно прикрепленную к ремню безопасности накладную этикетку или непосредственно на неразъемно соединительные с лямкой жесткие детали или на гибкую этикетку, вшитую в заделочный шов лямки ремня.

1.7. Упаковка

1.7.1. Каждый ремень должен быть упакован в отдельную тару. Допускается упаковка комплекта ремней безопасности, необходимого для оборудования одного автомобиля, в общую тару.

1.7.2. По согласованию с потребителем допускается упаковка любого количества ремней безопасности в общую тару.

2. МЕТОДЫ ИСПЫТАНИЙ

2.1. Количество образцов для испытаний

2.1.1. Количество образцов ремня безопасности, подлежащих испытаниям, устанавливается программой испытаний, но должно быть не менее трех.

2.1.2. Вместе с образцами ремня безопасности, передаваемыми для проведения испытаний, предприятие-изготовитель должно предоставить организации, проводящей испытания, 10 м ленты, технические условия и чертежи ремня безопасности. Лента должна быть из той же партии, из которой изготовлены передаваемые на испытания ремни безопасности.

2.1.3. Если ремень безопасности имеет втягивающее устройство, то предприятие-изготовитель должно представить дополнитель-

но втягивающие устройства, количество которых определяется программой испытаний.

2.2. Динамические испытания

2.2.1. Испытания должны проводиться на тележке, имеющей сиденье и места креплений для ремня безопасности, соответствующие указанным в приложении 3.

2.2.2. Ремень безопасности прикрепляют к местам креплений, лямки ремня накладывают на манекен, который должен соответствовать требованиям приложения 1, замыкающее приспособление закрывают.

Между спиной манекена и спинкой сиденья помещают пластину толщиной 25 мм. Ремень безопасности тщательно подгоняют к манекену, пластину убирают и манекен пододвигают к спинке сиденья.

2.2.3. Тележку разгоняют до скорости 50±1 км/ч и резко останавливают тормозным устройством, отвечающим требованиям, указанным в приложении 4, на пути длиной 40±5 см.

Во время разгона и замедления движения тележка должна оставаться в горизонтальном положении.

Во время разгона и вплоть до начала замедления движения тележки манекен должен находиться в сидячем положении и сохранять первоначально приданную ему позу.

Отрицательное ускорение в зависимости от времени должно соответствовать графику, приведенному в приложении 4.

2.2.4. В момент, непосредственно предшествующий резкому замедлению, должна быть замерена скорость тележки, а в процессе замедления вплоть до полной остановки тележки должен быть измерен путь перемещения манекена относительно тележки.

2.2.5. После испытания ремень безопасности должен быть подвергнут визуальному осмотру без открытия замыкающего приспособления для выявления неисправностей или поломок ремня безопасности, комплектующих его устройств и приспособлений.

2.3. Испытание на открытие замыкающего приспособления

2.3.1. После проведения динамических испытаний к манекену прикладывают нагрузку в 68 кгс, действующую горизонтально вперед, и измеряют усилие, необходимое для открытия замыкающего приспособления, находящегося под этой нагрузкой.

2.3.2. Сила, необходимая для открытия замыкающего приспособления, должна быть приложена посредством пружинного динамометра к органу привода размыкания. При этом должны быть выполнены требования п. 1.2.9.

2.4. Испытания на антикоррозионную стойкость

2.4.1. Образец каждой металлической части ремня безопасности погружают на 15 мин в кипящий 10%-ный раствор хлористого натрия, затем немедленно погружают на 15 мин в такой же раст-

вор комнатной температуры, после чего образец вынимают из раствора и сушат при комнатной температуре в течение 24 ч. При этом должны быть выполнены требования п. 1.2.4.

2.5. Испытание на прочность жестких частей

2.5.1. Замыкающее и регулирующее приспособления и другие детали и узлы комплектующих ремень безопасности устройств и приспособлений, выполняющих функцию регулирующего приспособления, присоединяют к прибору для испытания на растяжение с использованием деталей ремня безопасности, к которым они обычно крепятся, затем прикладывают нагрузку 1000 кгс, при этом замыкающее приспособление должно удовлетворять требования пп. 1.2.16, 1.2.18.

2.5.2. Детали крепления ремня безопасности к кузову должны быть испытаны на растяжение нагрузкой 1500 кг в соответствии с характером и направлением их нагружения в составе ремня безопасности, при этом должны быть выполнены требования п. 1.2.19.

2.5.3. Если замыкающее и регулирующее приспособления являются частями деталей крепления, то их испытывают вместе с деталями крепления при нагрузке 1500 кгс, при этом должны быть выполнены требования пп. 1.2.16, 1.2.18.

2.6. Испытание износостойкости втягивающего устройства

2.6.1. Втягивающее устройство монтируют на испытательном стенде, соответствующем техническим требованиям, приведенным в приложении 5, а лямку, размещенную во втягивающем устройстве, подсоединяют к приводному механизму стенда.

Лямку извлекают из втягивающего устройства на полную длину и отпускают для полного втягивания в устройство с частотой не более 15 циклов в минуту. При принудительно отпираемом втягивающем устройстве его стопор отпирают на время испытаний.

2.6.2. При испытании аварийно-запирающегося втягивающего устройства во время каждого пятого извлечения лямки из втягивающего устройства ему сообщают толчки в направлении срабатывания его стопорного приспособления, заставляя его запираться в положениях, соответствующих извлечению из устройства части лямки в 65, 70, 75, 80 и 90% от ее общей длины.

Если общая длина лямки превышает 900 мм, то 65, 70, 75, 80 и 90% берут от оставшейся части длины лямки, которую извлекают из устройства после извлечения первых 900 мм ее длины.

Допускается любая последовательность, при которой в процессе испытаний для каждой из упомянутых длин извлеченной части лямки обеспечивается равное число запираний устройства.

2.6.3. Неблокирующееся втягивающее устройство должно удовлетворять требованиям п. 1.3.3 после 5000 циклов нагружения в соответствии с п. 2.6.1, выдержки в пылевой камере и последующих 5000 циклов нагружения в соответствии с п. 2.6.1.

2.6.4. Принудительно отпираемое втягивающее устройство должно удовлетворять требованиям пп. 1.3.1 и 1.3.4 после 5000 циклов нагружения в соответствии с п. 2.6.1. выдержки в пылевой камере и последующих 5000 циклов нагружения в соответствии с п. 2.6.1.

2.6.5. Автоматически запирающееся втягивающее устройство должно удовлетворять требованиям пп. 1.3.1 и 1.3.5 после 5000 циклов нагружения в соответствии с п. 2.6.1 выдержки в пылевой камере и последующих 5000 циклов нагружения в соответствии с п. 2.6.1.

2.6.6. Аварийно запирающееся устройство должно удовлетворять требованиям пп. 1.3.6, 1.3.7 и 1.3.8 после 40000 циклов нагружения по п. 2.6.1, выдержки в пылевой камере и последующих 5000 циклов нагружения в соответствии с п. 2.6.1.

2.7. Испытание чувствительности стопорного приспособления аварийнозапирающегося втягивающего устройства

2.7.1. Аварийно запирающееся втягивающее устройство монтируют на каретке или станине приводного механизма испытательного стенда, соответствующего техническим требованиям, приведенным в приложении 6, а лямку присоединяют к станине (или каретке) приводного механизма.

2.7.2. Устройство испытывают на запирание его стопорного приспособления при каждой из следующих длин части лямки, размещенной во втягивающем устройстве:

760±3; 450±3; 150±3 мм.

2.7.3. Втягивающее устройство, стопорное приспособление которого чувствительно к движению лямки, испытывают, извлекая лямку в направлении, обычном при монтаже устройства на автомобиле.

2.7.4. Втягивающее устройство, стопорное приспособление которого чувствительно к ускорению корпуса, испытывают на каждой из указанных в п. 2.7.2 длин несмотанной части лямки, подвергая устройство ускорению в обоих направлениях по каждой из трех взаимно перпендикулярных осей, одна из которых параллельна опорной поверхности и продольной средней плоскости автомобиля при установке на нем испытываемого устройства в соответствии с рекомендациями предприятия-изготовителя, а другая параллельна опорной поверхности.

2.7.5. При испытании замеряют ускорение относительного движения лямки и устройства в момент блокировки лямки стопорным приспособлением с точностью ±10%.

Аварийно запирающееся втягивающее устройство должно при этом удовлетворять требованиям пп. 1.3.1, 1.3.6, 1.3.7 и 1.3.8.

2.8. Испытание втягивающих устройств на пылестойкость

2.8.1. Из втягивающего устройства извлекают 500 мм лямки, помещают его с извлеченной лямкой в пылевую камеру, соответствующую техническим требованиям приложения 7, и закрепляют в положении, соответствующем его положению при монтаже в автомобиле.

2.8.2. Испытание включает в себя 15 одинаковых последовательных этапов, в каждом из которых в течение 5 с находящуюся в камере пыль взбивают сжатым воздухом, после чего втягивающее устройство выдерживают в атмосфере взбитой пыли в течение 20 мин. Затем проводят 10 циклов полного извлечения лямки из втягивающего устройства, после чего проводят следующий этап испытаний.

2.9. Испытание (статическое) ленты на прочность

2.9.1. Для проведения испытаний необходимы 10 образцов ленты длиной не менее 640 мм каждый, взятых из лент той партии, из которой изготовлены образцы ремней, представленных на испытания.

2.9.2. *Выдержка образцов перед испытанием при нормальных условиях*

Два образца из указанных в п. 2.9.1 выдерживают 24 ч при температуре 20±5°С и относительной влажности 65±5%.

Каждый из образцов должен быть подвергнут испытанию не позднее чем через 5 мин после вышеуказанного выдерживания.

2.9.3. *Выдержка образцов под действием солнечной радиации*

Испытания проводят в соответствии с ГОСТ 10761—64. Ленту выставляют на солнечный свет на время, необходимое для выцветания типового синего образца № 7 до контрастной окраски, соответствующей № 4 серой шкалы.

2.9.4. *Выдержка образцов под действием низкой температуры.*

Два образца, выдержанных предварительно в условиях, указанных в п. 2.9.2, помещают на ровную поверхность в камере холода с температурой воздуха минус 30±5°С. После выдержки в камере холода в течение 90 мин образцы перегибают вдвое и на перегибы устанавливают предварительно охлажденные до минус 30°С грузы, по 2 кг каждый, с плоской поверхностью, после чего образцы выдерживают в камере холода еще 30 мин.

Образцы распрямляют и подвергают испытанию на прочность не позднее чем через 5 мин после извлечения из камеры холода.

2.9.5. *Выдержка образцов под действием повышенной температуры*

Два образца помещают на 3 ч в камеру тепла с температурой 60±5°С и относительной влажностью воздуха 65±5%. Образцы должны быть подвергнуты испытанию не позднее чем через 5 мин после извлечения из камеры тепла.

2.9.6. *Выдержка образцов под непосредственным воздействием воды*

Два образца ленты погружают на 3 ч в дистиллированную воду при температуре 20±5°С с добавлением смачивающей добавки в количестве 0,2 г/л. Можно использовать любую смачивающую добавку, подходящую для испытываемой ткани. Отношение объема воды в миллилитрах к весу образца в граммах должно быть 50 : 1.

Образцы должны быть подвергнуты испытанию в течение 10 мин после извлечения из воды.

2.9.7. *Условия проведения испытаний*

Образец закрепляют в зажимах разрывной машины так, чтобы расположенная между ними часть образца имела длину в пределах от 200 до 220 мм. Скорость относительного движения зажимов во время испытания должна быть 100 мм/мин.

В процессе увеличения нагрузки, прикладываемой без остановки вплоть до разрушения образца, измеряют удлинение и ширину ленты, при этом ширина ленты при растягивающей нагрузке 1000 кгс должна удовлетворять требованиям п. 1.4.6.

Если образец ленты скользит или рвется в одном из зажимов или ближе 10 мм от него при нагрузке меньше 1500 кгс, результат испытания считают недействительным и проводят повторное испытание на двух образцах.

ПРИЛОЖЕНИЕ 1

ТЕХНИЧЕСКИЕ ТРЕБОВАНИЯ К МАНЕКЕНУ

1. Манекен должен состоять из частей, моделирующих позвоночник, грудную клетку, грудную кость, таз, шейные позвонки, плечи, локти, колени, бедра и наружный покров.

2. Размеры и масса манекена и его отдельных частей должны соответствовать требованиям, указанным в табл. 1—3 и на черт. 1.

Размеры манекена и расположение контрольных точек

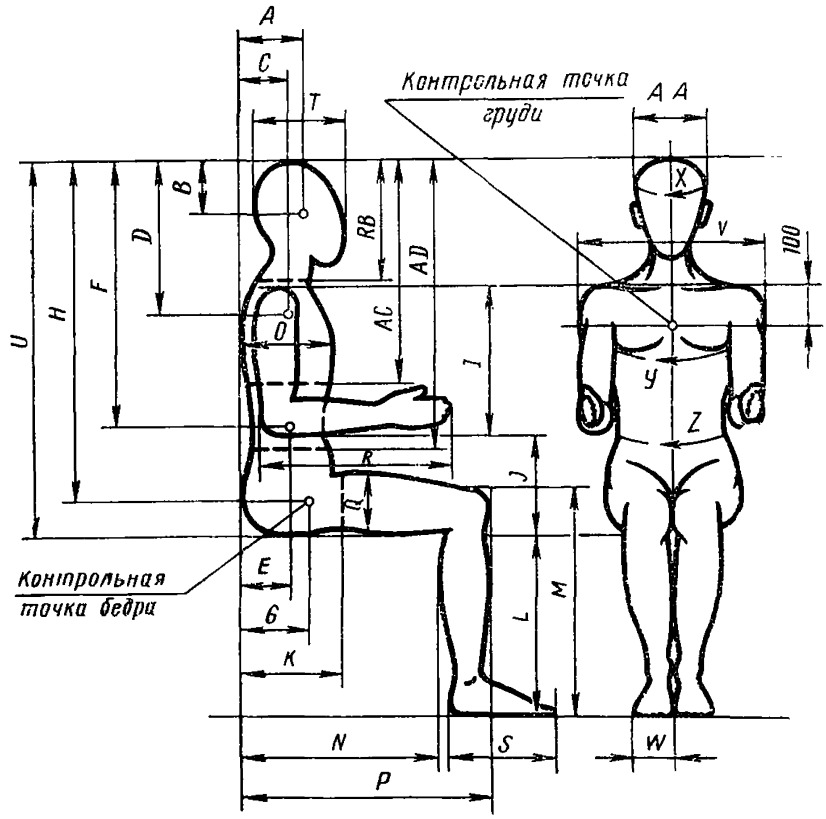

Черт. 1

3. Составные части манекена должны допускать возможность взаимного перемещения согласно требованиям табл. 4 и черт. 2.

4. Голова манекена должна иметь жесткую основу, покрытую эластичным материалом, и иметь форму, подобную голове человека. Внутри головы должно быть предусмотрено место для размещения измерительных приборов, к которому должен иметься доступ.

Схемы движения составных частей манекена

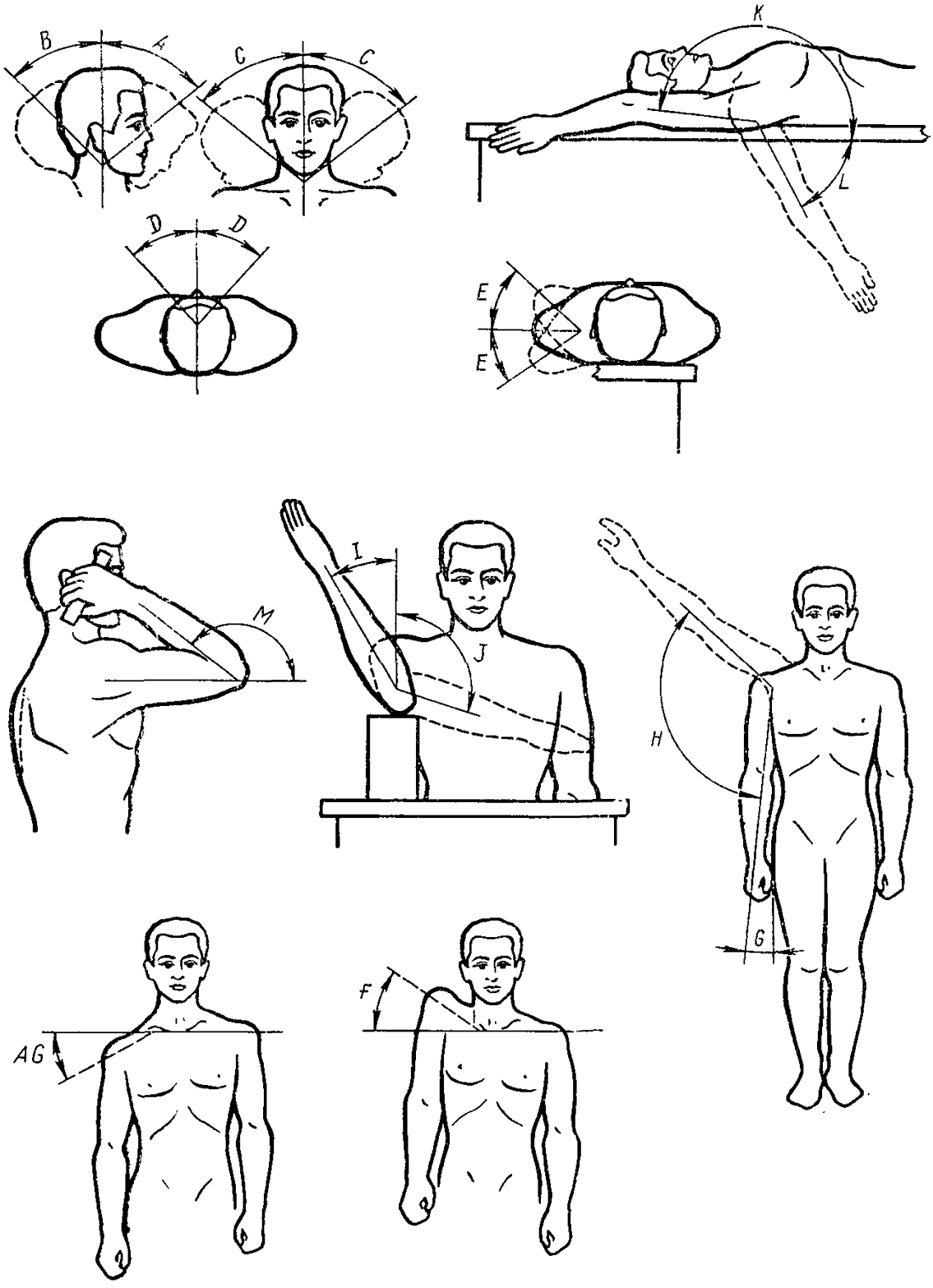

Черт. 2

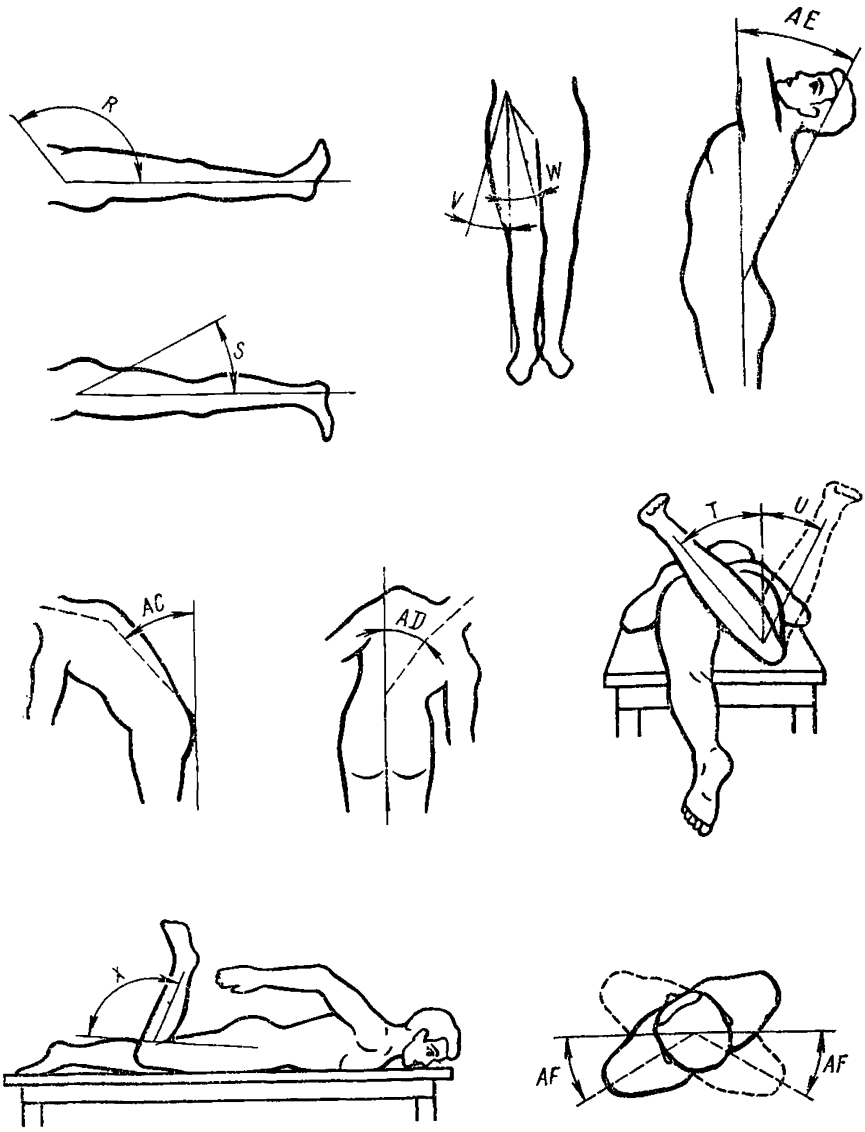

Черт. 2 (продолжение)

5. Туловище манекена, его соединительные и поддерживающие части должны быть сконструированы таким образом, чтобы манекен мог быть размещен на сиденье в позе, имитирующей позу человека.

Туловище должно быть сконструировано так, чтобы при ускорении выше 2 g манекен мог сгибаться вперед относительно оси, проходящей через контрольную точку бедра.

6. Грудная клетка манекена должна иметь динамическую жесткость 16±2 кгс/мм, которая определяется отношением силы, приложенной к грудной клетке, к прогибу, который должен быть в пределах от 19 до 25 мм.

Прогиб грудной клетки определяют относительно части, моделирующей позвоночник манекена.

Для определения динамической жесткости грудной клетки манекен ударяют о мишень диаметром 152 мм, покрытую мягкой обивкой толщиной 13 мм. Направление удара должно быть перпендикулярно грудной клетке сидящего манекена в точке, находящейся на оси симметрии манекена на расстоянии 457±13 мм от верхней части головы манекена. Скорость манекена, находящегося в момент удара в свободном полете, должна составлять 7±2 м/с.

Все сочленения манекена должны быть сконструированы таким образом, чтобы при ускорении до 2 g составные части его не перемещались относительно друг друга.

7. Наружное покрытие манекена должно быть мягким, гибким, прочным.

8. При монтаже на манекене или внутри него измерительных приборов центры тяжести и массы составных частей манекена должны сохранять значения, указанные в табл. 1—3 и на черт. 1.

Таблица 1

Координаты центров тяжести частей манекена (черт. 1)

Буквенное обозначение	Наименование	Величина, мм
A	Голова	101,6
B		119,4
C	Плечи	96,5
D		358,1
E	Нижняя часть торса	124,5
F		528,3
G	Седалище	134,6
H		792,5
	Голова и туловище — горизонтальная координата	119,4
	Голова и туловище—вертикальная координата (отсчет от верхней точки головы)	576,6

Таблица 2

Размеры составных частей манекена (черт. 1)

Буквенное обозначение	Наименование	Величина, мм
AA	Ширина головы	155±5
RB	Высота головы	236
AC	Плечи	429
AD	Нижняя часть торса	637
K	Седалище	254
I	Длина плеча	358±8
J	Высота от плоскости сиденья до локтя	241±13
L	Высота от плоскости пола до плоскости сиденья	439±5
M	Высота от плоскости пола до колена	644±8
N	Длина бедра до сгиба колена	495±8
O	Верхняя часть торса	229±11
P	Длина бедра	643±8
Q	Диаметр бедра	145±8
R	Длина предплечья с вытянутыми пальцами	475±13
S	Длина стопы	267±5
T	Длина головы	196±5
U	Высота от плоскости сиденья	907±13
V	Ширина плеч	455±10
X	Окружность головы	572±13
Y	Окружность верхней части торса	958±25
Z	Окружность талии	838±25
W	Ширина стопы	101±1

Таблица 3

Масса составных частей манекена

Наименование	Величина, кг
Голова	5,07
Плечи и верхняя часть торса	7,84±0,15
Средняя и нижняя части торса	10,42±0,15
Нижняя часть торса, седалище и бедра	16,99±0,20
Плечо (каждое)	2,44
Предплечье (каждое)	1,54
Рука (каждая)	0,63
Бедро (каждое)	7,98
Нога (каждая)	3,13
Стопа (каждая)	1,27
Общая масса манекена	74,30±0,50

Таблица 4

Величины относительных угловых перемещений составных частей манекена (черт. 2)

Обозначение схемы движения	Угол поворота, град	Обозначение схемы движения	Угол поворота, град
A	60^{+10}	*M*	135
B	60^{+10}	*R*	120
C	40 ± 10	*S*	45^{+10}
D	70 ± 10	*U*	50^{+10}
E	10	*T*	50^{+10}
F	20^{+10}	*W*	10
AG	10^{+10}	*V*	50^{+10}
G	0—10	*X*	135
H	135^{+10}	*AC*	40
I	0—10	*AE*	30^{+10}
J	90^{+10}	*AD*	35^{+10}
K	180^{+10}	*AF*	35^{+10}
L	60^{+10}		

ПРИЛОЖЕНИЕ 2

ТРЕБОВАНИЯ К ИНСТРУКЦИИ ПО ЭКСПЛУАТАЦИИ, ПРИЛАГАЕМОЙ К РЕМНЮ БЕЗОПАСНОСТИ

Инструкция по эксплуатации должна содержать следующие данные:

А. Сведения о предприятии-изготовителе, технические данные ремня безопасности, указания по его монтажу и техническому обслуживанию при эксплуатации:

наименование предприятия — изготовителя ремня безопасности и его адрес, тип и комплектность ремня безопасности;

модели автомобилей и наименование их сидений, для которых предназначен ремень безопасности;

описание ремня безопасности и краткие сведения об эффективности его применения;

рекомендации по монтажу ремня безопасности и комплектующих его устройств и приспособлений на автомобиле с указанием конкретных особенностей для каждого из сидений (посадочного места) каждой модели автомобиля, для которой ремень безопасности предназначен;

типичные неисправности и дефекты ремня безопасности, комплектующих его устройств, приспособлений и мест крепления на автомобиле, допустимость при

каждой из неисправностей дальнейшей эксплуатации, приемы устранения тех неисправностей, которые не влекут за собой необходимости замены ремня безопасности.

Б. Рекомендации по пользованию ремнем безопасности и уходу в эксплуатации:

указание о том, что ремень предназначен для пользования одновременно одним взрослым человеком, и нижние пределы роста и массы человека, для которых по данным предприятия-изготовителя допустимо использование ремня безопасности;

указания о том, как надлежит регулировать длину лямок ремня безопасности в соответствии с комплекцией пользователя и положением сиденья;

указания о недопустимости слабины лямок, зазоров и свободного хода в комплектующих ремень безопасности устройствах и приспособлениях, в частности о необходимости регулировки длины лямок при неблокирующемся втягивающем устройстве, когда лямка до упора извлечена из последнего;

указание о недопустимости скручивания ленты лямок ремня безопасности, их затирания о детали конструкции самого ремня или автомобиля;

положение ремня безопасности в нерабочем состоянии, при котором он не создает помехи посадке и высадке пользователя и не подвергается загрязнению и смятию;

необходимые мероприятия по уходу, включая описание особенностей чистки, указание о рекомендуемых моющих средствах;

указания о факторах, вредно влияющих на долговечность ремня безопасности, например таких, как воздействие прямого солнечного света, и рекомендации, позволяющие уменьшить их влияние при эксплуатации.

В. Графические изображения, иллюстрирующие рабочее и нерабочее положения ремня безопасности, поясняющие отдельные приемы при его использовании, а также необходимые иллюстрации для руководства при монтаже ремня безопасности на автомобиле.

Г. Должна быть особо подчеркнута безусловная необходимость замены ремня безопасности после любого дорожно-транспортного происшествия, в результате которого произошло повреждение кузова и оперения автомобиля.

ПРИЛОЖЕНИЕ 3

СТЕНД ДЛЯ ДИНАМИЧЕСКОГО ИСПЫТАНИЯ РЕМНЯ БЕЗОПАСНОСТИ

1. Стенд должен иметь тележку, масса которой вместе с сиденьем *1* должна составлять 400±20 кг.

2. Сиденье, установленное на тележке, должно быть жесткой конструкции, и его поверхность должна быть гладкой.

Металлические части сиденья не должны соприкасаться с ремнем безопасности.

Конструктивные размеры сиденья должны соответствовать указанным на чертеже.

3. Места креплений *2* ремней безопасности на тележке должны быть расположены в соответствии с чертежом.

Конструкция мест крепления ремня безопасности должна быть жесткой, верхняя точка крепления ремня безопасности не должна перемещаться более

чем на 0,2 мм в горизонтальном направлении, если к ней прикладывают нагрузку 100 кгс.

Места креплений должны предусматривать возможность установки силоизмерительных устройств.

4. Тормозное устройство должно обеспечивать остановку тележки на пути 40±5 см. Кривая отрицательного ускорения тележки должна вписываться в заштрихованное поле графика, приведенного в приложении 4.

Размеры сиденья и положение места крепления ремней безопасности на стенде

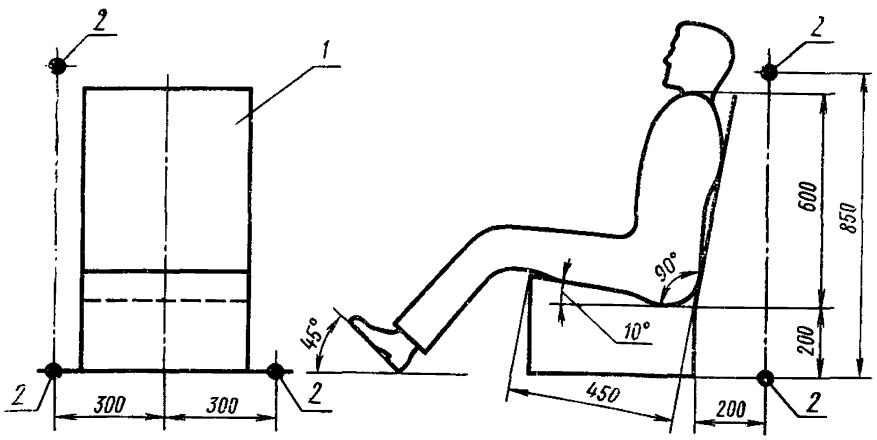

ПРИЛОЖЕНИЕ 4

ГРАФИК ДОПУСКА РАСПОЛОЖЕНИЯ КРИВОЙ ОТРИЦАТЕЛЬНОГО УСКОРЕНИЯ ТЕЛЕЖКИ

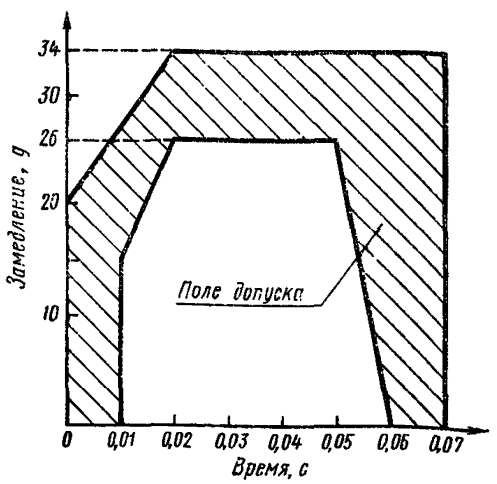

ПРИЛОЖЕНИЕ 5

СТЕНД ДЛЯ ИСПЫТАНИЯ ИЗНОСОСТОЙКОСТИ ВТЯГИВАЮЩИХ УСТРОЙСТВ РЕМНЕЙ БЕЗОПАСНОСТИ

1. Стенд должен иметь смонтированный на его станине приводной механизм, содержащий регулируемый электродвигатель и передачу, преобразующую вращательное движение электродвигателя в возвратно-поступательное, передаваемое лямке втягивающего устройства.

Пределы регулирования скорости электродвигателя должны обеспечивать изменение числа циклов (двойных ходов) от 5 до 15.

2. Приводной механизм или связанный с ним передаточный механизм должны иметь компенсационное звено, обеспечивающее возможность движения приводного механизма без заклинивания при блокировке приводимой им лямки испытываемого втягивающего устройства.

3. На станине стенда должен быть предусмотрен передвигающийся вдоль направления вытягивания лямки суппорт для монтажа испытываемого втягивающего устройства.

Суппорт должен иметь приспособление для сообщения испытываемому втягивающему устройству ускорения от 0 до 0,8g. Приспособление должно приводиться в действие программным управляющим устройством или приводом, обеспечивающим срабатывание приспособления, согласованное по ходу приводного механизма на каждом пятом цикле его работы.

4. Стенд должен обеспечивать возможность проведения на нем испытания износостойкости втягивающих устройств ремней безопасности в соответствии с п. 2.6 настоящего стандарта.

ПРИЛОЖЕНИЕ 6

СТЕНД ДЛЯ ИСПЫТАНИЯ ЧУВСТВИТЕЛЬНОСТИ СТОПОРНОГО ПРИСПОСОБЛЕНИЯ АВАРИЙНО ЗАПИРАЮЩИХСЯ ВТЯГИВАЮЩИХ УСТРОЙСТВ РЕМНЕЙ БЕЗОПАСНОСТИ

1. Стенд должен иметь смонтированную на его станине подвижную каретку, приводимую в поступательное движение электродвигателем через редуктор и кулачковый механизм. Обратное движение каретки осуществляется пружинным устройством, производящим силовое замыкание кулачкового механизма.

2. Привод каретки или крепление лямки должны иметь компенсационное звено, обеспечивающее возможность движения привода без заклинивания при блокировке лямки стопорным приспособлением втягивающего устройства.

3. На каретке должен быть смонтирован поворотный суппорт для монтажа в положении, наиболее близко воспроизводящем условия установки на автомобиле испытываемого втягивающего устройства или закрепления лямки при мон-

таже втягивающего устройства на станине для испытания чувствительности его стопорного устройства к движению лямки.

4. Параметры электродвигателя и кулачкового механизма должны обеспечивать:

движение каретки с постоянным приростом ускорения $10 \pm 0{,}25$ g/c;

ход каретки после достижения ею ускорений в 0,4 и 0,6 g не менее 100 мм.

5. Стенд должен быть оснащен кронштейнами, стойками и скобами для изменения направления движения лямки.

6. Стенд должен обеспечивать возможность проведения на нем испытания чувствительности стопорного приспособления аварийно запирающихся втягивающих устройств в соответствии с п. 2.7 настоящего стандарта.

ПРИЛОЖЕНИЕ 7

ПЫЛЕВАЯ КАМЕРА ДЛЯ ИСПЫТАНИЯ ВТЯГИВАЮЩИХ УСТРОЙСТВ РЕМНЕЙ БЕЗОПАСНОСТИ

Конструкция и основные размеры пылевой камеры должны соответствовать указанным на чертеже.

Втягивающее устройство 1 монтируют в пылевой камере, состоящей из корпуса *2* с конической нижней частью, в которой помещен 1 кг кварцевого песка *3*.

Конец лямки с проушиной *4* извлекают из втягивающего устройства и закрепляют в проходном отверстии крышки камеры.

Размер частиц песка должен быть в пределах от 75 до 105 мкм.

Пылевую атмосферу в камере создают, периодически продувая сквозь калиброванное отверстие *5* диаметром $1{,}5 \pm 0{,}1$ мм в нижней части корпуса и через песок сжатый воздух под давлением $5{,}5 \pm 0{,}5$ кгс/см^2, подаваемый по трубопроводу с вентилем *6*. На подводящем воздух трубопроводе должен быть установлен влагомаслоотделитель, а на выходящем патрубке—пылеуловитель *7*.

Пылевая камера

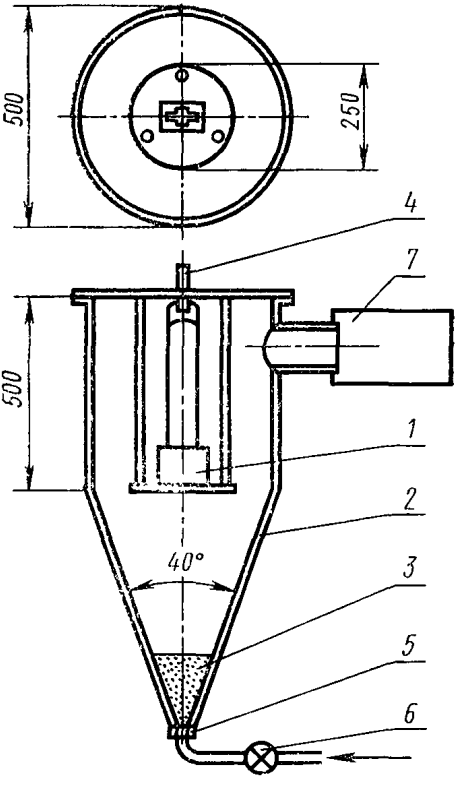

ПРИЛОЖЕНИЕ 8 к ГОСТ 18837—73
Рекомендуемое

РЕКОМЕНДАЦИИ ПО ПРИМЕНЕНИЮ РЕМНЕЙ БЕЗОПАСНОСТИ

1. Рекомендуется применение комбинированного ремня безопасности для всех посадочных мест всех видов транспортных средств.

2. Не допускается применение поясного или диагонального ремня безопасности для передних сидений легковых автомобилей, сидений переднего ряда кабин грузовых автомобилей, сидений водителей автобусов и троллейбусов, за исключением случаев, когда комбинированный ремень безопасности не может быть применен из-за обусловленной конструкцией кузова или кабины невозможности монтажа верхнего бокового места крепления диагональной лямки.

3. Не допускается применение диагонального ремня безопасности для сидений автомобилей, расположенных возле двери, при отсутствии впереди одного сиденья из ряда, обособленно расположенных сидений, а также для сидений автобусов и троллейбусов, расположенных обособленно или по краю прохода.

4. Применение поясного ремня безопасности для сидений автомобилей, не перечисленных в п. 2, не рекомендуется.

Допускается применение поясного ремня безопасности для среднего посадочного места переднего и посадочных мест заднего рядов сидений легковых и кабин грузовых автомобилей, а также для сидений пассажиров автобусов и троллейбусов по согласованию для каждого посадочного места данного типа автомобиля с его предприятием-изготовителем.

ПРИЛОЖЕНИЕ 9 к ГОСТ 18837—73
Справочное

ТЕРМИНЫ, ПРИМЕНЯЕМЫЕ В СТАНДАРТЕ, И ИХ ОПРЕДЕЛЕНИЯ

Термин	Определение
Ремень безопасности	Предохранительное устройство, содержащее выполненные из ленты лямки, замыкающее и регулирующее приспособления и детали крепления, применяемое совместно с устройством для поглощения энергии и втягивающим устройством или без них и предназначенное для ограничения перемещения тела водителя или пассажира на сиденье и предохранения их от опасных перегрузок и удара о внутренние детали кузова при дорожно-транспортных происшествиях

Продолжение

Термин	Определение
Поясной ремень безопасности	Ремень безопасности, включающий в себя одну поясную лямку
Диагональный ремень безопасности	Ремень безопасности, включающий в себя одну диагональную лямку
Комбинированный ремень безопасности	Ремень безопасности, система лямок которого включает в себя несколько типов лямок
Комбинированный диагонально-поясной ремень безопасности	Комбинированный ремень безопасности, в котором использованы диагональная и поясная лямки, имеющие одно общее для обеих лямок место крепления
Лямка ремня безопасности	Гибкий, выполненный из ленты элемент ремня безопасности, охватывающий часть тела
Поясная лямка	Лямка, охватывающая поясную часть тела
Диагональная лямка	Лямка, охватывающая корпус человека через плечо и грудь
Лента	Гибкая, эластичная, тканая или нетканая полоса из синтетических материалов для изготовления лямок ремня безопасности
Замыкающее приспособление	Быстродействующее приспособление для соединения в замкнутую воспринимающую нагрузку систему лямок ремня безопасности и их разъединения
Регулирующее приспособление	Отдельное или встроенное в ремень безопасности устройство, позволяющее приспосабливать ремень для использования людьми различной комплекции при различных регулировках положения сиденья
Детали крепления	Части ремня безопасности, предназначенные для соединения лямок с местами крепления ремня безопасности в кузове автомобиля
Энергопоглощающее устройство	Устройство, являющееся составной частью ремня безопасности и предназначенное для поглощения кинетической энергии тела пользователя
Втягивающее устройство	Устройство для частичного или полного размещения лямки ремня безопасности, выполненное, например, в виде предназначенной для намотки ленты, лямки катушки, находящейся под воздействием предварительно напряженной пружины, наматывающей ленту на катушку и втягивающей лямку внутрь устройства
Неблокирующееся втягивающее устройство	Втягивающее устройство, обеспечивающее фиксацию лямки в направлении ее извлечения только в одном положении, соответствующем максимальной длине извлеченной части лямки, и не имеющее промежуточных фиксируемых положений

Продолжение

Термин	Определение
Принудительно отпираемое втягивающее устройство	Втягивающее устройство, снабженное нормально замкнутым, отпираемым только на время воздействия на орган привода управления стопором, бесступенчато или с определенным шагом блокирующим устройство в положениях, соответствующих длинам извлеченной части лямки. Выполняет также функции регулирующего приспособления
Автоматически запирающееся втягивающее устройство	Втягивающее устройство, снабженное стопорным приспособлением, бесступенчато или с определенным шагом автоматически блокирующим устройство в положениях, соответствующих промежуточным длинам извлеченной части лямки, в момент соединения системы лямок ремня безопасности замыкающим приспособлением. Выполняет также функцию регулирующего приспособления
Аварийно запирающееся втягивающее устройство	Втягивающее устройство, снабженное стопорным приспособлением с автоматическим приводом, чувствительным к замедлению автомобиля или другим параметрам состояния, блокируемое упомянутым автоматическим приводом в положениях, соответствующих промежуточным длинам извлеченной части лямки в момент наступления критических значений замедления автомобиля или других параметров состояния, характерных для начальной фазы дорожно-транспортных происшествий. Устройство допускает ограниченную подвижность пользователя на сиденье при ускорениях, замедлениях и кренах, не превосходящих значений, обычных для нормального режима движения автомобиля. Исключает необходимость регулирующего приспособления

ПЕРЕЧЕНЬ ГОСУДАРСТВЕННЫХ СТАНДАРТОВ, ВКЛЮЧЕННЫХ В СБОРНИК, ПО ПОРЯДКУ НОМЕРОВ

Номер стандарта	Стр.	Номер стандарта	Стр.
1902—53	280	12715—67	37
2349—54	287	13228—67	93
4364—67	80	13298—70	43
4365—67	90	13569—68	124
6914—54	100	13570—68	121
8107—64	59	13571—68	116
8430—67	15	13572—68	127
8891—58	299	13887—68	230
9008—64	301	13915—68	321
9734—61	141	13946—68	312
12016—66	96	14650—69	318
12024—66	132	14929—69	259
12105—74	294	15853—70	106
		17394—72	3
		18837—73	197

ПЕРЕЧЕНЬ ОТРАСЛЕВЫХ СТАНДАРТОВ, ВКЛЮЧЕННЫХ В СБОРНИК, ПО ПОРЯДКУ НОМЕРОВ

Номер стандарта	Стр.	Номер стандарта	Стр.
37.001.002—70	167	37.001.021—71	236
37.001.008—70	189	37.001.032—72	249
37.001.009—70	180	37.001.033—72	243
37.001.012—70	148	37.001.034—72	239
37.001.013—70	165	37.001.035—72	276
37.001.017—70	159	37.001.039—72	85
37.001.019—71	187	37.001.044—73	56
37.001.020—71	156	37.001.049—73	282

ПЕРЕЧЕНЬ ОТРАСЛЕВЫХ НОРМАЛЕЙ, ВКЛЮЧЕННЫХ В СБОРНИК, ПО ПОРЯДКУ НОМЕРОВ

Номер стандарта	Стр.	Номер стандарта	Стр.
Н 8018—61	311	ОН 025 277—66	272
Н 8026—62	129	ОН 025 278—66	274
ОН 025 197—67	175	ОН 025 281—66	327
ОН 025 257—65	178	ОН 025 283—66	306
ОН 025 275—66	264	ОН 025 320—68	284
ОН 025 276—66	268	ОН 025 326—69	223
		ОН 025 335—69	173

СОДЕРЖАНИЕ

ГОСТ 17394—72	Шины пневматические широкопрофильные. новные параметры и размеры	3
ГОСТ 8430—67	Шины пневматические для большегрузных автомобилей, строительных, дорожных и подъемно-транспортных машин	15
ГОСТ 12715—67	Шины пневматические крупногабаритные. Основные параметры и размеры	37
ГОСТ 13298—70	Шины пневматические с регулируемым давлением	43
ОСТ 37.001.044—73	Система регулирования давления в шинах автомобилей. Технические требования . . .	56
ГОСТ 8107—64	Вентили для пневматических шин постоянного давления	59
ГОСТ 4364—67	Приводы пневматические к тормозам автомобилей и автопоездов. Технические требования	80
ОСТ 37.001.039—72	Сигнализация аварийного состояния и контроль рабочих тормозных систем автотранспортных средств. Технические требования	85
ГОСТ 4365—67	Приводы пневматические к тормозам автомобилей и автопоездов. Головки соединительные. Типы, основные размеры и параметры . .	90
ГОСТ 13228—67	Приводы пневматические к тормозам автомобилей и автопоездов. Камеры тормозные диафрагменные. Присоединительные размеры и технические требования	93
ГОСТ 12016—66	Автомобили и автопоезда. Приводы пневматические к тормозам. Цилиндры тормозные. Типы, основные параметры и размеры, технические требования	96
ГОСТ 6914—54	Накладки тормозные для легковых автомобилей	100
ГОСТ 15853—70	Накладки асбестовые тормозные. Размеры .	106
ГОСТ 13571—68	Компрессоры автомобильные одноступенчатого сжатия. Технические требования	116
ГОСТ 13570—68	Компрессоры автомобильные одноцилиндровые. Основные параметры и размеры	121
ГОСТ 13569—68	Компрессоры автомобильные двухцилиндровые. Основные параметры и размеры	124
ГОСТ 13572—68	Компрессоры автомобильные трехцилиндровые. Основные параметры и размеры	127

Н 8026—62	Кабины грузовых автомобилей. Типы и основные параметры	129
ГОСТ 12024—66	Автобусы. Кабины. Рабочее место водителя. Размеры и технические требования	132
ГОСТ 9734—61	Автомобили грузовые. Кабины. Рабочее место водителя. Размеры и технические требования	141
ОСТ 37.001.012—70	Автомобили, автобусы, троллейбусы. Обозначения условные на органах управления и сигнальных лампах	148
ОСТ 37.001.020—71	Безопасность конструкции панелей приборов автобусов и троллейбусов. Технические требования	156
ОСТ 37.001.017—70	Органы управления легковых автомобилей. Безопасность конструкции и расположения. Технические требования	159
ОСТ 37.001.013—70	Автомобили, автобусы, троллейбусы. Рулевые механизмы. Основные параметры	165
ОСТ 37.001.002—70	Автомобили легковые. Безопасность конструкций рулевых управлений. Технические требования и методы испытаний	167
ОН 025 335—69	Автомобильный подвижной состав. Усилители рулевого управления гидравлические. Основные параметры	173
ОН 025 197—67	Пальцы с шаровыми головками для рулевых тяг. Размеры и технические требования	175
ОН 025 257—65	Автомобили и автобусы. Колеса рулевые. Диаметр и присоединительные размеры	178
ОСТ 37.001.009—70	Автомобили легковые. Безопасность конструкции сидений. Технические требования и методы испытаний	180
ОСТ 37.001.019—71	Безопасность конструкции сиденья водителя автобуса и троллейбуса. Технические требования	187
ОСТ 37.001.008—70	Автомобильный подвижной состав. Пружины сидений. Классификация и технические требования	189
ГОСТ 18837—73	Ремни безопасности для водителей и пассажиров автотранспортных средств. Технические требования и методы испытаний	197
ОН 025 326—69	Автомобили легковые. Крепление ремней безопасности. Технические требования	223
ГОСТ 13887—68	Зеркала наружные заднего вида грузовых автомобилей (автопоездов)	230
ОСТ 37.001.021—71	Безопасность конструкции внутренней арматуры и элементов внутреннего оборудования автобусов и троллейбусов. Технические требования	236
ОСТ 37.001.034—72	Стеклоподъемники рычажные дверей автомобилей, автобусов и троллейбусов. Технические требования и методы испытаний	239
ОСТ 37.001.033—72	Навески (петли) дверные автомобилей, автобусов и троллейбусов. Технические требования и методы испытаний	243

ОСТ 37.001.032—72	Замки и приводы замков дверей и багажников автомобилей и автобусов. Технические требования и методы испытаний	249
ГОСТ 14929—69	Ручки дверей кабин грузовых автомобилей. Основные размеры и расположение. Технические требования	259
ОН 025 275—66	Автобусы и троллейбусы. Механизмы управления пассажирскими дверями. Принципиальные схемы и технические требования	264
ОН 025 276—66	Автобусы и троллейбусы. Механизмы управления пассажирскими дверями. Клапан электропневматический дистанционного управления. Основные параметры, присоединительные размеры и технические требования	268
ОН 025 277—66	Автобусы и троллейбусы. Механизмы управления пассажирскими дверями. Цилиндры пневматические. Основные параметры, присоединительные размеры и технические требования .	272
ОН 025 278—66	Автобусы и троллейбусы. Механизмы управления пассажирскими дверями. Манжеты поршней пневматических цилиндров. Основные размеры и технические требования	274
ОСТ 37.001.035—72	Застежки капотов автомобилей и автобусов. Технические требования и методы испытаний .	276
ГОСТ 1902—53	Автомобили. Расположение и размеры буферов	280
ОСТ 37.001.049—73	Автомобильные поезда. Расположение штепсельных разъемов	282
ОН 025 320—68	Автомобили легковые. Тягово-сцепное устройство шарового типа. Сцепной шар. Размеры .	284
ГОСТ 2349—54	Тягово-сцепные приборы автомобилей, тягачей, тракторов и прицепов. Основные параметры и размеры	287
ГОСТ 12105—74	Тягачи седельные и полуприцепы. Присоединительные размеры	294
ГОСТ 8891—58	Автомобили грузовые. Бортовые платформы. Размеры	299
ГОСТ 9008—64	Детали деревянные платформ грузовых автомобилей, прицепов и полуприцепов . . .	301
ОН 025 283—66	Запоры бортов платформ грузовых автомобилей	306
Н 8018—61	Расположение горловин топливных баков на автомобилях	311
ГОСТ 13946—68	Пробки и заливные горловины топливных баков автомобилей. Типы и основные размеры . .	312
ГОСТ 14650—69	Оси автомобильных прицепов и полуприцепов. Типы, основные параметры и размеры . .	318
ГОСТ 13915—68	Круги поворотные автомобильных прицепов и полуприцепов	321
ОН 025 281—66	Автомобильный подвижной состав и двигатели. Заводские таблички. Маркировка. Размеры и технические требования	327

Перечень государственных стандартов, включенных в сборник, по порядку номеров . . 335
Перечень отраслевых стандартов, включенных в сборник, по порядку номеров 335
Перечень отраслевых нормалей, включенных в сборник, по порядку номеров 335

Автомобилестроение
Часть III

Редактор *Р. Г. Говердовская*
Технический редактор *А. М. Шкодина*
Корректор *М. А. Онопченко*

Сдано в набор 10. 05. 74 Подп. в печ. 16. 12. 74 21,25 п. л. Формат 60×90¹/₁₆
Бум. тип. № 2. 20,34 уч.-изд.л. Цена в переплете 1 руб. 13 коп. Изд. №3528/01. Тир. 10000

Издательство стандартов. Москва, Д-22, Новопресненский пер., 3
Калужская типография стандартов, ул. Московская, 256. Зак. 439

gost.e-ecolog.ru