

ГОСУДАРСТВЕННЫЕ СТАНДАРТЫ
СОЮЗА ССР

СОЕДИНЕНИЯ ТРУБОПРОВОДОВ РЕЗЬБОВЫЕ. ДЕТАЛИ СОЕДИНЕНИЙ

ГОСТ 23353-78—ГОСТ 23359-78

Издание официальное

ГОСУДАРСТВЕННЫЙ КОМИТЕТ СССР ПО СТАНДАРТАМ
Москва

gost.e-ecolog.ru

УДК 621.643.4-762 : 006.354 Группа Г18

ГОСУДАРСТВЕННЫЙ СТАНДАРТ СОЮЗА ССР

Соединения трубопроводов резьбовые ПРОКЛАДКИ УПЛОТНИТЕЛЬНЫЕ

Размеры. Технические требования

Threaded pipeline connections. Joint warhers. Dimensions. Technical requirements

ГОСТ 23358—78

Взамен ГОСТ 15804—76

Постановлением Государственного комитета СССР по стандартам от 16 ноября 1978 г. № 3006 срок действия установлен

с 01.01. 1980 г.
до 01.01. 1990 г.

Несоблюдение стандарта преследуется по закону

Настоящий стандарт распространяется на прокладки, предназначенные для уплотнения штуцеров и установочных гаек резьбовых соединений трубопроводов.

Стандарт полностью соответствует рекомендации СЭВ по стандартизации РС 1907—69.

1. РАЗМЕРЫ

1.1. Прокладки должны изготовляться исполнений:

1 — из металла, фибры, картона, паронита для уплотнения штуцеров;

2 — из резины для уплотнения установочных гаек.

Примеры применения прокладок исполнений 1 и 2 указаны в справочном приложении.

1.2. Размеры прокладок должны соответствовать указанным на чертеже и в таблице.

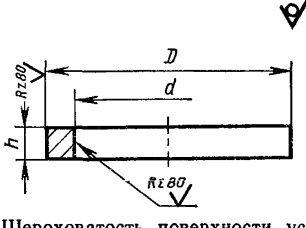

Примечание. Шероховатость поверхности установлена для прокладок из металла.

Издание официальное ★ Перепечатка воспрещена

Переиздание. Апрель 1982 г.

Размеры в мм

Резьба		d		D		h		Масса 1000 шт., кг, не более					
		Пред. откл.											
метрическая	трубная	H12	+0,1	h12	−0,1			Алюминий	Медь	Паронит	Картон	Фибра	Резина
		Исполнение											
		1	2	1	2	1	2						
M8×1	—	8	8,1	12		1,0	2,5	0,400	1,280	0,300	0,129	0,180	0,250
M10×1	Труб. 1/8″	10	10,1	14			3	0,414	1,368	0,312	0,136	0,200	0,280
M12×1,5	—	12	12,1	18	17	1,5		0,592	1,960	0,456	0,194	0,285	0,362
—	Труб. 1/4″	14	13,1	18				0,431	1,424	0,331	0,141	0,207	0,315
M14×1,5	—	14	14,1	20	19		4	0,670	2,215	0,515	0,219	0,322	0,544
M16×1,5	—	16	16,1	22	21			0,747	2,470	0,575	0,244	0,359	0,606
—	Труб. 3/8″	17	17,1	23	22			0,787	2,580	0,602	0,253	0,366	0,647
M18×1,5	—	18	18,1	24	23			0,854	2,825	0,657	0,279	0,411	0,673
M20×1,5	—	20	20,1	26	25			0,934	3,088	0,718	0,305	0,449	0,740
—	Труб. 1/2″	21	21,1	26				0,778	2,560	0,595	0,250	0,362	0,782
M22×1,5	—	22	22,1	27				0,804	2,640	0,615	0,258	0,373	0,810
M24×1,5	—	24	—	30	—	2,0	—	1,437	4,754	1,106	0,470	0,691	—
M27×2	Труб. 3/4″	27	27,1	32			5	1,305	4,280	0,996	0,418	0,605	1,210
M30×2	—	30	—	36	—		—	1,752	5,795	1,348	0,573	0,842	—
—	Труб. 1″	34	33,1	39			5	1,900	6,240	1,451	0,611	0,883	1,780
M33×2	—	33	33,1	39				1,900	6,240	1,451	0,611	0,883	1,780
M36×2	—	36	—	42	—		—	2,064	6,828	1,587	0,675	0,993	—
M42×2	Труб. 1 1/4″	42	42,1	49			5	2,800	9,200	2,140	0,900	1,300	2,620
M45×2	—	45	—	52	—		—	3,000	9,980	2,250	0,970	1,400	—
M48×2	Труб. 1 1/2″	48	48,1	55			5	3,095	10,030	2,360	0,995	1,435	2,990
M52×2	—	52	—	64	—	2,5	—	6,838	22,618	5,260	2,236	3,288	—

Пример условного обозначения прокладки для резьбы М20×1,5 из алюминия:

Прокладка Ал 20 ГОСТ 23358—78

То же, из меди:

Прокладка М 20 ГОСТ 23358—78

То же, из паронита:

Прокладка П 20 ГОСТ 23358—78

То же, из картона:

Прокладка К 20 ГОСТ 23358—78

То же, из фибры:

Прокладка Ф 20 ГОСТ 23358—78

То же, из резины:

Прокладка Р 20 ГОСТ 23358—78

Прокладка для резьбы $^1/_2''$ из алюминия:

Прокладка Ал $^1/_2''$ ГОСТ 23358—78

Условное обозначение прокладок для трубной резьбы, совпадающих по размерам с прокладками для метрической резьбы, выполнять по метрической резьбе.

2. ТЕХНИЧЕСКИЕ ТРЕБОВАНИЯ

2.1. Прокладки должны изготовляться в соответствии с требованиями настоящего стандарта из следующих материалов:

алюминия марок А, А0, АД0, АД00 — по ГОСТ 21631—76;

меди марок М1, М3 — по ГОСТ 495—77;

паронита — по ГОСТ 481—80;

прокладочного картона марок А, В — по ГОСТ 9347—74;

фибры марок ФТ, ФСВ — по ГОСТ 14613—69;

резины — по ГОСТ 7338—77.

2.2. Материал прокладок выбирают в зависимости от условий работы соединения.

2.3. Материал, применяемый для изготовления прокладок или прокладки должен быть отожжен.

2.4. Пузыри, включения посторонних материалов, раковины допускаются в пределах, указанных в соответствующих стандартах на материал. Размеры заусенцев допускаются в пределах допуска на размер.

Трещины, надрывы и выкрашивания не допускаются.

3. МАРКИРОВКА, УПАКОВКА, ТРАНСПОРТИРОВАНИЕ И ХРАНЕНИЕ

3.1. Прокладки упаковывают в картонные коробки или бумажные пакеты из водонепроницаемой бумаги по ГОСТ 8828—75 и

связывают шпагатом по ГОСТ 18403—73. Прокладки одного типоразмера и одного материала в коробках (пакетах) должны укладываться в дощатые разборные ящики по ГОСТ 2991—76 общей массой не более 50 кг, обеспечивающие сохранность и качество упакованных прокладок при транспортировании.

Допускается укладывать в ящики прокладки разных типоразмеров.

По согласованию с потребителем допускается транспортирование прокладок в картонных коробках или завернутыми в водонепроницаемую бумагу и связанными шпагатом.

3.2. На каждой коробке (пакете) должны быть указаны:

обозначение прокладок;

марка материала.

3.3. На каждом ящике влагостойкой краской должны быть нанесены следующие данные:

товарный знак предприятия-изготовителя;

обозначение прокладок;

количество упакованных прокладок;

дата упаковки;

масса брутто ящика, кг.

3.4. Условия эксплуатации в соответствии с категорией 2 по ГОСТ 15150—69.

3.5. Транспортирование и хранение — по группе условий хранения Ж1 ГОСТ 15150—69.

3.6. Резиновые прокладки должны быть защищены от действия солнечных лучей.

ПРИЛОЖЕНИЕ
Справочное

ПРИМЕРЫ ПРИМЕНЕНИЯ ПРОКЛАДОК

Прокладки выбирают по резьбе штуцеров в соответствии с требованиями, указанными на черт. 1 и 2 и в таблице настоящего стандарта.

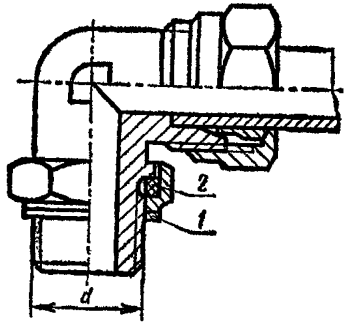

1—прокладка исполнения 1; *2*—прокладка исполнения 2

Черт. 1

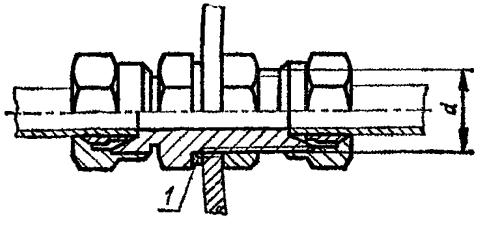

1—прокладка исполнения 1

Черт. 2

СОДЕРЖАНИЕ

ГОСТ 23353—78 Соединения трубопроводов резьбовые. Гайки накидные. Конструкция и размеры 1

ГОСТ 23354—78 Соединения трубопроводов резьбовые. Кольца врезающиеся. Конструкция и размеры 6

ГОСТ 23355—78 Соединения трубопроводов резьбовые. Ниппели шаровые. Конструкция и размеры 10

ГОСТ 23356—78 Соединения трубопроводов резьбовые. Кольца нажимные. Конструкция и размеры 15

ГОСТ 23357—78 Соединения трубопроводов резьбовые. Прокладки уплотнительные для радиального монтажа. Размеры 18

ГОСТ 23358—78 Соединения трубопроводов резьбовые. Прокладки уплотнительные. Размеры. Технические требования 20

ГОСТ 23359—78 Соединения трубопроводов резьбовые. Втулки упрочняющие. Конструкция и размеры 25

Редактор *Р. Г. Говердовская*
Технический редактор *Л. В. Вейнберг*
Корректор *М. М. Герасименко*

Сдано в наб. 06.10.82 Подп. в печ. 08.12.82 1,75 п. л. 1,36 уч.-изд. л. Тир. 10000 Цена 5 коп.

Ордена «Знак Почета» Издательство стандартов, Москва, Д-557, Новопресненский пер., д. 3.
Вильнюсская типография Издательства стандартов, ул. Миндаугo, 12/14. Зак. 4794

gost.e-ecolog.ru