ГОСУДАРСТВЕННЫЕ СТАНДАРТЫ СБОРНИК

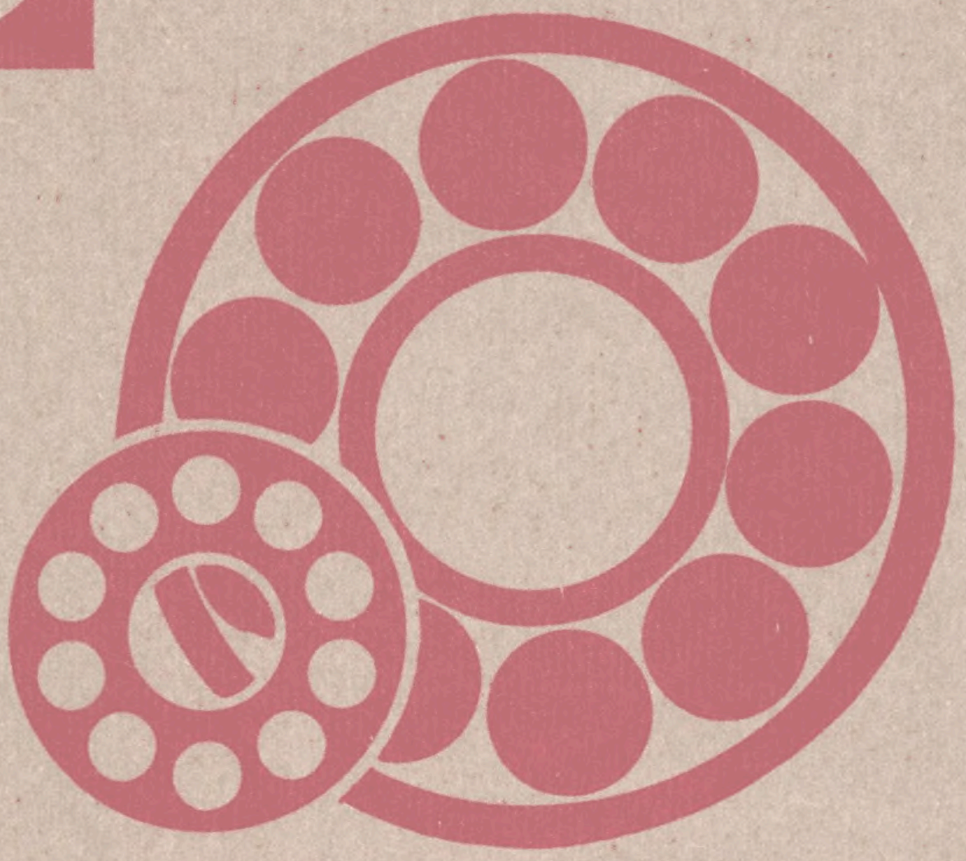

ПОДШИПНИКИ КАЧЕНИЯ

ЧАСТЬ 2

gost.e-ecolog.ru



ГОСУДАРСТВЕННЫЕ СТАНДАРТЫ
СОЮЗА ССР

ПОДШИПНИКИ КАЧЕНИЯ

ЧАСТЬ 2

Издание официальное

Москва
ИЗДАТЕЛЬСТВО СТАНДАРТОВ
1989

УДК 621.822:006.354

ОТ ИЗДАТЕЛЬСТВА

Сборник „Подшипники качения" ч. 2 содержит стандарты, утвержденные до 1 июня 1989 г.

В стандарты внесены все изменения, принятые до указанного срока.

Текущая информация о вновь утвержденных и пересмотренных стандартах, а также о принятых к ним изменениях публикуется в выпускаемом ежемесячно информационном указателе „Государственные стандарты СССР".

П $\frac{31304}{085\,(02)-89}$ – 89

© Издательство стандартов, 1989

ГОСУДАРСТВЕННЫЙ СТАНДАРТ СОЮЗА ССР

ПОДШИПНИКИ ШАРИКОВЫЕ РАДИАЛЬНЫЕ ОДНОРЯДНЫЕ С УПОРНЫМ БОРТОМ МАЛОГАБАРИТНЫЕ

Типы и основные размеры

Small-size single-row radial ball bearings with flanged outer ring with bore up.
Types and basic dimensions

ГОСТ 10058–75

Взамен ГОСТ 10058–62

Постановлением Государственного комитета стандартов Совета Министров СССР от 15 ноября 1975 г. № 3506 срок введения установлен

с 01.07.76

Проверен в 1981 г. Постановлением Госстандарта СССР от 22.06.81 № 3055 ограничение срока действия отменено

Несоблюдение стандарта преследуется по закону

1. Настоящий стандарт распространяется на малогабаритные однорядные радиальные шариковые подшипники с упорным бортом серий диаметром 8, 9 и 2.

В стандарте учтены требования рекомендации ИСО Р 1224–1970.

2. Подшипники должны изготовляться следующих типов:

840000 – радиальные однорядные с упорным бортом;

860000 – радиальные однорядные с упорным бортом и одной защитной шайбой;

880000 – радиальные однорядные с упорным бортом и двумя защитными шайбами.

Таблица 1

Сверхлегкая серия диаметров 8

Размеры, мм

Обозначения подшипников типов			d	D	B		D_1	B_1		R, не более	r
840000	860000	880000			без шайб	с шайбами		без шайб	с шайбами		
1840082	3860082	3880082	2,0	5	1,5	2,3	6,1	0,5	0,6	0,2	0,2
184008/2,5	386008/2,5	388008/2,5	2,5	6	1,8	2,6	7,1		0,8		
1840083	3860083	3880083	3,0	7	2,0	3,0	8,1			–	0,3
1840084	3860084	3880084	4,0	9	2,5	4,0	10,3	0,6	1,0		
1840085	3860085	3880085	5,0	11	3,0	5,0	12,5	0,8			
1840086	380086	3880086	6,0	13	3,5		15,0	1,0	1,1		

Издание официальное ★

Перепечатка воспрещена

Тип 840000

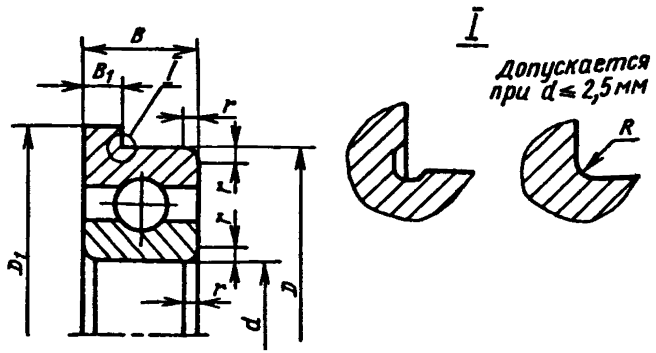

Тип 860000

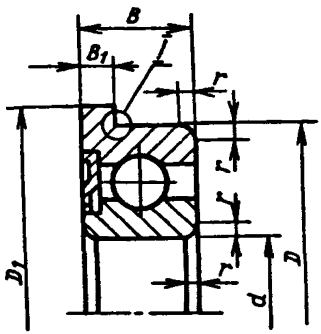

Тип 880000

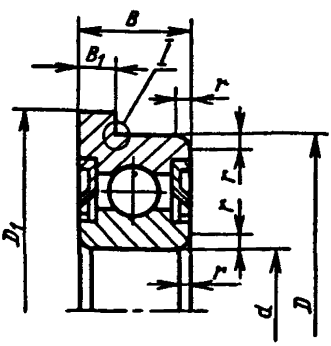

Примечание. Чертеж не определяет конструкцию колец и шайб.

Таблица 2

Сверхлегкая серия диаметров 9

Размеры, мм

Обозначения подшипников типов			d	D	B		D_1	B_1		R, не более	r
840000	860000	880000			без шайб	с шайбами		без шайб	с шайбами		
1840091	3860091	3880091	1,0	4	1,6	2,3	5,0	0,5	0,6	0,20	0,2
184009/1,5	386009/1,5	388009/1,5	1,5	5	2,0	2,6	6,5	0,6	0,8		
1840092	3860092	3880092	2,0	6	2,3	3,0	7,5			0,25	
184009/2,5	386009/2,5	388009/2,5	2,5	7	2,5	3,5	8,5	0,7	0,9		
1840093	3860093	3880093	3,0	8	3,0	4,0	9,5			—	0,3

Размеры, мм

Продолжение табл. 2

Обозначения подшипников типов			d	D	B		D_1	B_1		R, не более	r
840000	860000	880000			без шайб	с шайбами		без шайб	с шайбами		
1840094	1860094	1880094	4,0	11	4,0	4,0	12,5	1,0	1,0	–	0,3
1840095	1860095	1880095	5,0	13			15,0				
1840096	1860096	1880096	6,0	15	5,0	5,0	17,0	1,2	1,2		
1840097	1860097	1880097	7,0	17			19,0				
1840098	1860098	1880098	8,0	19	6,0	6,0	22,0	1,5	1,5		

3. Основные размеры и обозначения подшипников должны соответствовать указанным на чертеже и в табл. 1–3.

Таблица 3

Легкая серия диаметров 2

Размеры, мм

Обозначения подшипников типов			d	D	B	D_1	B_1	r
840000	860000	880000						
840023	860023	880023	3	10	4	11,5	1,0	0,3
840024	860024	880024	4	13	5	15,0		0,4
840025	860025	880025	5	16		18,0		0,5
840026	860026	880026	6	19	6	22,0	1,5	

Размеры, в мм

Таблица 4

Обозначение размеров подшипников	Предельные отклонения, мкм	
	верхн.	нижн.
B*	0	–25
B_1		–50
D_1		–25

* Предельные отклонения даны только для подшипников классов точности 5 и 4.

Пример условного обозначения подшипника легкой серии диаметром 2 типа 880000 с $d = 6$ мм; $D = 19$ мм; $D_1 = 22$ мм; $B = 6$ мм

Подшипник 880026 ГОСТ 10058–75

4. Предельные отклонения ширины колец B, ширины упорного борта B_1 и диаметра упорного борта D_1 должны соответствовать указанным в табл. 4.

5. Технические требования – по ГОСТ 520–89 и ГОСТ 7242–81.

6. Технические требования к посадочным местам вала и корпуса под подшипники – по ГОСТ 3325–85.

СОДЕРЖАНИЕ

ГОСТ 7242–81 (СТ СЭВ 3793–82)	Подшипники шариковые радиальные однорядные с защитными шайбами. Технические условия	3
ГОСТ 8882–75 (СТ СЭВ 3793–82)	Подшипники шариковые радиальные. Однорядные с уплотнениями. Технические условия	11
ГОСТ 9592–75	Подшипники шариковые радиальные с выступающим внутренним кольцом. Технические условия	21
ГОСТ 10058–75	Подшипники шариковые радиальные однорядные с упорным бортом малогабаритные. Типы и основные размеры	26
ГОСТ 23179–78 (СТ СЭВ 6137–87)	Подшипники качения радиальные шариковые однорядные гибкие. Технические условия	30
ГОСТ 8328–75 (СТ СЭВ 4949–84)	Подшипники роликовые радиальные с короткими цилиндрическими роликами. Типы и основные размеры	34
ГОСТ 5377–79 (СТ СЭВ 3340–81)	Подшипники роликовые радиальные с короткими цилиндрическими роликами без внутреннего или наружного кольца. Типы и основные размеры	59
ГОСТ 7634–75 (СТ СЭВ 5274–85)	Подшипники радиальные роликовые многорядные с короткими цилиндрическими роликами. Типы и основные размеры	80
ГОСТ 4657–82 (СТ СЭВ 1988–79)	Подшипники роликовые радиальные игольчатые однорядные. Основные размеры. Технические требования	94
ГОСТ 24850–81 (СТ СЭВ 1989–79)	Подшипники шариковые радиальные однорядные с двумя уплотнениями с широким внутренним кольцом и сферической наружной поверхностью наружного кольца. Основные размеры	103
ГОСТ 26576–85 (СТ СЭВ 3796–82)	Подшипники качения. Кольца стопорные эксцентрические и концентрические и винты установочные для крепления шариковых подшипников. Технические условия	108
ГОСТ 24954–81	Подшипники роликовые радиальные однорядные с бочкообразными роликами. Основные размеры	114
ГОСТ 831–75 (СТ СЭВ 4942–84)	Подшипники шариковые радиально-упорные однорядные. Типы и основные размеры	116
ГОСТ 832–78	Подшипники шариковые радиально-упорные сдвоенные. Типы и основные размеры	137
ГОСТ 4252–75 (СТ СЭВ 4946–84)	Подшипники шариковые радиально-упорные двухрядные. Основные размеры	149
ГОСТ 8995–75 (СТ СЭВ 4943–84)	Подшипники шариковые радиально-упорные однорядные с одним разъемным кольцом. Типы и основные размеры	154
ГОСТ 27365–87 (СТ СЭВ 3338–86, СТ СЭВ 1477–78)	Подшипники роликовые конические однорядные повышенной грузоподъемности. Основные размеры	167
ГОСТ 333–79	Подшипники роликовые конические однорядные. Основные размеры	191
ГОСТ 6364–78	Подшипники роликовые конические двухрядные. Основные размеры	204
ГОСТ 8419–75 (СТ СЭВ 5743–86)	Подшипники роликовые конические четырехрядные. Основные размеры	212
ГОСТ 20531–75 (СТ СЭВ 5272–85)	Подшипники роликовые игольчатые радиально-упорные комбинированные. Технические условия	219
ГОСТ 5720–75 (СТ СЭВ 4941–84)	Подшипники шариковые радиальные сферические двухрядные. Типы и основные размеры	225
ГОСТ 24696–81 (СТ СЭВ 4945–84)	Подшипники роликовые радиальные сферические двухрядные симметричными роликами. Основные размеры	234

ГОСТ 5721–75 (СТ СЭВ 4945–84)	Подшипники роликовые радиальные сферические двухрядные. Типы и основные размеры	252
ГОСТ 8545–75	Подшипники шариковые и роликовые двухрядные с закрепительными втулками. Типы и основные размеры	268
ГОСТ 8530–83 (СТ СЭВ 3341–81)	Подшипники качения. Гайки круглые шлицевые для закрепительных и стяжных втулок. Технические условия	274
ГОСТ 13014–80 (СТ СЭВ 777–77)	Втулки стяжные подшипников качения. Основные размеры	297
ГОСТ 25455–82 (СТ СЭВ 2797–80)	Подшипники качения. Втулки закрепительные и стяжные. Технические условия	305
ГОСТ 8725–83 (СТ СЭВ 3342–81)	Подшипники качения. Шайбы и скобы для стопорения гаек на закрепительных втулках. Технические условия	311
ГОСТ 20821–75	Подшипники шариковые упорно-радиальные двухрядные с углом контакта 60°. Технические условия	321
ГОСТ 9942–80 (СТ СЭВ 1476–78)	Подшипники роликовые упорно-радиальные сферические одинарные. Основные размеры	328
ГОСТ 6874–75 (СТ СЭВ 4944–84)	Подшипники шариковые упорные одинарные. Основные размеры	335
ГОСТ 7872–75 (СТ СЭВ 4944–84)	Подшипники шариковые упорные двойные. Основные размеры	351
ГОСТ 23526–79 (СТ СЭВ 4948–84)	Подшипники роликовые упорные с цилиндрическими роликами одинарные. Типы и основные размеры	359
ГОСТ 3635–78 (СТ СЭВ 1478–78)	Подшипники шарнирные. Технические условия	368
ГОСТ 3722–81 (СТ СЭВ 1990–79)	Подшипники качения. Шарики. Технические условия	391
ГОСТ 6870–81 (СТ СЭВ 1991–79)	Подшипники качения. Ролики игольчатые. Технические условия	404
ГОСТ 22696–77 (СТ СЭВ 1992–79)	Подшипники качения. Ролики цилиндрические короткие. Технические условия	416

Редактор *Р.Г. Говердовская*
Технический редактор *О.Ю. Захарова*
Корректор *А.В. Прокофьева*

Сдано в наб. 29.12.88. Подп. в печ. 19.06.89. 27 усл. печ. л. 27,25 усл. кр.-отт. 26,50 уч.-изд. л. Изд. № 10335/02. Тираж 40000. Зак. 1507 Цена 1 руб. 30 коп.

Ордена „Знак Почета" Издательство стандартов, 123840, Москва, ГСП, Новопресненский пер., 3
Набрано в Издательстве стандартов на НПУ
Вильнюсская типография Издательства стандартов, Вильнюс, ул. Даряус и Гирено, 39.

gost.e-ecolog.ru