ГОСУДАРСТВЕННЫЙ СТАНДАРТ
СОЮЗА ССР

РАССЕИВАТЕЛИ И ЗАЩИТНЫЕ СТЕКЛА ДЛЯ ОСВЕТИТЕЛЬНОЙ АРМАТУРЫ

ТИПЫ. ПРИСОЕДИНИТЕЛЬНЫЕ РАЗМЕРЫ

ГОСТ 9503—71

Издание официальное

ГОСУДАРСТВЕННЫЙ КОМИТЕТ СТАНДАРТОВ
СОВЕТА МИНИСТРОВ СССР
Москва

gost.e-ecolog.ru

УДК 628.94(083.74) Группа Е83

ГОСУДАРСТВЕННЫЙ СТАНДАРТ СОЮЗА ССР

РАССЕИВАТЕЛИ И ЗАЩИТНЫЕ СТЕКЛА ДЛЯ ОСВЕТИТЕЛЬНОЙ АРМАТУРЫ

Типы. Присоединительные размеры

Diffusers and protective glasses for luminaires. Types. Joint dimensions

ГОСТ 9503—71*

Взамен ГОСТ 9503—60

Постановлением Государственного комитета стандартов Совета Министров СССР от 3 июня 1971 г. № 1070 срок введения установлен

с 01.07. 72

Несоблюдение стандарта преследуется по закону

Настоящий стандарт распространяется на рассеиватели и защитные стекла для светильников.

В стандарте учтены требования рекомендации по стандартизации СЭВ РС 1197—67.

(Измененная редакция — «Информ. указатель стандартов» № 8 1975 г.).

1. КЛАССИФИКАЦИЯ

1.1. Рассеиватели и защитные стекла разделяются на типы:

а) В — имеющие присоединительные отверстия без окаймления и предназначенные для подвешивания на крепящем элементе;

б) С — имеющие присоединительные отверстия с отбортованным окаймлением и предназначенные для закрепления при помощи крепящих элементов;

в) Д — имеющие присоединительные отверстия с выступающим цилиндрическим окаймлением и предназначенные для закрепления при помощи крепящих элементов;

г) Е — имеющие присоединительные отверстия с отбортованным плоским тарельчатым окаймлением и предназначенные для закрепления при помощи крепящих элементов;

д) Г — предназначенные под центральное крепление;

е) И — предназначенные для крепления при помощи крепящих элементов с цилиндрическим окаймлением.

Издание официальное Перепечатка воспрещена

* *Переиздание (октябрь 1975 г.) с изменением № 1, опубликованным в августе 1975 г.*

© Издательство стандартов, 1976

Примеры условных обозначений:

рассеивателей, имеющих присоединительное отверстие с номинальным диаметром 50 мм, без окаймления и предназначенных для подвешивания на крепящем элементе:

Рассеиватель (защитное стекло) В 50 ГОСТ 9503—71

рассеивателей, имеющих присоединительное отверстие с номинальным диаметром 60 мм с отбортованным окаймлением и предназначенных для закрепления при помощи крепящих элементов:

Рассеиватель (защитное стекло) С 60 ГОСТ 9503—71

2. ПРИСОЕДИНИТЕЛЬНЫЕ РАЗМЕРЫ

2.1. Размеры рассеивателей типа В и крепящих элементов должны соответствовать указанным на черт. 1 и в табл. 1.

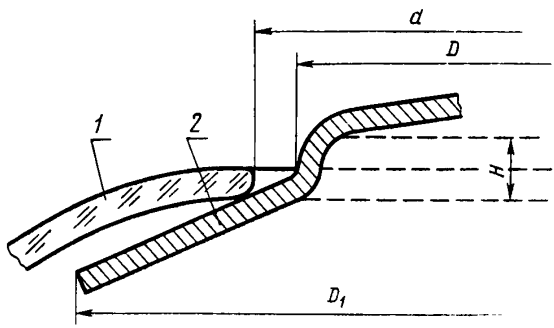

1—рассеиватель; *2*—крепящий элемент.

Черт. 1

Таблица 1

мм

Тип рассеивателя	d		D		D_1	H
	не более	не менее	не более	не менее	не менее	
В 35	36	33	32	30	57	
В 50	52	49	48	46	73	
В 60	65	62	60	58	75	
В 75	80	76	75	73	98	3
В 80	82	79	77	75	100	
В 100	106	102	100	98	124	
В 150	158	153	150	148	179	
В 200	203	198	195	192	225	

(Измененная редакция — «Информ. указатель стандартов» № 8 1975 г.).

2.2. Размеры рассеивателей типа С и крепящих элементов должны соответствовать указанным на черт. 2 и в табл. 2.

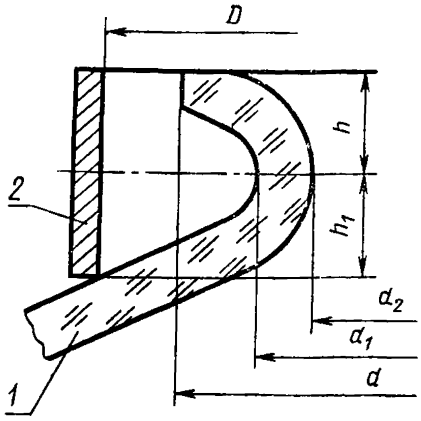

1—рассеиватель; *2*—крепящий элемент.

Черт. 2

Таблица 2

мм

Тип рассеивателя	d		d_1	d_2	D	h	h_1
	не более	не менее	не более	не менее	не менее	не более	
С 60	61	58	52	43	64	8	5
С 80	82	78	72(76)	66	85	9(10)	6
С 100	102	99	92(96)	82	105	10(11)	6
С 150	153	149	140	130	157	12	7
С 200	204	198	190	180	208	14	
С 250	255	248	240	230	260	14	8
С 300	306	298	280	290	312	15	

Примечание. Для рассеивателей типов С 80 и С 100, изготовленных из тугоплавкого стекла, допускаются размеры, указанные в скобках.

(Измененная редакция — «Информ. указатель стандартов» № 8 1975 г.).

2.3. Размеры рассеивателей типа Д должны соответствовать указанным на черт. 3 и в табл. 3.

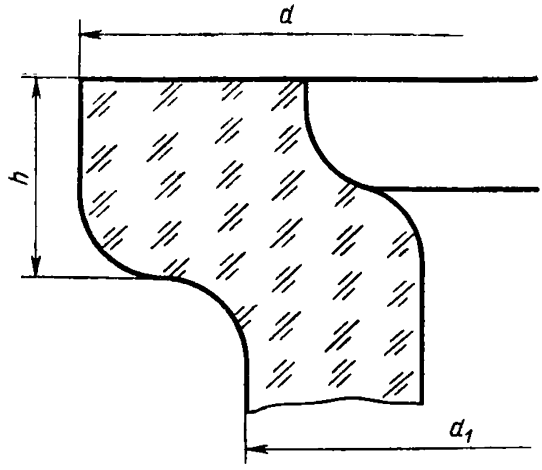

Черт. 3

Таблица 3

мм

Тип рассеивателя	d		d_1		h	
	не более	не менее	не более	не менее	не более	не менее
Д 80	81	79	70	68	8	5
Д 100	101	99	90	88	8	5
Д 150	151	149	135	133	9	6
Д 200	202	199	185	183	12	8
Д 250	252	248	230	228	16	10

(Измененная редакция — «Информ. указатель стандартов» № 8 1975 г.).

2.4. Размеры рассеивателей типа Е и крепящих элементов должны соответствовать указанным на черт. 4 и в табл. 4.

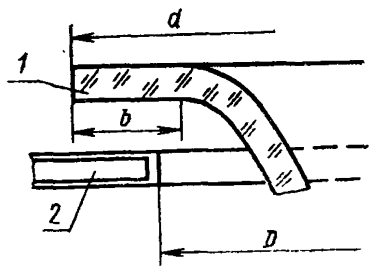

1—рассеиватель; *2*—крепящий элемент.

Черт. 4

Таблица 4

мм

Тип рассеивателя	d		b	D	
	не более	не менее	не менее	не более	не менее
Е 70	70	68	6	64	62
Е 80	81	78		74	72
Е 100	102	97		93	91
Е 150	155	150	8	145	142
Е 200	205	200		195	192
Е 250	256	250		245	242
Е 300	307	300	10	294	291

(Измененная редакция — «Информ. указатель стандартов» № 8 1975 г.).

2.5. Размеры рассеивателей типа Г под центральное крепление должны соответствовать указанным на черт. 5 и в табл. 4а.

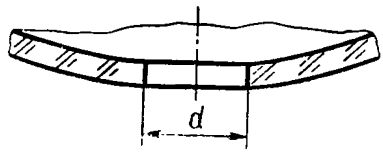

Черт. 5

мм

Таблица 4а

Тип рассеивателя	d	
	Номин. откл.	Пред. откл.
Г 20	20	—4
Г 40	40	

(Измененная редакция — «Информ. указатель стандартов» № 8 1975 г.).

2.6. Размеры рассеивателей типа И должны соответствовать указанным на черт. 6 и в табл. 5.

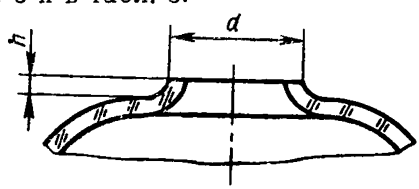

Черт. 6

Таблица 5

мм

Тип рассеивателя	d		h	
	не более	не менее	не более	не менее
И 40	42	38	7	3
И 50	59	56		
И 60	62	58		
И 65	71	69		
И 80	82	78		5
И 100	107	105		
И 140	147	145		
И 200	210	208		

Примечание. Рассеиватели и защитные стекла типа И 40 и И 50 должны применяться только в светильниках с патронами типа Е14Н10П—01 по ГОСТ 2746.1—71 или 2Ш—15 по ГОСТ 361—69.

(Измененная редакция — «Информ. указатель стандартов»

Редактор *Е. Г. Губина*
Технический редактор *В. В. Римкявичюс*
Корректор *М. Г. Байрашевская*

Сдано в наб. 04.11.75. Подп в печ. 04.03.76 0,5 п. л. Тир 6000. Цена 3 коп.

Отдена «Знак Почета» Издательство стандартов. Москва, Д-22 Новопресненский пер., д. 3.
типография Издательства стандартов, ул. Миндауго, 12/14. Зак. 479
gost.e-ecolog.ru