ГОСУДАРСТВЕННЫЕ СТАНДАРТЫ СБОРНИК



МОЛОКО

МОЛОЧНЫЕ ПРОДУКТЫ И КОНСЕРВЫ МОЛОЧНЫЕ

gost.e-ecolog.ru



ГОСУДАРСТВЕННЫЕ СТАНДАРТЫ
СОЮЗА ССР

МОЛОКО,
МОЛОЧНЫЕ ПРОДУКТЫ
И КОНСЕРВЫ МОЛОЧНЫЕ

Издание официальное



ИЗДАТЕЛЬСТВО СТАНДАРТОВ
Москва — 1972

УДК 637.1/.3(083.74)

ОТ ИЗДАТЕЛЬСТВА

Сборник «Молоко, молочные продукты и консервы молочные» содержит стандарты, утвержденные до мая 1972 г.

*В стандарты внесены все изменения, принятые до указанного срока. Около номера стандарта, в который внесено изменение, стоит знак *.*

Текущая информация о вновь утвержденных и пересмотренных стандартах, а также о принятых к ним изменениях публикуется в выпускаемом ежемесячно «Информационном указателе стандартов».

Группа Д72

ГОСУДАРСТВЕННЫЙ СТАНДАРТ СОЮЗА ССР

БОЧКИ ФАНЕРНО-ШТАМПОВАННЫЕ

Plywood barels stamped

ГОСТ 5958—70

Взамен
ГОСТ 5958—59

Постановлением Комитета стандартов, мер и измерительных приборов при Совете Министров СССР от 4/IX 1970 г. № 1377 срок введения установлен
с 1/VII 1971 г.

Несоблюдение стандарта преследуется по закону

Настоящий стандарт распространяется на фанерно-штампованные бочки, предназначаемые для упаковки, хранения и транспортирования сгущенного молока, сливочного масла, желатина, маргарина, сухого молока и яичного порошка.

Бочки могут применяться для упаковки другой продукции, если они обеспечивают сохранность и качество этой продукции при погрузочно-разгрузочных работах, транспортировании и хранении, если их применение соответствует требованиях к упаковке, обусловленным в стандартах или технических условиях на упаковываемую продукцию.

1. ТИПЫ И ОСНОВНЫЕ РАЗМЕРЫ

1.1. Бочки должны изготовляться емкостью 50 *л*.

1.2. В зависимости от количества слоев шпона в клепке остова бочки должны изготовляться двух типов:

I — бочки с клепками остова и доньев из пяти склеенных слоев шпона;

II — бочки с клепками остова из трех склеенных слоев шпона.

1.3. Форма, конструкция и размеры бочек должны соответствовать указанным на чертеже и в табл. 1.

Издание официальное Перепечатка воспрещена

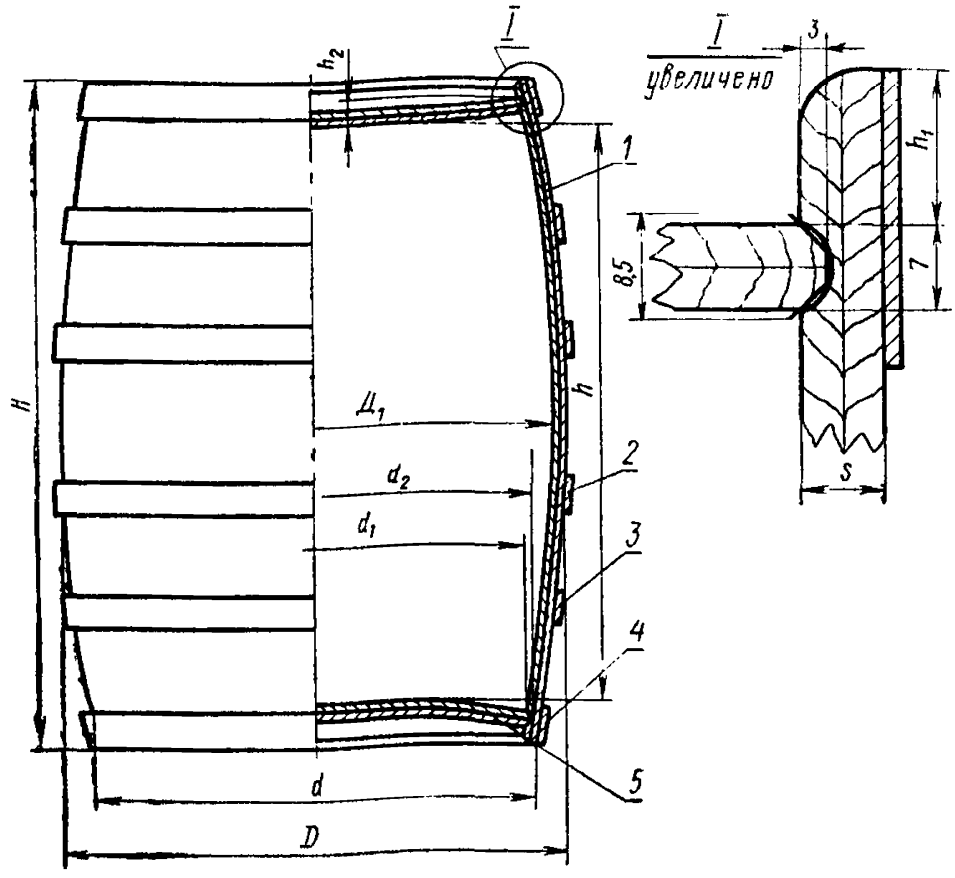

1 — клепка остова; *2* — обруч пуковый; *3* — обруч шейный; *4* — обруч уторный; *5* — дно

Таблица 1

Номера бочек	Типы бочек	Размеры, *мм*							Продукция, рекомендуемая для упаковки в бочки
		Наружные			Внутренние			Расстояние от торца до уторного паза h,	
		Высота по отвесу H	Диаметры		Расстояние между донышами h	Диаметры			
			в пуке D	у донышев d		в пуке D_1	у донышев d_1		
1	I	500	400	370	446	383	359	14	Сгущенное молоко, сливочное масло
2		(537)	(389)	(359)	474	372	346	16	
3	II	500	397	367	446	383	359	14	Сухое молоко, маргарин, яичный порошок, желатин
4		(537)	(386)	(356)	474	372	346	16	

Примечание. Размеры, указанные в скобках, не должны применяться при проектировании и закупке за рубежом оборудования, связанного с изготовлением тары.

1.4. Размеры и количество клепок и доньев на одну бочку должны соответствовать указанным в табл. 2.

Таблица 2

Номера бочек	Размеры клепок остова, *мм*				Количество	Размеры доньев, *мм*			Количество
	Длина по образующей	Ширина по наружной дуге		Толщина s		Диаметр d_2	Толщина	Стрела прогиба в центре h_2	
		в пуке	у торцов						
1	501	419	387	8,5	3	364	8,5	5	2
2	538	407	376			350		7	
3	501	416	384	7,0		364		5	
4	538	404	373			350		7	

1.5. Предельные отклонения размеров бочек и их деталей не должны превышать в *мм*:

по высоте бочек ±3,0;
по диаметрам ±3,0;
по ширине клепки остова ±3,0;
по толщине клепки остова и доньев ±0,5;
ио ширине и глубине уторного паза ±0,5;
по емкости в *л* ±1,0.

Примечание. Предельные отклонения по диаметрам доньев и ширине клепки остова в месте утора должны иметь один знак и обеспечивать герметичность бочки.

1.6. Размеры и количество обручей на одну бочку должны соответствовать указанным в табл. 3.

Таблица 3

Наименование обручей	Типы бочек	Ширина	Толщина	Количество
		мм		
Уторные	I, II	30	1,6	2
Шейные	I	25	1,6	
Пуковые	I, II	25	1,6	

Примечание. Допускается применение обручей, соответствующих ближайшим меньшим или ближайшим большим размерам ленты по ГОСТ 6009—57, при условии сохранения площади сечения обручей.

1.7. Бочки типа II, предназначаемые для перевозки продукции железнодорожно-водным путем, должны изготовляться с шейными обручами. Не допускается бочки со сгущенными молочными продуктами транспортировать морским путем.

2. ТЕХНИЧЕСКИЕ ТРЕБОВАНИЯ

2.1. Для изготовления бочек должны применяться породы древесины: береза, ольха, липа, ель, бук, осина.

Не допускается применение древесины ели на внутренние рубашки.

2.2. Качество древесины рубашек в бочках должно соответствовать требованиям, указанным в табл. 4.

Таблица 4

Пороки древесины по ГОСТ 2140—61*	Показатели качества шпона рубашек			
	внутренних для		наружных для	
	типа I	типа II	типа I	типа II
1. Сучки:				
сросшиеся, здоровые	Допускаются			
частично сросшиеся здоровые	Не допускаются	Не допускаются диаметром, *мм*, более 25	25	40
		и в количестве более 2 шт. на 1 деталь		
несросшиеся, отверстия от выпавших сучков	Не допускаются	Не допускаются диаметром, *мм*, более 15	15	30
			и в количестве более 1 шт. на 1 деталь	
2. Глазки, щетки	Допускаются			
3. Внутренняя темнина, синева, побурение	Допускаются без нарушения цельности древесины в % от поверхности детали, не более			
	10	15	25	50
4. Продубина, дубильные потеки, желтизна	Допускаются			
5. Червоточина	Не допускается		Допускается в общем числе несросшихся здоровых сучков	
6. Трещины шириной до 0,2 *мм*	Допускаются			
7. Трещины шириной более 0,2 *мм*	Не допускаются на каждом торце шпона длиной более 150 *мм* или на одном торце — более 300 *мм*			
	Суммарная ширина трещин, *мм*, не более			
	1	2	5	5
8. Наклон волокон, свилеватость	Допускаются			
9. Раны, пророст	Допускаются			

Продолжение

Пороки древесины по ГОСТ 2140—61*	Показатели качества шпона рубашек			
	внутренних для		наружных для	
	типа I	типа II	типа I	типа II
10. Засмолок, водослой, смоляные кармашки	Не допускаются		Допускаются	

Примечания:

1. Пороки древесины по ГОСТ 2140—61 *, не упомянутые в настоящем стандарте, не допускаются.
2. Сучки должны быть расположены не ближе 20 *мм* от кромок и уторного паза.
3. Сучки и трещины, заделанные вставками из шпона на клею, подобранными по направлению волокон, допускаются в общем числе несросшихся здоровых сучков.

---

* Термины пороков древесины, их определения и способы измерения временно сохранены по ГОСТ 2140—61. По мере пересмотра стандарта или внесения в него изменения осуществляется замена терминов по ГОСТ 2140—71.

2.3. Качество обработки клепок остова и доньев должно соответствовать требованиям, указанным в табл. 5.

Таблица 5

Наименования показателей качества обработки	Показатели качества обработки	
	I тип	II тип
Шероховатость по ГОСТ 7016—68	Для лиственных пород — не ниже VI класса; для хвойных пород — не ниже V класса	
Валики от накладок	Не допускаются длиной, *мм*, более 50	200
Вмятины от трещин	Не допускаются длиной более 300 *мм*	Допускаются
Пузыри	Не допускаются	
Разрывы шпона	Не допускаются	
Расклей	Не допускается	
Прохождение клея	Не допускается на внутренних рубашках	Не допускается прохождение синтетического клея на внутренних рубашках Не допускается на внутренних рубашках про-

Продолжение

Наименования показателей качества обработки	Показатели качества обработки	
	I тип	II тип
		хождение казеино-альбуминового клея на площади более 0,1 поверхности детали
	Не допускается на наружных рубашках на площади более 0,1 поверхности детали	
Обзол	Не допускается	Не допускается длиной более 5 *мм*

2.4. Бочки типа I с показателями качества обработки, не выходящими за пределы допускаемых в бочках типа II, могут быть использованы под сухие продукты.

2.5. Влажность древесины клепок и доньев бочек не должна превышать 12 абс. %.

2.6. Клепки и донья бочек должны быть склеены из шпона альбумино-казеиновым клеем или синтетическими смолами, допущенными к применению Главным санитарно-эпидемиологическим управлением Министерства здравоохранения СССР.

2.7. Для изготовления клея должны применяться альбумин технический по ГОСТ 8115—56 и казеин технический по ГОСТ 1211—41.

2.8. Волокна древесины рубашек и перестила должны быть направлены по ширине клепок остова.

В смежных слоях доньев волокна древесины должны быть перпендикулярны друг другу.

2.9. Клепки и донья должны быть прочно склеены. Пределы прочности клепок и доньев по клеевому слою при склеивании должны соответствовать указанным в табл. 6.

Таблица 6

Породы древесины	Предел прочности при склеивании по клеевому слою Н/*см*² по ГОСТ 3916—69	
	в сухом состоянии	после 1 *ч* кипячения в воде
Береза	120	50
Бук, ель, ольха	100	40
Липа, осина	60	30

2.10. Кромки клепок остова должны быть плотно пригнаны по всей длине. Зазоры между кромками клепок не допускаются.

2.11. Уторы должны быть одинаковой глубины и ширины по всей окружности, без смещений на стыках клепки.

2.12. Бочки должны быть плотно стянуты симметрично расположенными развальцованными по форме бочек обручами, без перекосов и задиров клепок.

2.13. Обручи должны изготовляться из стальной горячекатаной ленты по ГОСТ 6009—57. Концы обручей должны быть соединены электросваркой встык или внахлестку не менее чем в трех точках, расположенных в разных плоскостях на расстоянии не менее половины ширины обруча. Величина нахлестки концов обруча должна быть равна ширине обруча.

Допускается соединение концов обручей двумя отожженными заклепками размером 4 × 10 и 5 × 11 *мм* по ГОСТ 10303—68, расположенными одна от другой на расстоянии ширины обруча, а от концов — на расстоянии половины ширины обруча.

2.14. Уторные обручи должны быть набиты вровень с торцами остова. Замки обручей должны быть расположены на одной вертикальной линии.

2.15. Пуковые обручи должны быть расположены на расстоянии не более 160 *мм* при креплении бочек четырьмя обручами и не более 130 *мм* при креплении шестью обручами.

2.16. В бочках, применяемых для упаковки сгущенных молочных продуктов, в одном из доньев должно быть наливное отверстие диаметром 40 *мм,* расположенное на расстоянии 10 *мм* от торца.

2.17. Пробки для закупоривания наливных отверстий должны быть изготовлены из прямослойной древесины мягколиственных пород, влажностью не более 9%. Пробка должна быть конусообразной формы с верхним диаметром на 5 *мм* больше, а нижним на 2 *мм* меньше диаметра наливного отверстия. Верхний конец забитой пробки не должен выступать над торцом бочки.

2.18. Бочки должны быть внутри чистыми и без постороннего запаха.

2.19. Бочки, предназначаемые для упаковки сгущенного молока, должны быть внутри эмалированы. Эмали должны быть допущены к применению Главным санитарно-эпидемиологическим управлением Министерства здравоохранения СССР.

2.20. Бочки типа I не должны давать течи.

2.21. Бочки и комплекты бочек должны быть приняты отделом технического контроля предприятия-изготовителя. Предприятие-изготовитель должно гарантировать соответствие поставляемой партии бочек требованиям настоящего стандарта.

3. МЕТОДЫ ИСПЫТАНИЙ

3.1. Для контрольной проверки потребителем качества бочек или комплектов бочек, а также соответствия упаковки и маркировки комплектов требованиям настоящего стандарта должны приме-

няться правила отбора проб и методы испытаний, указанные ниже.

3.2. Бочки или комплекты должны поставляться партиями. Партией считают количество бочек или комплектов бочек одного размера, типа и оформленное одним документом.

3.3. Для проверки и контроля качества бочек или комплектов производят осмотр пробы, отобранной в количестве 5% от предъявленной партии, но не менее 50 шт.

Если в пробе окажется более 2% бочек или комплектов, не соответствующих требованиям настоящего стандарта, производят повторный осмотр удвоенного количества бочек или комплектов от той же партии. Результаты повторного осмотра являются окончательными.

3.4. При контроле бочки или комплекта должны быть осмотрены, обмерены, а также должны быть проверены влажность древесины и качество ее обработки.

3.5. Толщину клепок остова проверяют штангенциркулем на расстоянии не менее 30 *мм* от торца и в пуке с точностью до 0,1 *мм*.

3.6. При контроле комплектов замеряют длину клепок по отвесу, ширину клепок по наружной дуге в пуке и у торцов, диаметр дна и стрелу прогиба зинка.

Внутренний диаметр бочки в миллиметрах определяют по формуле:

$$D_1 = \frac{3B}{\pi} - 2s,$$

где:

B — ширина клепки по наружной дуге в пуке, *мм*;

s — толщина клепки, *мм*.

3.7. Влажность древесины бочек или комплектов определяют электровлагомером или по ГОСТ 16588—71.

3.8. Предел прочности клеевого слоя при скалывании проверяют по ГОСТ 9624—61.

3.9. Емкость бочек типа I проверяют по массе воды, вмещающейся в бочку, при 20° С (1 *г* воды равен 1 *мл*).

3.10. Емкость бочек типа II (V) в литрах вычисляют по формуле:

$$V = [0{,}0873h\,(2D_1 + d_1)^2 + \frac{\pi h_2^2}{3}(3R_1 - h_2)] \cdot 10^{-6},$$

где:

D_1 — внутренний диаметр в пуке, *мм*;

d_1 — внутренний диаметр у доньев, *мм*;

h — расстояние между доньями в центре дна, *мм*;

h_2 — стрела прогиба зинка, *мм*;

R_1 — радиус зинка, *мм*.

R_1 вычисляют по формуле:

$$R_1 = \frac{d_2^2}{8h_2},$$

где d_2 — диаметр дна, *мм*.

3.11. Бочки типа I на отсутствие течи проверяют наполнением водой. Наполненная водой бочка не должна давать течи через 10 *мин*.

4. УПАКОВКА, МАРКИРОВКА, ТРАНСПОРТИРОВАНИЕ И ХРАНЕНИЕ

4.1. Клепки остова и донья бочек должны быть уложены в пачки по 20 шт. и увязаны проволокой диаметром 1,2—1,6 *мм* по ГОСТ 3282—46 или шпагатом по ГОСТ 17308—71. Масса пачки должна быть не более 30 *кг*.

4.2. Каждая пачка клепок и доньев должна иметь бирку с маркировкой, нанесенной несмываемой краской, выжиганием или по трафарету, содержащей:

а) товарный знак предприятия-изготовителя;

б) назначение бочки;

в) дату выпуска;

г) индекс прейскуранта и порядковый номер по прейскуранту;

д) номер настоящего стандарта.

4.3. Бочки транспортируют комплектами в закрытых вагонах, автомашинах или в трюмах судов.

4.4. Партия бочек или комплектов должна сопровождаться документом, удостоверяющим соответствие бочек требованиям настоящего стандарта и содержащим:

а) товарный знак предприятия-изготовителя;

б) емкость, количество и назначение бочек;

в) номер настоящего стандарта.

4.5. Бочки и комплекты бочек должны храниться в сухом закрытом помещении.

Комплекты бочек должны быть уложены в штабели. Пачки клепок укладывают в штабели вертикально, а донья горизонтально.

Замена

ГОСТ 16588—71 введен взамен ГОСТ 11500—65 в части пиломатериалов и заготовок.

ГОСТ 17308—71 введен взамен ГОСТ 5725—51.

РАЗРАБОТАН В/О «Союзмясомолтара»

Зам. начальника гл. инженер **Понятовский В. В.**

Научно-исследовательской лабораторией тары для мясной и молочной продукции (НИЛМясомолтара)

Начальник **Коноплева Ю. Н.**
Руководитель темы **Газиев А. Г.**

ВНЕСЕН Министерством мясной и молочной промышленности СССР

Член Коллегии **Граф В. А.**

ПОДГОТОВЛЕН К УТВЕРЖДЕНИЮ Группой тары Технического управления Комитета стандартов, мер и измерительных приборов при Совете Министров СССР

Руководитель **Павлов Б. Н.**
Ст. инженер **Смирнова З. Н.**

Научным отделом стандартизации продукции лесной и деревообрабатывающей промышленности Всесоюзного научно-исследовательского института стандартизации (ВНИИС)

Начальник отдела **Кунцевич В. С.**
Начальник сектора тары **Килессо С. А.**

УТВЕРЖДЕН Комитетом стандартов, мер и измерительных приборов при Совете Министров СССР 16 июня 1970 г. (протокол № 108)

Председатель Научно-технической комиссии член Комитета **Богатов А. В.**
Члены комиссии — **Антоновский А. И., Гаркаленко К. И., Чувильгин В. Г., Тихонов В. Т., Павлов Б. Н.**

ВВЕДЕН В ДЕЙСТВИЕ Постановлением Комитета стандартов, мер и измерительных приборов при Совете Министров СССР от 4 сентября 1970 г. № 1377

ПЕРЕЧЕНЬ СТАНДАРТОВ, ВКЛЮЧЕННЫХ В СБОРНИК

(по порядку номеров)

Норма стандартов	Стр.	Норма стандартов	Стр.
5.48—67	147	4495—65	9
5.49—67	124	4771—60	105
5.50—67	129	4937—60	112
5.115—69	153	5717—70	449
5.116—69	159	5867—69	247
5.117—69	166	5958—70	410
5.118—69	195	5981—71	431
5.349—70	189	6822—67	50
5.838—71	134	7616—55	56
5.974—71	172	7770—55	82
5.1030—71	141	8218—56	215
5.1031—71	182	8764—58	298
5.1048—71	177	8777—67	397
37—55	36	9220—59	76
718—54	116	9225—68	277
719—54	120	9525—60	427
1341—60	420	9873—61	19
1349—58	27	9874—61	23
1923—60	109	10131—68	383
1962—66	327	10382—63	32
1963—51	333	10970—64	14
1964—66	322	11041—64	87
2903—55	100	11811—66	469
3622—68	200	12860—67	45
3623—56	227	13057—67	93
3624—67	234	13277—67	3
3625—71	222	13361—67	374
3626—47	240	13515—68	393
3627—57	271	13534—68	476
3628—47	258	13928—68	217
3629—47	254	15844—70	352
3974—63	371	17164—71	399

СОДЕРЖАНИЕ

I. Молоко, молочные продукты и консервы молочные

ГОСТ 13277—67 Молоко коровье пастеризованное 3
ГОСТ 4495—65 Молоко коровье цельное сухое 9
ГОСТ 10970—64 Молоко коровье сухое обезжиренное. Технические требования 14
ГОСТ 9873—61 Молоко сухое для детей грудного возраста. Технические требования 19
ГОСТ 9874—61 Молоко сухое полужирное для детского питания. Технические требования 23
ГОСТ 1349—58 Сливки сухие и сливки сухие с сахаром 27
ГОСТ 10382—63 Молочнокислые сухие продукты 32
ГОСТ 37—55 Масло коровье 36
ГОСТ 12860—67 Масло вологодское 45
ГОСТ 6822—67 Масло шоколадное 50
ГОСТ 7616—55 Сыры сычужные твердые 56
ГОСТ 9220—59 Сыры терочные 76
ГОСТ 7770—55 Сыр зеленый 82
ГОСТ 11041—64 Сыр российский. Технические требования 87
ГОСТ 13057—67 Сыр эстонский 93
ГОСТ 2903—55 Молоко цельное сгущенное с сахаром 100
ГОСТ 4771—60 Консервы молочные. Молоко нежирное сгущенное с сахаром. Технические требования 105
ГОСТ 1923—60 Консервы молочные. Молоко сгущенное стерилизованное в банках. Технические требования 109
ГОСТ 4937—60 Консервы молочные. Сливки сгущенные с сахаром. Технические требования 112
ГОСТ 718—54 Консервы молочные. Какао со сгущенным молоком и сахаром 116
ГОСТ 719—54 Консервы молочные. Кофе натуральный со сгущенным молоком и сахаром 120
ГОСТ 5.49—67 Молоко коровье цельное сухое. Требования к качеству аттестованной продукции 124
ГОСТ 5.50—67 Молоко коровье цельное сгущенное с сахаром. Требования к качеству аттестованной продукции 129
ГОСТ 5.838—71 Масло вологодское. Требования к качеству аттестованной продукции 134
ГОСТ 5.1030—71 Масло сливочное. Требования к качеству аттестованной продукции 141

ГОСТ 5.48—67 Сыр российский. Требования к качеству аттестованной продукции 147
ГОСТ 5.115—69 Сыр костромской. Требования к качеству аттестованной продукции 153
ГОСТ 5.116—69 Сыры голландские. Требования к качеству аттестованной продукции 159
ГОСТ 5.117—69 Сыр литовский тминный. Требования к качеству аттестованной продукции 166
ГОСТ 5.974—71 Сыр рокфор. Требования к качеству аттестованной продукции 172
ГОСТ 5.1048—71 Сыр «Нямунас». Требования к качеству аттестованной продукции 177
ГОСТ 5.1031—71 Сыры плавленые. Требования к качеству аттестованной продукции 182
ГОСТ 5.349—70 Сыр сливочный плавленый «Янтарь» («Дзинтарс»). Требования к качеству аттестованной продукции . . . 189
ГОСТ 5.118—69 Сыр творожный сушеный. Требования к качеству аттестованной продукции 195

II. Методы испытаний

ГОСТ 3622—68 Молоко и молочные продукты. Отбор проб и подготовка их к испытанию 200
ГОСТ 8218—56 Молоко. Метод определения чистоты 215
ГОСТ 13928—68 Молоко и сливки заготовляемые. Отбор проб и подготовка их к испытанию 217
ГОСТ 3625—71 Молоко и молочные продукты. Методы определения плотности 222
ГОСТ 3623—56 Молоко и молочные продукты. Методы определения пастеризации 227
ГОСТ 3624—67 Молоко и молочные продукты. Методы определения кислотности 234
ГОСТ 3626—47 Молоко и молочные продукты. Методы определения содержания влаги и сухого вещества 240
ГОСТ 5867—69 Молоко и молочные продукты. Методы определения содержания жира 247
ГОСТ 3629—47 Молочные продукты. Метод определения содержания спирта (алкоголя) 254
ГОСТ 3628—47 Молочные продукты. Методы определения содержания сахара 258
ГОСТ 3627—57 Молочные продукты. Методы определения содержания хлористого натрия (поваренной соли) 271
ГОСТ 9225—68 Молоко и молочные продукты. Методы микробиологического исследования 277
ГОСТ 8764—58 Консервы молочные. Методы испытаний 298
ГОСТ 1964—66 Жиромеры для обезжиренного молока и маложирных молочных продуктов 322
ГОСТ 1962—66 Жиромеры для молока и молочных продуктов . . . 327
ГОСТ 1963—51 Жиромер для сливок 333

ГОСТ 17164—71 Молочная промышленность. Производство цельномолочных продуктов из коровьего молока 339

III. Тара

ГОСТ 15844—70 Тара стеклянная для молока и молочных продуктов . 352
ГОСТ 3974—63 Консервированная молочная продукция в негерметической таре. Упаковка и маркировка 371
ГОСТ 13361—67 Ящики дощатые неразборные для мясной, молочной и птицеводческой продукции 374
ГОСТ 10131—68 Ящики фанерные для продовольственных товаров и спичек 383
ГОСТ 13515—68 Ящики картонные для сливочного масла и маргарина . 393
ГОСТ 8777—67 Бочки деревянные заливные и сухотарные 397
ГОСТ 5958—70 Бочки фанерно-штампованные 410
ГОСТ 1341—60 Пергамент растительный 420
ГОСТ 9525—60 Барабаны деревянные для сыров 427
ГОСТ 5981—71 Банки металлические для консервов 431
ГОСТ 5717—70 Тара стеклянная для консервов 449
ГОСТ 11811—66 Консервированная молочная продукция в металлической и картонно-металлической таре 469
ГОСТ 13534—68 Консервы мясные и мясорастительные. Расфасовка, упаковка и маркировка 476

МОЛОКО, МОЛОЧНЫЕ ПРОДУКТЫ И КОНСЕРВЫ МОЛОЧНЫЕ

Редактор *В. С. Бабкина*
Обложка художника *Н. А. Савенко*
Технический редактор *А. Д. Тараскина*
Корректор *И. Л. Хиниц*

Сдано в наб. 15/II 1972 г. Подп. в печ. 16/VI 1972 г. Формат 60×90¹/₁₆
Бумага типографская № 2 30,5 п. л. 28,20 уч.-изд. л. Тираж 50000
Изд. № 3015/02 Цена в переплете 1 р. 53 к.

Издательство стандартов. Москва, Д-22 Новопресненский пер., 3

Великолукская городская типография Псковского областного управления по печати,
г. Великие Луки, Половская, 13. Зак. 478

gost.e-ecolog.ru