ГОСУДАРСТВЕННЫЕ СТАНДАРТЫ
СОЮЗА ССР

ОПОКИ ЛИТЕЙНЫЕ ЦЕЛЬНОЛИТЫЕ ИЗ АЛЮМИНИЕВЫХ И МАГНИЕВЫХ СПЛАВОВ

ГОСТ 15491-70—ГОСТ 15506-70

Издание официальное

КОМИТЕТ СТАНДАРТОВ, МЕР
И ИЗМЕРИТЕЛЬНЫХ ПРИБОРОВ
ПРИ СОВЕТЕ МИНИСТРОВ СССР
Москва

gost.e-ecolog.ru

РАЗРАБОТАНЫ И ВНЕСЕНЫ Всесоюзным научно-исследовательским институтом по нормализации в машиностроении (ВНИИНМАШ)

Зам. директора **Герасимов Н. Н.**
Начальник отдела **Нестеров М. А.**
Руководитель темы **Юнин Л. С.**
Исполнитель **Паршина И. А.**

ПОДГОТОВЛЕНЫ К УТВЕРЖДЕНИЮ Управлением станкоинструментальной промышленности и межотраслевых производств Комитета стандартов, мер и измерительных приборов при Совете Министров СССР

Начальник Управления **Бертман В. П.**
Ст. инженер **Цаплина О. П.**

Научно-исследовательским отделом стандартизации, унификации и агрегатирования кузнечно-прессового, металлургического и литейного оборудования и оснастки Всесоюзного научно-исследовательского института по нормализации в машиностроении (ВНИИНМАШ)

Начальник отдела **Нестеров М. А.**
Руководитель темы **Юнин Л. С.**
Исполнитель **Паршина И. А.**

УТВЕРЖДЕНЫ Комитетом стандартов, мер и измерительных приборов при Совете Министров СССР 9 декабря 1969 г. (протокол № 194)

Председатель Научно-технической комиссии зам. председателя Комитета **Дубовиков Б. А.**
Члены комиссии — **Григорьев В. К., Акинфиев Л. Л., Лесников М. В.**

ВВЕДЕНЫ В ДЕЙСТВИЕ Постановлением Комитета стандартов, мер и измерительных приборов при Совете Министров СССР от 13 февраля 1970 г. № 159

УДК 621.744.33

Группа Г44
0264-0110

ГОСУДАРСТВЕННЫЙ СТАНДАРТ СОЮЗА ССР

ОПОКИ ЛИТЕЙНЫЕ ЦЕЛЬНОЛИТЫЕ ИЗ АЛЮМИНИЕВЫХ И МАГНИЕВЫХ СПЛАВОВ ПРЯМОУГОЛЬНЫЕ РАЗМЕРАМИ В СВЕТУ: ДЛИНОЙ от 600 до 800 *мм*, ШИРИНОЙ 500; 600 *мм*, ВЫСОТОЙ 250; 300 *мм*

Конструкция и размеры

Rectangular all-cast moulding boxes of aluminium and magnesium alloys having inside dimentions: length from 600 to 800 mm, width 500; 600 mm, height 250; 300 mm. Construction and dimensions

ГОСТ 15496—70

Взамен
МН 3928—62

Постановлением Комитета стандартов, мер и измерительных приборов при Совете Министров СССР от 13/II 1970 г. № 159 срок введения установлен с 1/VII 1971 г.

Несоблюдение стандарта преследуется по закону

1. Настоящий стандарт распространяется на литейные цельнолитые прямоугольные опоки из алюминиевых и магниевых сплавов, предназначенные для изготовления песчаных литейных форм при машинной и ручной формовке.

2. Конструкция и размеры опок должны соответствовать указанным на чертеже и в таблице.

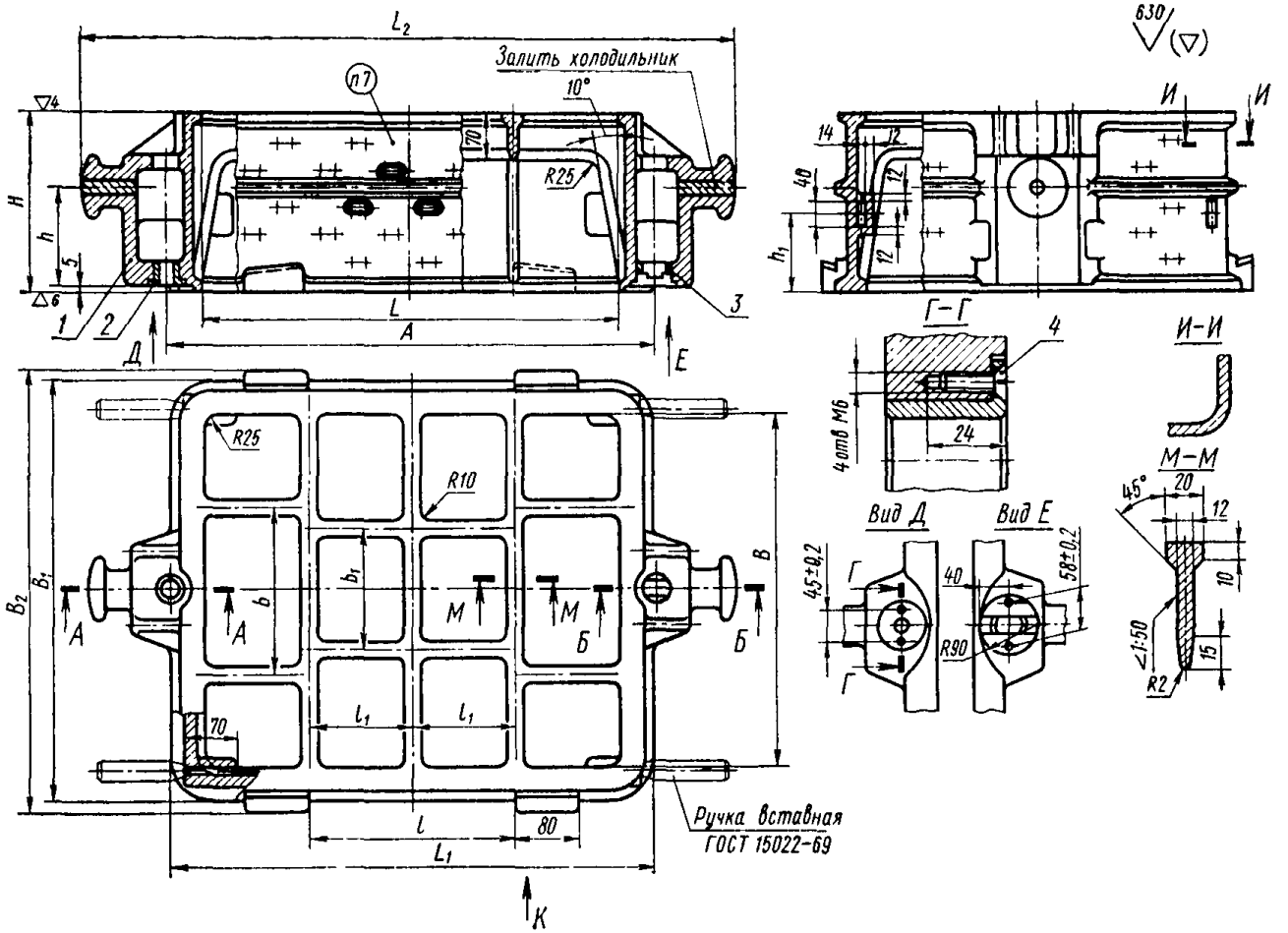

1—корпус; *2*—втулка центрирующая 0290-2621 по ГОСТ 15019—69 (1 шт.); *3*—втулка направляющая 0290-2631 по ГОСТ 15019—69 (1 шт.); *4*—винт М6×20—010 по ГОСТ 1490—62 (4 шт.).

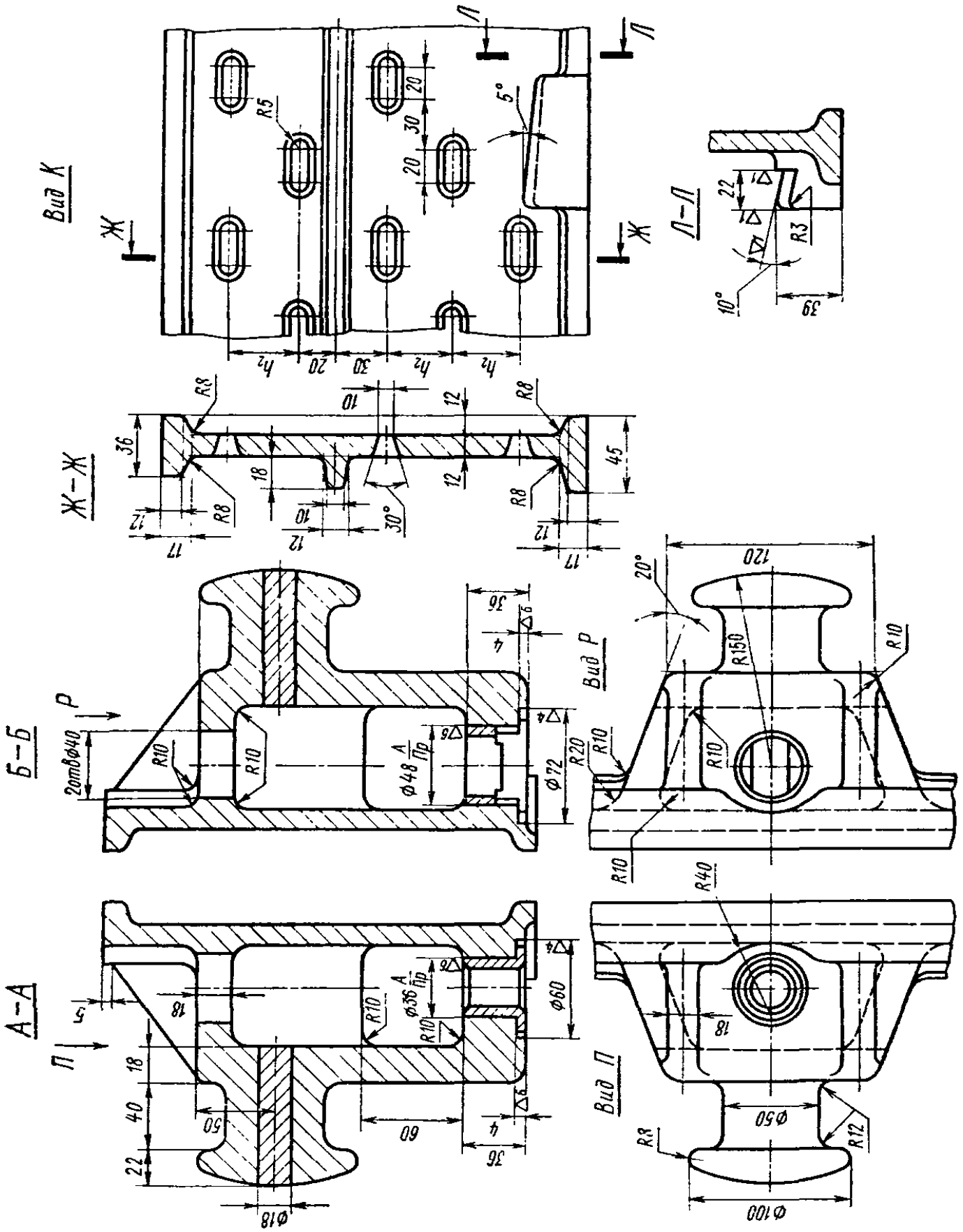
Вид К
Ж–Ж
Л–Л
Б–Б
Вид Р
А–А
Вид П

Размеры в *мм*

Обозначение опок	Применяемость опок: из алюминиевых сплавов	Применяемость опок: из магниевых сплавов	L	B	H (пред. откл. ±1,0)	A (пред. откл. ±0,2)	L_1	L_2	B_1	B_2	l	l_1	b	b_1	h	h_1	h_2	Масса опок, *кг*: из алюминиевых сплавов	Масса опок, *кг*: из магниевых сплавов
0264-0111			600	500	250	700	690	920	590	620	300	150	220	165	150	120	40	35	24,5
0112					300										180	150	50	39	27,3
0113					250										150	120	40	37	26,0
0114				600	300				690	720			260	200	180	150	50	41	28,7
0115			700		250	800	790	1020			375	175			150	120	40	40	28,0
0116					300										180	150	50	45	31,5
0117			800	500	250	920	890	1140	590	620	450	150	220	165	150	120	40	40	28,0
0264-0118					300										180	150	50	45	31,5

Пример условного обозначения опоки $L=600$ *мм*, $B=500$ *мм*, $H=250$ *мм* из алюминиевого сплава:

Опока 0264-0111 АЛ ГОСТ 15496—70

То же, из магниевого сплава:

Опока 0264-0111 Мл ГОСТ 15496—70

3. По требованию заказчика допускается:

а) применять направляющую втулку 0290-2632 по ГОСТ 15019—69;

б) ребра-крестовины не выполнять;

в) ребра-крестовины выполнять в соответствии с контуром моделей;

г) вентиляционные отверстия не делать.

4. Неуказанные радиусы — 5 *мм*.

5. В местах сопряжений ребер, цапф и платиков со стенками опок вентиляционные отверстия не делать.

6. Остальные технические требования — по ГОСТ 15506—70.

7. Маркировать на обеих боковых стенках размеры опоки в свету и по высоте, обозначение и товарный знак предприятия-изготовителя.

gost.e-ecolog.ru