ГОСУДАРСТВЕННЫЕ СТАНДАРТЫ
СОЮЗА ССР

ОПОКИ ЛИТЕЙНЫЕ ЦЕЛЬНОЛИТЫЕ ИЗ АЛЮМИНИЕВЫХ И МАГНИЕВЫХ СПЛАВОВ

ГОСТ 15491-70—ГОСТ 15506-70

Издание официальное

КОМИТЕТ СТАНДАРТОВ, МЕР
И ИЗМЕРИТЕЛЬНЫХ ПРИБОРОВ
ПРИ СОВЕТЕ МИНИСТРОВ СССР
Москва

gost.e-ecolog.ru

РАЗРАБОТАНЫ И ВНЕСЕНЫ Всесоюзным научно-исследовательским институтом по нормализации в машиностроении (ВНИИНМАШ)

Зам. директора **Герасимов Н. Н.**
Начальник отдела **Нестеров М. А.**
Руководитель темы **Юнин Л. С.**
Исполнитель **Паршина И. А.**

ПОДГОТОВЛЕНЫ К УТВЕРЖДЕНИЮ Управлением станкоинструментальной промышленности и межотраслевых производств Комитета стандартов, мер и измерительных приборов при Совете Министров СССР

Начальник Управления **Бертман В. П.**
Ст. инженер **Цаплина О. П.**

Научно-исследовательским отделом стандартизации, унификации и агрегатирования кузнечно-прессового, металлургического и литейного оборудования и оснастки Всесоюзного научно-исследовательского института по нормализации в машиностроении (ВНИИНМАШ)

Начальник отдела **Нестеров М. А.**
Руководитель темы **Юнин Л. С.**
Исполнитель **Паршина И. А.**

УТВЕРЖДЕНЫ Комитетом стандартов, мер и измерительных приборов при Совете Министров СССР 9 декабря 1969 г. (протокол № 194)

Председатель Научно-технической комиссии зам. председателя Комитета **Дубовиков Б. А.**
Члены комиссии — **Григорьев В. К., Акинфиев Л. Л., Лесников М. В.**

ВВЕДЕНЫ В ДЕЙСТВИЕ Постановлением Комитета стандартов, мер и измерительных приборов при Совете Министров СССР от 13 февраля 1970 г. № 159

УДК 621.744.33

Группа Г44
0264-0070

ГОСУДАРСТВЕННЫЙ СТАНДАРТ СОЮЗА ССР

ОПОКИ ЛИТЕЙНЫЕ ЦЕЛЬНОЛИТЫЕ ИЗ АЛЮМИНИЕВЫХ И МАГНИЕВЫХ СПЛАВОВ ПРЯМОУГОЛЬНЫЕ РАЗМЕРАМИ В СВЕТУ: ДЛИНОЙ 500; 600 *мм*, ШИРИНОЙ 400; 500 *мм*, ВЫСОТОЙ от 100 до 200 *мм*

Конструкция и размеры

Rectangular all-cast meulding boxes of aluminium and magnesium alloys having inside dimentions: length 500; 600 mm, width 400; 500 mm, height from 100 to 200 mm. Construction and dimensions

ГОСТ 15494—70

Взамен
МН 3926—62

Постановлением Комитета стандартов, мер и измерительных приборов при Совете Министров СССР от 13/II 1970 г. № 159 срок введения установлен с 1/VII 1971 г.

Несоблюдение стандарта преследуется по закону

1. Настоящий стандарт распространяется на литейные цельнолитые прямоугольные опоки из алюминиевых и магниевых сплавов, предназначенные для изготовления песчаных литейных форм при машинной и ручной формовке.

2. Конструкция и размеры опок должны соответствовать указанным на чертеже и в таблице.

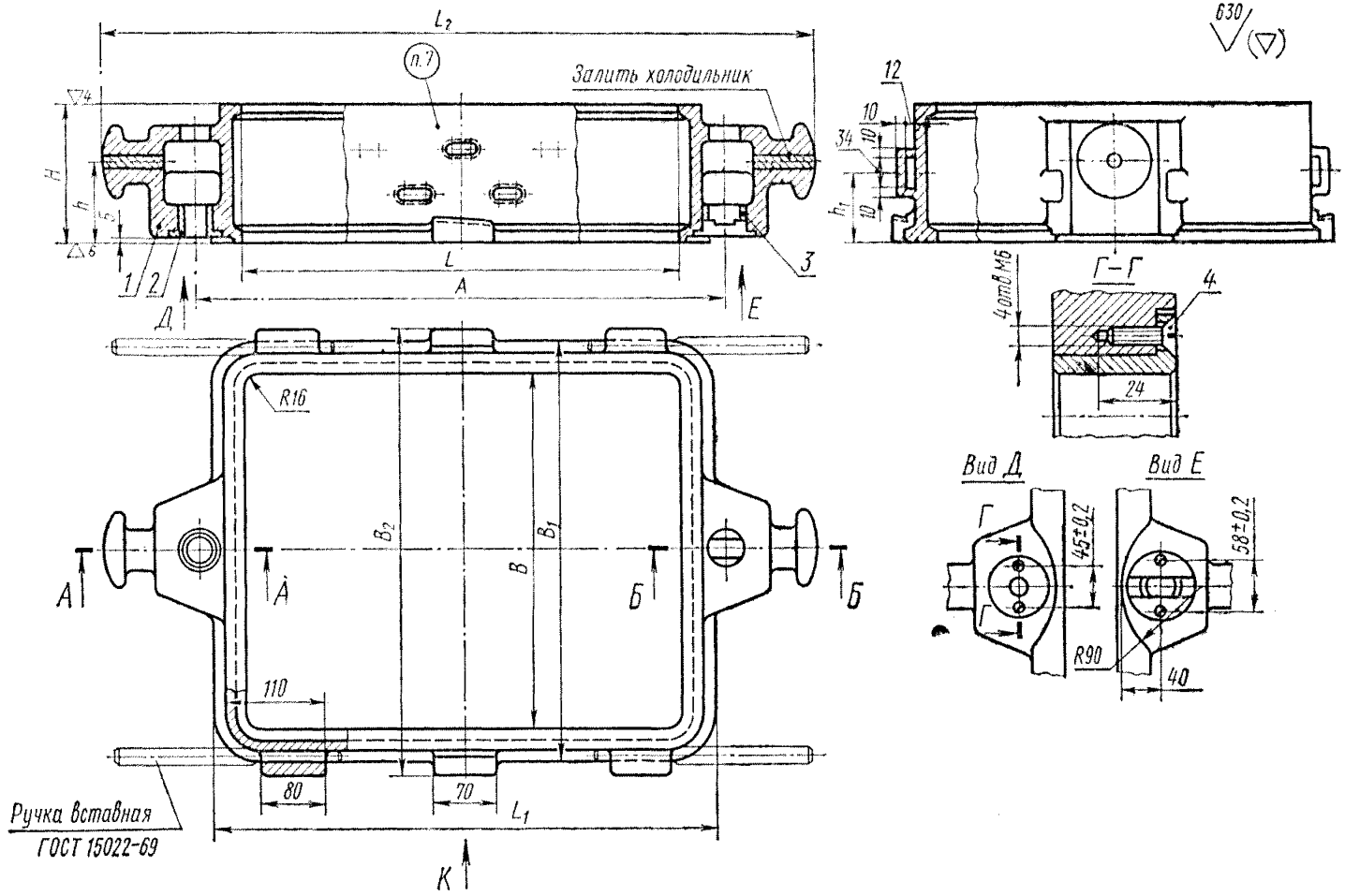

1—корпус; *2*—втулка центрирующая 0290-2621 по ГОСТ 15019—69 (1 шт.); *3*—втулка направляющая 0290-2631 по ГОСТ 15019—69 (1 шт.); *4*—винт М6×20—010 по ГОСТ 1490—62 (4 шт.).

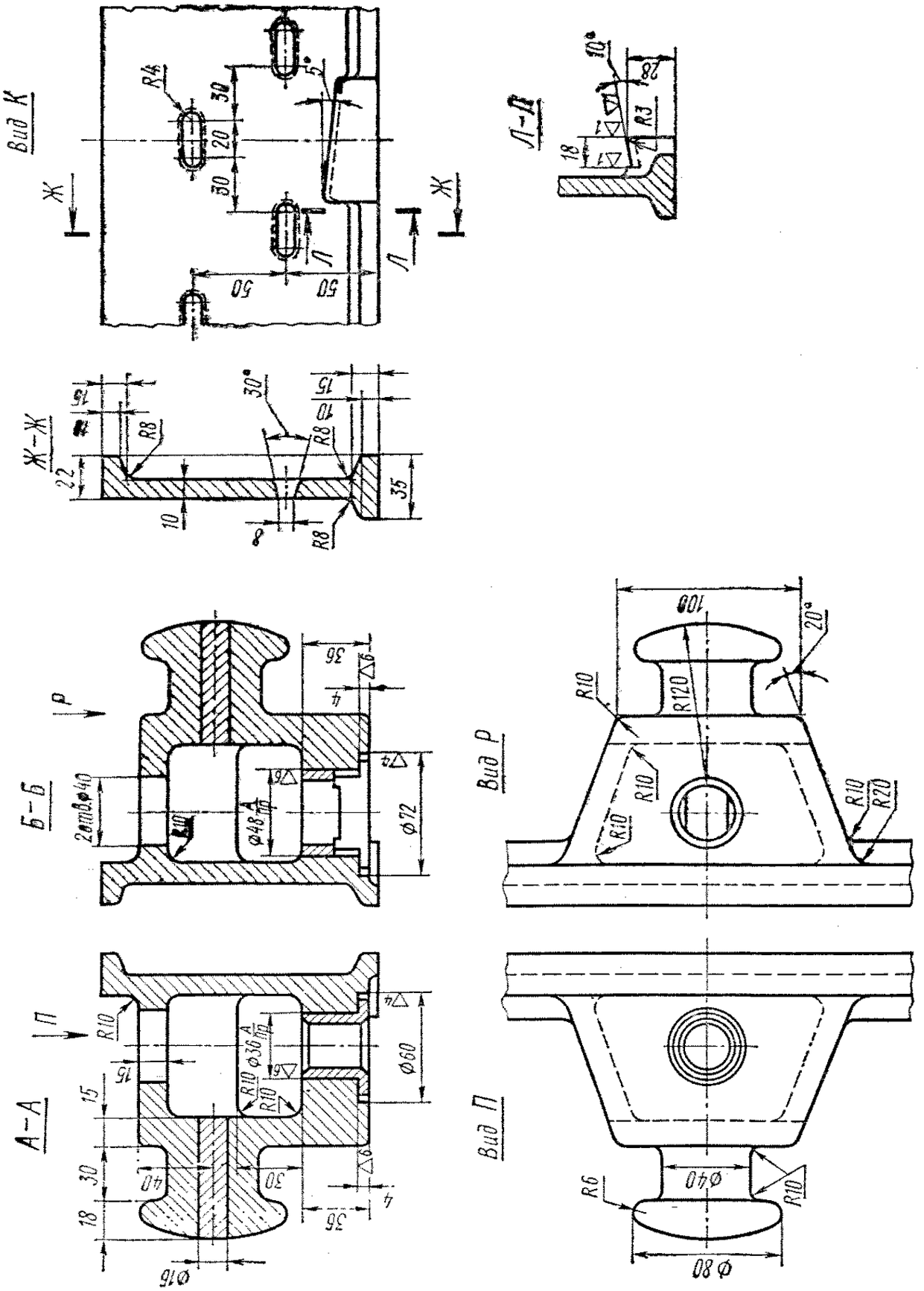
Вид К
Ж-Ж
Л-Л
Б-Б
А-А
Вид Р
Вид П

Размеры в *мм*

Обозначение опок	Применяемость опок: из алюминиевых сплавов	Применяемость опок: из магниевых сплавов	L	B	H (пред. откл. ±1,0)	A (пред. откл. ±0,2)	L_1	L_2	B_1	B_2	h	h_1	Количество рядов вентиляционных отверстий	Масса опок, *кг*: из алюминиевых сплавов	Масса опок, *кг*: из магниевых сплавов
0264-0071	—	—	500	400	100	600	570	800	470	490	50	50	—	13,0	9,0
0072	—	—			125						65	65	—	14,5	10,0
0073	—	—			150						80	75	2	16,2	11,3
0074	—	—			200						120	100	3	19,4	14,5
0075	—	—		500	100				570	590	50	50	—	13,5	9,2
0076	—	—			125						65	65	—	15,0	10,5
0077	—	—			150						80	75	2	16,7	11,7
0078	—	—			200						120	100	3	20,0	14,0
0079	—	—	600	400	100	700	670	900	470	490	50	50	—	13,5	9,2
0080	—	—			125						65	65	—	15,0	10,5
0081	—	—			150						80	75	2	16,7	11,7
0264-0082	—	—			200						120	100	3	20,0	14,0

Пример условного обозначения опоки $L=500$ *мм*, $B=400$ *мм*, $H=150$ *мм* из алюминиевого сплава:

Опока 0264-0073 АЛ ГОСТ 15494—70

То же, из магниевого сплава:

Опока 0264-0073 Мл ГОСТ 15494—70

3. По требованию заказчика допускается:

а) применять направляющую втулку 0290-2632 по ГОСТ 15019—69;

б) вентиляционные отверстия не делать.

4. Неуказанные радиусы — 5 *мм*.

5. В местах сопряжений цапф и платиков со стенками опок вентиляционные отверстия не делать.

6. Остальные технические требования — по ГОСТ 15506—70.

7. Маркировать на обеих боковых стенках размеры опоки в свету и по высоте, обозначение и товарный знак предприятия-изготовителя.

gost.e-ecolog.ru