ГОСУДАРСТВЕННЫЕ СТАНДАРТЫ
СОЮЗА ССР

ОПОКИ ЛИТЕЙНЫЕ ЦЕЛЬНОЛИТЫЕ ИЗ АЛЮМИНИЕВЫХ И МАГНИЕВЫХ СПЛАВОВ

ГОСТ 15491-70—ГОСТ 15506-70

Издание официальное

КОМИТЕТ СТАНДАРТОВ, МЕР
И ИЗМЕРИТЕЛЬНЫХ ПРИБОРОВ
ПРИ СОВЕТЕ МИНИСТРОВ СССР
Москва

gost.e-ecolog.ru

РАЗРАБОТАНЫ И ВНЕСЕНЫ Всесоюзным научно-исследовательским институтом по нормализации в машиностроении (ВНИИНМАШ)

Зам. директора **Герасимов Н. Н.**
Начальник отдела **Нестеров М. А.**
Руководитель темы **Юнин Л. С.**
Исполнитель **Паршина И. А.**

ПОДГОТОВЛЕНЫ К УТВЕРЖДЕНИЮ Управлением станкоинструментальной промышленности и межотраслевых производств Комитета стандартов, мер и измерительных приборов при Совете Министров СССР

Начальник Управления **Бертман В. П.**
Ст. инженер **Цаплина О. П.**

Научно-исследовательским отделом стандартизации, унификации и агрегатирования кузнечно-прессового, металлургического и литейного оборудования и оснастки Всесоюзного научно-исследовательского института по нормализации в машиностроении (ВНИИНМАШ)

Начальник отдела **Нестеров М. А.**
Руководитель темы **Юнин Л. С.**
Исполнитель **Паршина И. А.**

УТВЕРЖДЕНЫ Комитетом стандартов, мер и измерительных приборов при Совете Министров СССР 9 декабря 1969 г. (протокол № 194)

Председатель Научно-технической комиссии зам. председателя Комитета **Дубовиков Б. А.**
Члены комиссии — **Григорьев В. К., Акинфиев Л. Л., Лесников М. В.**

ВВЕДЕНЫ В ДЕЙСТВИЕ Постановлением Комитета стандартов, мер и измерительных приборов при Совете Министров СССР от 13 февраля 1970 г. № 159

УДК 621.744.33

Группа Г44
0264-0040

ГОСУДАРСТВЕННЫЙ СТАНДАРТ СОЮЗА ССР

ОПОКИ ЛИТЕЙНЫЕ ЦЕЛЬНОЛИТЫЕ ИЗ АЛЮМИНИЕВЫХ И МАГНИЕВЫХ СПЛАВОВ ПРЯМОУГОЛЬНЫЕ РАЗМЕРАМИ В СВЕТУ: ДЛИНОЙ от 400 до 500 *мм*, ШИРИНОЙ от 300 до 400 *мм*, ВЫСОТОЙ от 100 до 200 *мм*

Конструкция и размеры

Rectangular all-cast moulding boxes of aluminium and magnesium alloys having inside dimentions: length from 400 to 500 mm, width from 300 to 400 mm, height from 100 to 200 mm. Construction and dimensions

ГОСТ 15493—70

Взамен
МН 3925—62

Постановлением Комитета стандартов, мер и измерительных приборов при Совете Министров СССР от 13 II 1970 г. № 159 срок введения установлен с 1 VII 1971 г.

Несоблюдение стандарта преследуется по закону

1. Настоящий стандарт распространяется на литейные цельнолитые прямоугольные опоки из алюминиевых и магниевых сплавов, предназначенные для изготовления песчаных литейных форм при машинной и ручной формовке.

2. Конструкция и размеры опок должны соответствовать указанным на чертеже и в таблице.

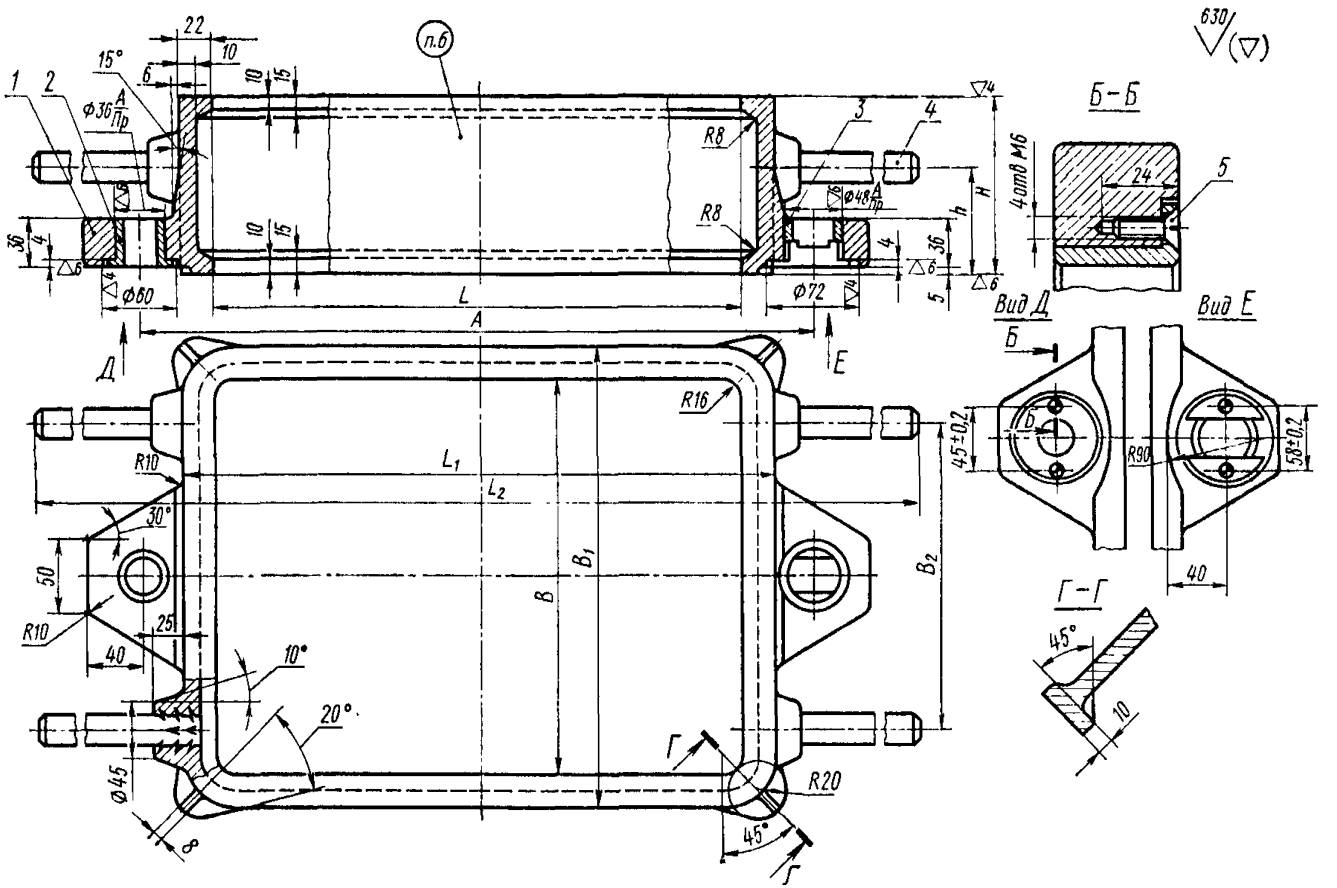

1—корпус; *2*—втулка центрирующая 0290-2621 по ГОСТ 15019—69 (1 шт.); *3*—втулка направляющая 0290-2631 по ГОСТ 15019—69 (1 шт.); *4*—ручка 0298-0301 по ГОСТ 15022—69 (4 шт.); *5*—винт М6×20—010 по ГОСТ 1490—62 (4 шт.).

Размеры в *мм*

Обозначение опок	Применяемость опок		L	B	H (пред. откл. ±1,0)	A (пред. откл. ±0,2)	L_1	L_2	B_1	B_2	h	Масса опок, *кг*	
	из алюминиевых сплавов	из магниевых сплавов										из алюминиевых сплавов	из магниевых сплавов
0264-0041			400	300	150	500	444	704	344	260	80	9,0	6,3
0042					200						120	11,0	7,7
0043				400	100				444	330	50	7,6	5,3
0044					125						65	8,6	6,0
0045					150						80	9,6	6,7
0046					200						120	11,6	8,0
0047			450	350	100	550	494	754	394	300	50	7,6	5,3
0048					125						65	8,6	6,0
0049					150						80	9,6	6,7
0050					200						120	11,6	8,0
0051			500	300	100	600	544	804	344	260	50	7,6	5,3
0052					125						65	8,6	6,0
0053					150						80	9,6	6,7
0054					200						120	11,2	8,0
0055				400	100				444	330	50	8,2	5,7
0056					125						65	9,2	6,4
0057					150						80	10,2	7,2
0264-0058					200						120	12,2	8,5

Пример условного обозначения опоки $L=500$ *мм*, $B=400$ *мм*, $H=150$ *мм* из алюминиевого сплава:

Опока 0264-0057 АЛ ГОСТ 15493—70

То же, из магниевого сплава:

Опока 0264-0057 Мл ГОСТ 15493—70

3. По требованию заказчика допускается применение направляющей втулки 0290-2632 по ГОСТ 15019—69.

4. Неуказанные радиусы — 5 *мм*.

5. Остальные технические требования — по ГОСТ 15506—70.

6. Маркировать на обеих боковых стенках размеры опоки в свету и по высоте обозначение и товарный знак предприятия-изготовителя.

gost.e-ecolog.ru