ГОСУДАРСТВЕННЫЕ СТАНДАРТЫ
СОЮЗА ССР

ОПОКИ ЛИТЕЙНЫЕ ЦЕЛЬНОЛИТЫЕ ИЗ АЛЮМИНИЕВЫХ И МАГНИЕВЫХ СПЛАВОВ

ГОСТ 15491-70—ГОСТ 15506-70

Издание официальное

КОМИТЕТ СТАНДАРТОВ, МЕР
И ИЗМЕРИТЕЛЬНЫХ ПРИБОРОВ
ПРИ СОВЕТЕ МИНИСТРОВ СССР
Москва

gost.e-ecolog.ru

РАЗРАБОТАНЫ И ВНЕСЕНЫ Всесоюзным научно-исследовательским институтом по нормализации в машиностроении (ВНИИНМАШ)

Зам. директора **Герасимов Н. Н.**
Начальник отдела **Нестеров М. А.**
Руководитель темы **Юнин Л. С.**
Исполнитель **Паршина И. А.**

ПОДГОТОВЛЕНЫ К УТВЕРЖДЕНИЮ Управлением станкоинструментальной промышленности и межотраслевых производств Комитета стандартов, мер и измерительных приборов при Совете Министров СССР

Начальник Управления **Бертман В. П.**
Ст. инженер **Цаплина О. П.**

Научно-исследовательским отделом стандартизации, унификации и агрегатирования кузнечно-прессового, металлургического и литейного оборудования и оснастки Всесоюзного научно-исследовательского института по нормализации в машиностроении (ВНИИНМАШ)

Начальник отдела **Нестеров М. А.**
Руководитель темы **Юнин Л. С.**
Исполнитель **Паршина И. А.**

УТВЕРЖДЕНЫ Комитетом стандартов, мер и измерительных приборов при Совете Министров СССР 9 декабря 1969 г. (протокол № 194)

Председатель Научно-технической комиссии зам. председателя Комитета **Дубовиков Б. А.**
Члены комиссии — **Григорьев В. К., Акинфиев Л. Л., Лесников М. В.**

ВВЕДЕНЫ В ДЕЙСТВИЕ Постановлением Комитета стандартов, мер и измерительных приборов при Совете Министров СССР от 13 февраля 1970 г. № 159

УДК 621.744.33

Группа Г44
0264-0160

ГОСУДАРСТВЕННЫЙ СТАНДАРТ СОЮЗА ССР

ОПОКИ ЛИТЕЙНЫЕ ЦЕЛЬНОЛИТЫЕ ИЗ АЛЮМИНИЕВЫХ И МАГНИЕВЫХ СПЛАВОВ КРУГЛЫЕ ДИАМЕТРОМ В СВЕТУ 500 *мм*, ВЫСОТОЙ 150; 200 *мм*

Конструкция и размеры

Circular all-cast moulding boxes of aluminium and magnesium alloys having inside diameter 500 mm, height 150; 200 mm. Construction and dimensions

ГОСТ 15501—70

Взамен МН 3933—62

Постановлением Комитета стандартов, мер и измерительных приборов при Совете Министров СССР от 13/II 1970 г. № 159 срок введения установлен с 1/VII 1971 г.

Несоблюдение стандарта преследуется по закону

1. Настоящий стандарт распространяется на литейные цельнолитые круглые опоки из алюминиевых и магниевых сплавов, предназначенные для изготовления песчаных литейных форм при машинной и ручной формовке.

2. Конструкция и размеры опок должны соответствовать указанным на чертеже и в таблице.

Издание официальное **Перепечатка воспрещена**

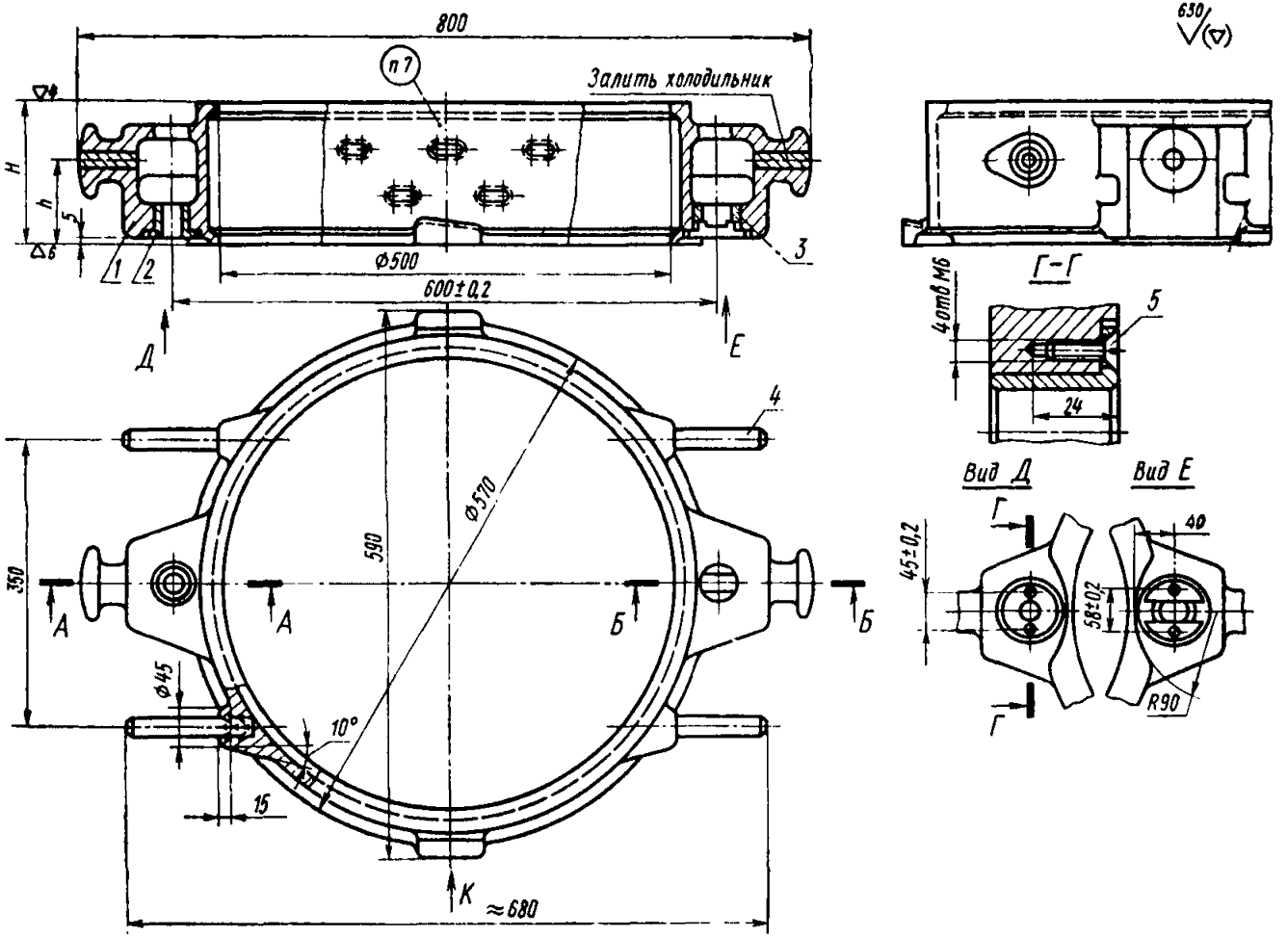

1—корпус; *2*—втулка центрирующая 0290-2621 по ГОСТ 15019—69 (1 шт.); *3*—втулка направляющая 0290-2631 по ГОСТ 15019—69 (1 шт.); *4*—ручка 0298-0301 по ГОСТ 15022—69 (4 шт.); *5*—винт М6×20—010 по ГОСТ 1490—62 (4 шт.).

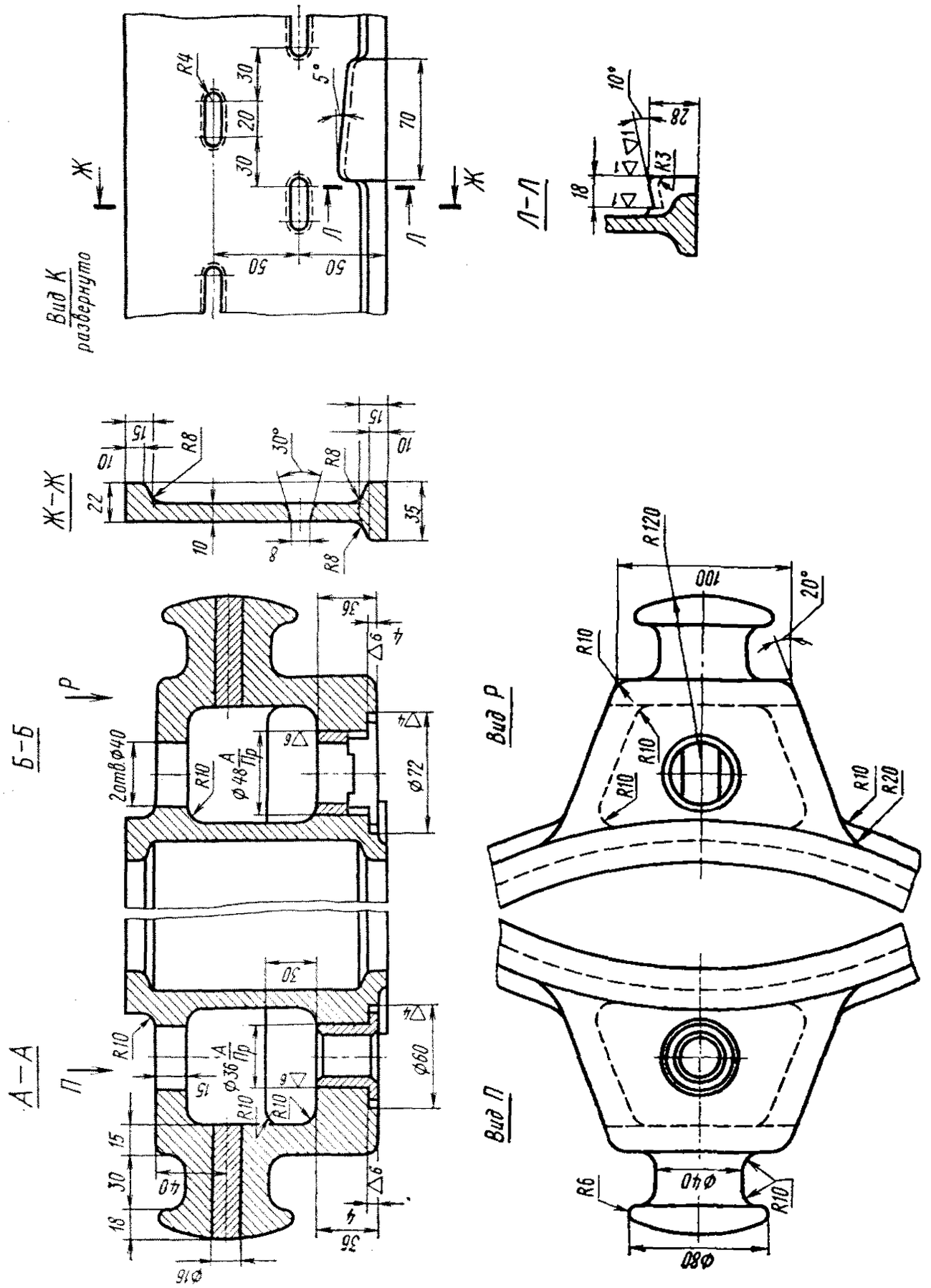
Вид К
развернуто
Л–Л
Ж–Ж
Б–Б
А–А
Вид Р
Вид П

Обозначение опок	Применяемость опок		H (пред. откл. ±1,0)	h	Количество рядов вентиляционных отверстий	Масса опок, *кг*	
	из алюминиевых сплавов	из магниевых сплавов	*мм*			из алюминиевых сплавов	из магниевых сплавов
0264-0161			150	80	2	16	11
0264-0162			200	120	3	19	13

Пример условного обозначения опоки $H=150$ *мм* из алюминиевого сплава:

Опока 0264-0161 АЛ ГОСТ 15501—70

То же, из магниевого сплава:

Опока 0264-0161 Мл ГОСТ 15501—70

3. По требованию заказчика допускается:

а) применять направляющую втулку 0290-2632 по ГОСТ 15019—69;

б) вентиляционные отверстия не делать.

4. Неуказанные радиусы — 5 *мм*.

5. В местах сопряжений цапф и платиков со стенками опок вентиляционные отверстия не делать.

6. Остальные технические требования — по ГОСТ 15506—70.

7. Маркировать на обеих боковых стенках размеры опоки в свету и по высоте, обозначение и товарный знак предприятия-изготовителя.

gost.e-ecolog.ru