ГОСУДАРСТВЕННЫЙ СТАНДАРТ
СОЮЗА ССР

СВЕТОФИЛЬТРЫ СТЕКЛЯННЫЕ ДЛЯ СИГНАЛЬНЫХ ФОНАРЕЙ ЖЕЛЕЗНОДОРОЖНОГО ТРАНСПОРТА

ГОСТ 8548—69

Издание официальное

КОМИТЕТ СТАНДАРТОВ, МЕР
И ИЗМЕРИТЕЛЬНЫХ ПРИБОРОВ
ПРИ СОВЕТЕ МИНИСТРОВ СССР
Москва

gost.e-ecolog.ru

РАЗРАБОТАН Всесоюзным научно-исследовательским институтом железнодорожного транспорта

Директор **Каретников А. Д.**
Руководитель темы канд. техн. наук **Малинский В. Ф.**
Исполнители — канд. техн. наук **Малинский В. Ф.**, ст. инженер **Нечаева Л. М.**

ВНЕСЕН Министерством путей сообщения

Зам. министра **Подпалый А. Ф.**

ПОДГОТОВЛЕН К УТВЕРЖДЕНИЮ Отделом приборостроения Комитета стандартов, мер и измерительных приборов при Совете Министров СССР

Начальник отдела член Комитета **Ивлев А. И.**
Руководитель группы **Красинская В. М.**

Отделом приборов и средств автоматизации Всесоюзного научно-исследовательского института по нормализации в машиностроении (ВНИИНМАШ)

Начальник отдела **Кальянская И. А.**
Руководитель темы **Михайлов А. С.**
Ст. инженер **Пронин В. Н.**

УТВЕРЖДЕН Комитетом стандартов, мер и измерительных приборов при Совете Министров СССР 27 декабря 1968 г. (протокол № 169)

Председатель Научно-технической комиссии **Ивлев А. И.**
Зам. председателя **Фурсов Н. Д.**
Члены комиссии — **Руднев А. П., Шаронов Г. Н., Москвичев А. М.**

ВВЕДЕН В ДЕЙСТВИЕ Постановлением Комитета стандартов, мер и измерительных приборов при Совете Министров СССР от 4 марта 1969 г. № 298

УДК 535.345.6 : 654.9 Группа П47

ГОСУДАРСТВЕННЫЙ СТАНДАРТ СОЮЗА ССР

СВЕТОФИЛЬТРЫ СТЕКЛЯННЫЕ ДЛЯ СИГНАЛЬНЫХ ФОНАРЕЙ ЖЕЛЕЗНОДОРОЖНОГО ТРАНСПОРТА

Glass filters for railway signal lanterns

ГОСТ 8548—69

Взамен ГОСТ 8548—57

Постановлением Комитета стандартов, мер и измерительных приборов при Совете Министров СССР от 4/III 1969 г. № 298 срок введения установлен с 1/I 1970 г.

Несоблюдение стандарта преследуется по закону

Настоящий стандарт распространяется на стеклянные плоские машинной выработки (тянутые) и цилиндрические (выдувные и моллированные) светофильтры, предназначенные для железнодорожных сигнальных фонарей (ручных, поездных и путевых обходчиков).

1. ФОРМА И РАЗМЕРЫ

1.1. Стеклянные светофильтры для сигнальных фонарей должны изготовляться типа СФ красного, желтого и зеленого цветов, классов А и Б по ГОСТ 8547—69.

1.2. Допускается по соглашению сторон изготовлять плоские светофильтры типа СФ класса А или Б синего цвета, соответствующие требованиям ГОСТ 8547—69.

1.3. Форма и размеры светофильтров типа СФ должны соответствовать указанным на черт. 1—4 и в табл. 1.

Плоский прямоугольный светофильтр типа СФ

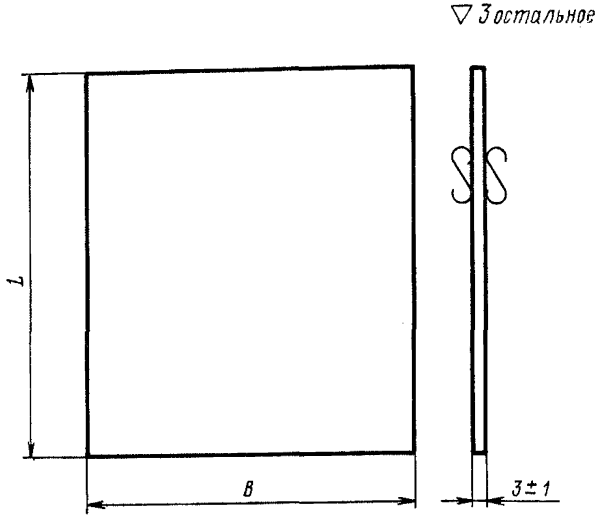

Черт. 1

Таблица 1

мм

L	B
$75\pm0{,}5$ $110_{-1{,}0}$ $100_{-1{,}0}$	$75\pm0{,}5$ $103_{-1{,}0}$ $85_{-1{,}0}$

Пример условного обозначения плоского прямоугольного светофильтра типа СФ, класса Б, красного цвета, размерами 75×75 *мм*:

Светофильтр СФ, класса Б, красный, плоский 75×75 ГОСТ 8548—69

Плоский светофильтр с двумя срезами типа СФ

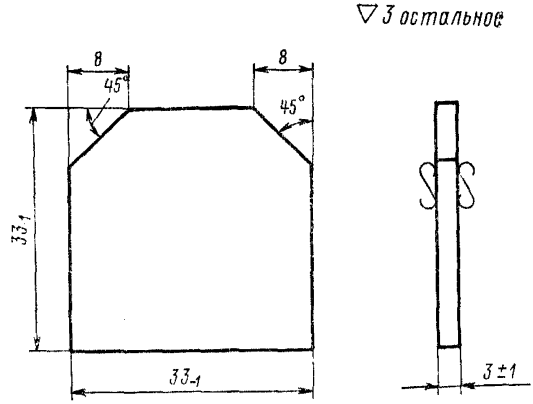

Черт. 2

Пример условного обозначения плоского светофильтра с двумя срезами типа СФ, класса Б, красного цвета, размерами 33×33 *мм*:

Светофильтр СФ, класса Б, красный, плоский со срезами, 33×33 мм ГОСТ 8548—69

Цилиндрический светофильтр типа СФ

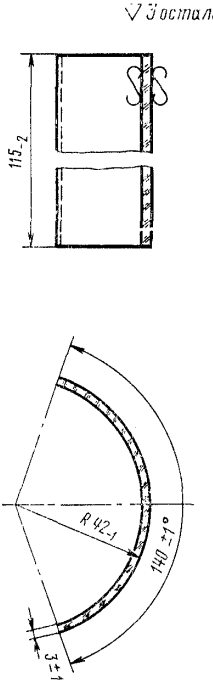

Черт. 3

Пример условного обозначения цилиндрического светофильтра типа СФ, класса А, красного цвета:

Светофильтр СФ, класса А, красный, цилиндрический
ГОСТ 8548—69

Плоский круглый светофильтр типа СФ

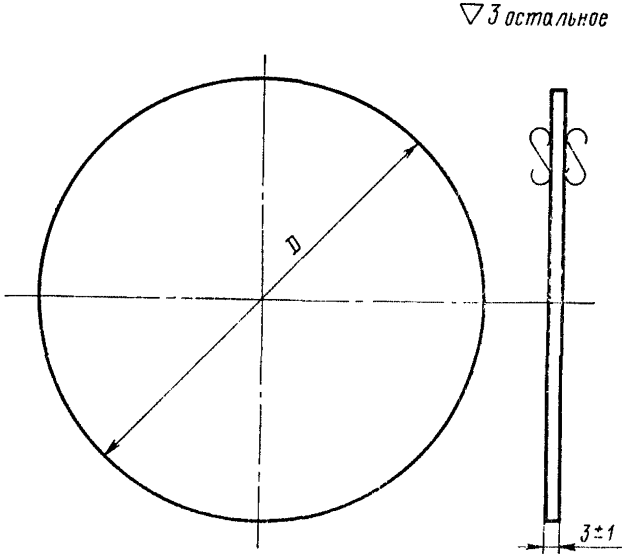

Черт. 4

Плоские круглые светофильтры должны изготовляться двух диаметров 109_{-1} и 35,5±0,5 *мм*.

Пример условного обозначения плоского круглого светофильтра типа СФ, класса А, зеленого цвета, диаметром 35,5 *мм*:

Светофильтр СФ, класса А, зеленый, плоский, диаметром 35,5 мм ГОСТ 8548—69

1.4. Допускается по соглашению сторон изготовлять плоские светофильтры типа СФ, в соответствии с требованиями настоящего стандарта, других размеров и форм по чертежам, утвержденным в установленном порядке.

1.5. Назначение и цвет светофильтров должны соответствовать указанным в табл. 2.

Таблица 2

Наименования светофильтров и размеры в *мм*	Назначение	Цвет	Номер чертежа
Плоский 75×75	Для керосиновых фонарей путевых обходчиков	Красный, желтый, зеленый	1
Плоский со срезами 33×33	То же	Красный, желтый, зеленый	2

Продолжение

Наименования светофильтров и размеры в *мм*	Назначение	Цвет	Номер чертежа
Плоский 110×103	Для поездных хвостовых аккумуляторных фонарей с цилиндрической линзой	Красный, желтый	1
Плоский 100×85	Для поездных хвостовых аккумуляторных фонарей с бочкообразной линзой	Красный, желтый	1
Цилиндрический	Для поездных хвостовых электрических фонарей с цилиндрической линзой	Красный, желтый	3
Плоский круглый диаметром 109	Для ручных сигнально-осветительных аккумуляторных фонарей	Красный, желтый	4
Плоский круглый диаметром 35,5	То же	Красный, желтый, зеленый	4

2. ТЕХНИЧЕСКИЕ ТРЕБОВАНИЯ

2.1. Светофильтры должны изготовляться из цветного силикатного стекла. Светофильтры красного цвета должны изготовляться из силикатного технического стекла, окрашенного селеном и сернистым кадмием.

2.2. Разнотолщинность светофильтров не должна превышать значений, указанных в табл. 3.

Таблица 3

Наименования светофильтров и размеры в мм	Номер чертежа	Разнотолщинность в *мм*, не более
Плоский 75×75 Плоский 110×103 Плоский 100×85	1	0,2

Продолжение

Наименования светофильтров и размеры в *мм*	Номер чертежа	Разнотолщинность в *мм*, не более
Плоский со срезами 33×33	2	0,1
Цилиндрический	3	0,2
Плоский круглый диаметром 109	4	0,2
Плоский круглый диаметром 35,5	4	0,1

2.3. Светофильтры по цветности и коэффициенту пропускания должны соответствовать ГОСТ 8547—69.

2.4. Светофильтры должны изготовляться окрашенными равномерно по всей толщине. Неравномерность окраски светофильтров, видимая невооруженным глазом, не допускается.

2.5. Светофильтры должны быть термически стойкими и при перепаде температуры в 50°С не должны давать трещин.

2.6. Кривизна поверхности плоских светофильтров (стрела прогиба) не допускается более 0,3% от длины (диаметра) светофильтра.

2.7. По показателям внешнего вида все светофильтры должны соответствовать требованиям, указанным в табл. 4.

Таблица 4

Показатели внешнего вида	Требования
1. Сколы и щербины (выемки в кромке изделия)	Не допускаются. Допускаются в местах, закрываемых арматурой, если по длине и ширине они не более 2 *мм* и по глубине не более 1 *мм*
2. Инородные разрушающие включения	Не допускаются
3. Шлир (резкая свиль, имеющая головку-каплю нерастворившейся шихты)	Не допускается
4. Мошка (воздушные пузырьки размером по наибольшему измерению до 0,8 *мм*)	Не допускается в сосредоточенном виде

Продолжение

Показатели внешнего вида	Требования
5. Пузыри воздушные	Не допускаются продавливаемые стальным острием иглы. Допускаются непродавливаемые стальным острием иглы размером не более 3 *мм* в количестве до 2 шт. на площади 1 *дм*² светофильтра
6. Пузыри непрозрачные (щелочные)	Не допускаются
7. Свиль	Не допускается видимая в проходящем свете
8. Царапины	Не допускаются. Допускаются волосные в несосредоточенном виде общей длиной не более: 50 *мм* в светофильтрах площадью не более 1 *дм*²; 150 *мм* в светофильтрах площадью более 1 *дм*²

2.8. Готовые светофильтры должны быть приняты техническим контролем предприятия-изготовителя. Изготовитель должен гарантировать соответствие всех выпускаемых светофильтров требованиям настоящего стандарта. Изготовитель обязан в течение двух лет со дня отгрузки (продажи) потребителю безвозмездно заменять светофильтры, если в течение указанного срока потребителем будет обнаружено несоответствие их требованиям настоящего стандарта и ГОСТ 8547—69 по цветности и коэффициенту пропускания. Замена светофильтров должна производиться при условии соблюдения потребителем правил их хранения и эксплуатации.

Правила хранения и эксплуатации светофильтров должны быть согласованы с заинтересованными организациями.

3. МЕТОДЫ ИСПЫТАНИЙ

3.1. Для контрольной проверки потребителем качества светофильтров, а также соответсвия их требованиям настоящего стандарта должны применяться методы испытаний, указанные ниже.

3.2. Размеры светофильтров (п. 1.3) и разнотолщинность (п. 2.2) проверяют универсальным измерительным инструментом (штангенциркулем, микрометром) или шаблонами.

3.3. Цветность и коэффициент пропускания светофильтров (п. 2.3) проверяют в соответствии с ГОСТ 9242—59 (для светофильтров первой группы).

3.4. Равномерность окраски (п. 2.4) проверяют осмотром светофильтров, расположенных на фоне белой поверхности, освещенной рассеянным светом.

3.5. Термическую стойкость (п. 2.5) проверяют погружением светофильтра, имеющего температуру 20±5°С, на 20 *мин* в воду при температуре 70±2°С с последующим быстрым погружением в воду при температуре 20±2°С, после чего светофильтры для обнаружения трещин осматривают в проходящем свете без применения увеличительных приборов.

3.6. Кривизну поверхности светофильтра (п. 2.6) проверяют на поверочной плите по ГОСТ 10905—64 щупом по ГОСТ 882—64.

3.7. Показатели внешнего вида (п. 2.7) проверяют осмотром в проходящем свете без применения увеличительных приборов.

4. МАРКИРОВКА И УПАКОВКА

4.1. Светофильтры должны иметь несмываемую маркировку, которую располагают на расстоянии 3 *мм* от края. Маркировка должна содержать товарный знак предприятия-изготовителя, класс светофильтра, год и месяц изготовления, номер настоящего стандарта. Размер поверхности светофильтра, занятой маркировкой, не должен превышать по длине 15, по ширине 7 *мм*.

4.2. Светофильтры одного класса, цвета и размера должны быть завернуты в прочную оберточную бумагу по ГОСТ 8273—57 пачками по 20 шт., с прокладкой между светофильтрами мягкой бумаги, не содержащей царапающих стекло примесей. На пачке должны быть указаны: товарный знак предприятия-изготовителя, класс, цвет и размер светофильтров, дата выпуска и номер настоящего стандарта.

4.3. Пачки светофильтров должны быть упакованы в деревянные неразборные дощатые плотные ящики по ГОСТ 8872—63 и проложены мягким сухим упаковочным материалом. В каждом ящике должны быть упакованы светофильтры одного класса, цвета и размера. В случае, когда для заполнения ящика полностью не достает изделий одного класса, цвета и размера, допускается укладка в него изделий другого класса, цвета и размера.

4.4. На каждом ящике с упакованными светофильтрами должны быть нанесены надписи: «Верх» (на крышке ящика); «Осторожно—стекло!», «Не бросать!», «Не кантовать!» (на одной из боковых сторон ящика).

4.5. Масса ящика со светофильтрами (брутто) не должна превышать 50 *кг*.

4.6. Транспортирование и хранение светофильтров — по ГОСТ 8547—69.

Издательство стандартов. Москва, К-1, ул. Щусева, 4
Сдано в наб. 28/IV 1969 г. Подп. в печ. 16/VI 1969 г. 0,75 п. л. Тир. 6000

Калужская типография стандартов, ул. Московская, 256. Зак. 705

gost.e-ecolog.ru