УДК 684.42/.49(083.74) Группа К25

ГОСУДАРСТВЕННЫЙ СТАНДАРТ СОЮЗА ССР

МЕБЕЛЬ БЫТОВАЯ

Функциональные размеры диванов-кроватей, кресел-кроватей, отделений для хранения постельных принадлежностей

ГОСТ 13025.10—67

Domestic furniture.
Functional dimensions of bed settees, bed arm-chairs, storage units for bed-clothes

Утвержден Комитетом стандартов, мер и измерительных приборов при Совете Министров СССР 1/XI 1967 г. Срок введения установлен

с 1/I 1968 г.

Несоблюдение стандарта преследуется по закону

1. Настоящий стандарт распространяется на бытовую мебель и устанавливает функциональные размеры диванов-кроватей и кресел-кроватей с локотниками и без локотников, отделений для хранения постельных принадлежностей в диванах-кроватях, тумбах и шкафах всех видов.

2. Размеры диванов-кроватей и кресел-кроватей должны соответствовать указанным на чертеже и в таблице.

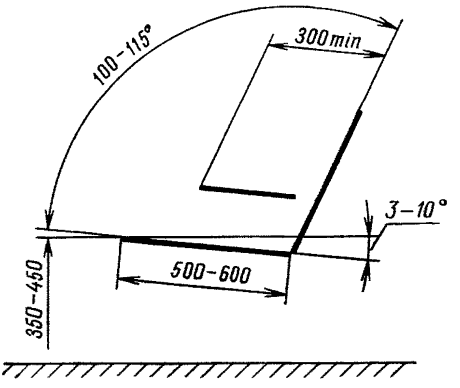

Примечание. Размеры указаны в вертикальной плоскости симметрии.

Издание официальное Перепечатка воспрещена

Переиздание. Март 1973 г.

gost.e-ecolog.ru

Наименования изделий	Размеры спальных мест в мм	
	длина, не менее	ширина
Кресла-кровати	1800	580—700
Диваны-кровати	1800	Не менее 700

3. Допускаются изделия без уклона сиденья и спинки.

4. Высота локотников над сиденьем должна быть в пределах от 150 до 200 мм. Высоту локотников измеряют от середины глубины сиденья.

5. Полезный объем отделений для хранения постельных принадлежностей в диванах-кроватях должен быть не менее 0,08 м^3, при этом внутренняя высота отделения (ящика) должна быть не менее 90 мм.

6. Полезный объем отделений для хранения постельных принадлежностей в тумбах и шкафах должен составлять: для одинарных спальных мест — не менее 0,11 м^3, для двойных спальных мест — не менее 0,15 м^3.

7. При проектировании мебели ее функциональные размеры, определяемые по настоящему стандарту, должны быть увязаны с технической документацией на элементы мебели, утвержденной Министерством лесной и деревообрабатывающей промышленности СССР.

8. Форма, конструкция, а также размеры, не предусмотренные настоящим стандартом, должны соответствовать проекту, утвержденному в установленном порядке.

gost.e-ecolog.ru