УДК 684.42/.49(086.74) Группа К25

ГОСУДАРСТВЕННЫЙ СТАНДАРТ СОЮЗА ССР

МЕБЕЛЬ БЫТОВАЯ

Функциональные размеры диванов и кресел для отдыха

Domestic furniture.
Functional dimensions
of divans and easy-chairs

ГОСТ 13025.9—67

Утвержден Комитетом стандартов, мер и измерительных приборов при Совете Министров СССР 1/XI 1967 г. Срок введения установлен

с 1/I 1968 г.

Несоблюдение стандарта преследуется по закону

1. Настоящий стандарт распространяется на бытовую мебель и устанавливает функциональные размеры диванов и кресел для отдыха с локотниками и без локотников.

Стандарт не распространяется на разновидности диванов — тахты, софы и кушетки.

2. Размеры диванов и кресел для отдыха должны соответствовать указанным на чертеже и в таблице.

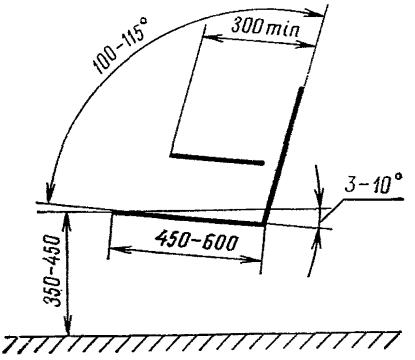

Примечание. Размеры указаны в вертикальной плоскости симметрии.

Издание официальное **Перепечатка воспрещена**

Переиздание. Март 1973 г.

gost.e-ecolog.ru

Кресла и диваны	Высота локотников над сиденьем в мм
С жестким и полумягким сиденьем	180—220
С мягким сиденьем	150—200

3. Высоту локотников измеряют от середины глубины сиденья.

4. Ширина одного посадочного места дивана должна быть не менее 500 мм.

5. Ширина сиденья кресла в наиболее широкой части должна быть не менее 480 мм.

6. Расстояние между локотниками кресел должно быть не менее 480 мм.

7. При проектировании диванов и кресел для отдыха их функциональные размеры, определяемые по настоящему стандарту, должны быть увязаны с технической документацией на элементы мебели, утвержденной Министерством лесной и деревообрабатывающей промышленности СССР.

8. Форма, конструкция, а также размеры, не предусмотренные настоящим стандартом, должны соответствовать проекту, утвержденному в установленном порядке.

gost.e-ecolog.ru