

ГОСУДАРСТВЕННЫЕ СТАНДАРТЫ
СОЮЗА ССР

ЛИФТЫ ПАССАЖИРСКИЕ, БОЛЬНИЧНЫЕ И ГРУЗОВЫЕ

ГОСТ 5746—67, ГОСТ 13023—67, ГОСТ 8822—67, ГОСТ 8823—67, ГОСТ 9322—67, ГОСТ 13415—67, ГОСТ 13416—67, ГОСТ 8824—67, ГОСТ 8825—67

Издание официальное

ГОСУДАРСТВЕННЫЙ КОМИТЕТ
СОВЕТА МИНИСТРОВ СССР
ПО ДЕЛАМ СТРОИТЕЛЬСТВА
Москва

gost.e-ecolog.ru

УДК 696/697.026.6(083.74) Группа Ж22

ГОСУДАРСТВЕННЫЙ СТАНДАРТ СОЮЗА ССР

ЛИФТЫ ПАССАЖИРСКИЕ СКОРОСТНЫЕ

Основные параметры и размеры

Passenger express-lifts.
Main parameters and dimensions

ГОСТ 13023—67

Утвержден Государственным комитетом Совета Министров СССР по делам строительства 8 июня 1967 г. Срок введения установлен

с 01.01 1968 г.

Несоблюдение стандарта преследуется по закону

Настоящий стандарт распространяется на электрические скоростные пассажирские лифты грузоподъемностью 1000 и 1600 кгс со скоростью движения кабины 2,0, 2,8 и 4,0 м/с, проектируемые, изготовляемые и устанавливаемые во вновь строящихся жилых и общественных зданиях и предназначаемые для подъема и спуска пассажиров.

Стандарт не распространяется на скоростные пассажирские лифты, предназначаемые для работы:

а) при температуре в машинном помещении и в шахте ниже плюс 5°С;

б) во взрывоопасной и пожароопасной средах, а также в среде, насыщенной агрессивными парами и газами.

Применение, устройство и эксплуатация скоростных пассажирских лифтов должны осуществляться по соответствующим нормативным документам, утвержденным в установленном порядке.

Стандарт соответствует рекомендациям по стандартизации СЭВ РС 713—66 «Лифты. Основные параметры» и РС 1484—68 «Лифты пассажирские. Номинальные грузоподъемности и скорости движения».

1. ОСНОВНЫЕ ПАРАМЕТРЫ

1.1. Основные параметры скоростных пассажирских лифтов должны соответствовать указанным в табл. 1.

Издание официальное **Перепечатка воспрещена**

Переиздание. Декабрь 1974 г.

Таблица 1

Наименования основных параметров лифтов	Характеристика основных параметров лифтов номинальной грузоподъемностью в кгс					
	1000			1600		
1. Скорость движения кабины (номинальная) в м/с	2,0	2,8	4,0	2,0	2,8	4,0
2. Высота подъема кабины (наибольшая) в м	150	150	150	150	150	150
3. Количество остановок кабины, не более	40	40	40	40	40	40
4. Вместимость кабины, количество человек	12	12	12	20	20	20
5. Тип кабины	Непроходная					
6. Тип двери кабины	Раздвижная автоматическая					
7. Тип шахты	Глухая					
8. Тип двери шахты	Раздвижная автоматическая					
9. Расположение противовеса	Сзади кабины					
10. Расположение блочного помещения	Вверху в габаритах шахты					
11. Расположение машинного помещения	Вверху над блочным помещением					
12. Система управления лифтами	Кнопочная внутренняя собирательная по приказам и вызовам при движении кабины вверх и вниз					
	или кнопочная внутренняя с вызовом порожней кабины на любой этаж и с попутными остановками по вызовам при движении кабины вниз			—		

1.2. В величину номинальной грузоподъемности лифта масса кабины не входит.

1.3. Допускаемое отклонение расчетной скорости движения кабины от номинальной, указанной в табл. 1, не должно превышать ±15%.

1.4. Под вместимостью кабины понимается количество пассажиров, на которое рассчитан лифт.

Средняя масса одного пассажира принимается равной 80 кгс.

1.5. При установке двух и более лифтов, обслуживающих одни и те же этажи, следует предусматривать групповое управление лифтами.

2. ОСНОВНЫЕ РАЗМЕРЫ

2.1. Основные размеры кабин, шахт, дверей шахт, машинных и блочных помещений и глубин приямков должны соответствовать указанным на черт. 1—3 и в табл. 2.

План шахты

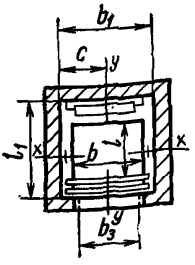

Черт. 1

План машинного помещения

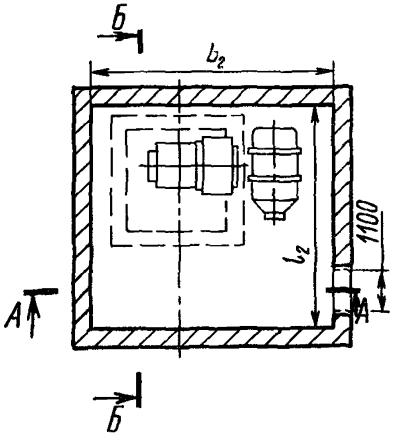

Черт. 2

Вертикальные разрезы

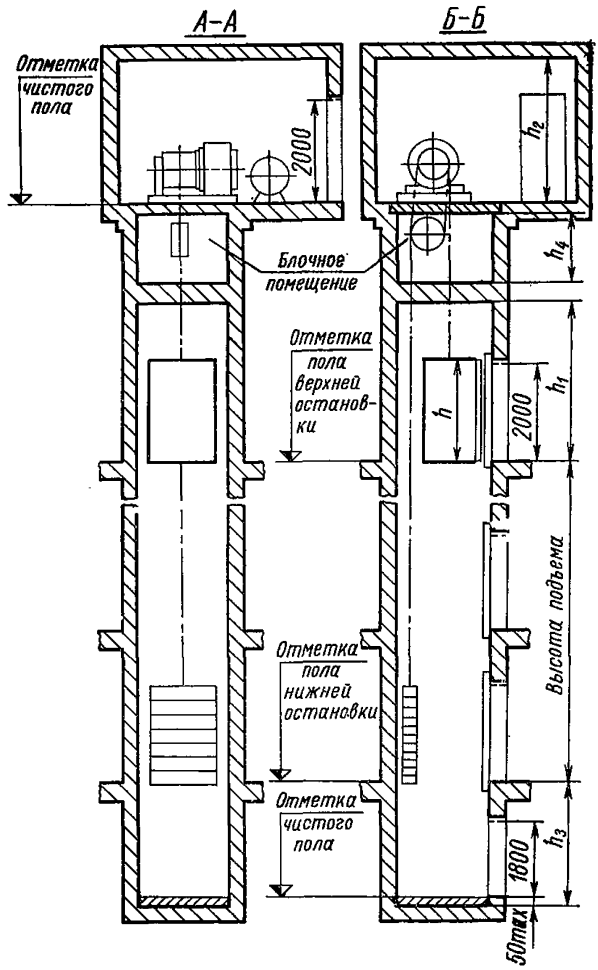

Черт. 3

Таблица 2

Размеры в мм

Грузоподъемность лифта в кгс	Скорость движения кабины в м/с	Кабина			Шахта		Двери шахты		Машинное помещение			Блочное помещение			Высота от отметки пола верхней остановки кабины до низа перекрытия над шахтой h_1, не менее	Глубина приямка h_3, не менее	Расстояние от стены шахты до оси у—у с
		Ширина b	Глубина l	Высота h, не менее	Ширина b_1	Глубина l_1	Ширина b_2	Высота	Ширина b_2	Глубина l_2	Высота h_2	Ширина b_1	Глубина l_1	Высота h_4			
									не менее								
1000	2,0 2,8 4,0	1800	1500	2250	2250	2300	1000	2000	5500	5000	3500	2250	2300	1800	4700 5200 5700	3000 4000 4800	1125
1600	2,0 2,8 4,0	2200	1800	2250	2700	2600	1200	2000	5500	5000	3500	2700	2600	1800	4700 5200 5700	3000 4000 4800	1350

Примечания:

1. Размеры дверных проемов шахт должны приниматься:
по ширине проема — на 150 мм больше ширины двери шахты;
по высоте проема — на 50 мм больше высоты двери шахты.

2. На черт. 2 и 3 указаны размеры (1100 и 2000 мм) полотна двери, ведущей в машинное помещение.

3. На черт. 3 указана высота (1800 мм) полотна двери, ведущей в приямок. Размеры полотна этой двери принимаются равными 600×1800 мм.

4. Размеры проемов дверей, ведущих в машинное помещение и в приямок, должны приниматься по приложению 1 к ГОСТ 6629—64*.

5. Доступ в блочное помещение осуществляется через люк, устраиваемый в полу машинного помещения. Размеры люка и его расположение предусматриваются в рабочих чертежах строительной части лифтовой установки.

* С 1/I 1976 г. вводится в действие ГОСТ 6629—74.

2.2. Ширина и глубина кабины, указанные в табл. 2, — размеры наружные; высота кабины — размер внутренний.

2.3. Предельные отклонения от проектных размеров по ширине и глубине шахты не должны превышать +30 мм.

Отклонение стен шахты от вертикальной плоскости не должно превышать 30 мм.

Допускаемая разность диагоналей шахты в плане — не более 10 мм.

2.4. Допускается установка в одной общей шахте двух и более лифтов, при этом ширина такой шахты должна быть равна произведению ширины шахты для одного лифта на количество лифтов, устанавливаемых в общей шахте, увеличенному на суммарную ширину балок, укладываемых между лифтами, но не более 100 мм для каждой балки.

Расположение и размеры машинных помещений в этих случаях устанавливаются по согласованию с головной проектной организацией по проектированию лифтов или с предприятием—изготовителем лифтов.

2.5. Расположение дверного проема в машинном помещении, указанное на черт. 2, является рекомендуемым.

Допускается другое расположение дверного проема при условии согласования его с головной проектной организацией по проектированию лифтов или с предприятием—изготовителем лифтов.

2.6. Планы шахты и машинного помещения, указанные на черт. 1 и 2, могут представлять собой зеркальное отражение этих планов.

СОДЕРЖАНИЕ

ГОСТ 5746—67 Лифты пассажирские обычные. Основные параметры и размеры 1
ГОСТ 13023—67 Лифты пассажирские скоростные. Основные параметры и размеры 14
ГОСТ 8822—67 Лифты больничные. Основные параметры и размеры . 20
ГОСТ 8823—67 Лифты грузовые общего назначения. Основные параметры и размеры 25
ГОСТ 9322—67 Лифты грузовые с монорельсом. Основные параметры и размеры 32
ГОСТ 13415—67 Лифты грузовые выжимные. Основные параметры и размеры 38
ГОСТ 13416—67 Лифты грузовые тротуарные. Основные параметры и размеры 44
ГОСТ 8824—67 Лифты грузовые малые общего назначения. Основные параметры и размеры 49
ГОСТ 8825—67 Лифты грузовые малые магазинные. Основные параметры и размеры 59

Редактор *Т. П. Шашина*
Технический редактор *Н. С. Матвеева*
Корректор *А. Г. Старостин*

Сдано в наб. 05.02.75 Подп. в печ. 08.04.75 4,0 п.л. Тир. 10000 Цена 21 коп.

Издательство стандартов. Москва, Д-22, Новопресненский пер., 3
Тип. «Московский печатник». Москва, Лялин пер., 6. Зак. 318

gost.e-ecolog.ru