ГОСУДАРСТВЕННЫЕ СТАНДАРТЫ СБОРНИК



МОЛОКО

МОЛОЧНЫЕ ПРОДУКТЫ И КОНСЕРВЫ МОЛОЧНЫЕ

gost.e-ecolog.ru



ГОСУДАРСТВЕННЫЕ СТАНДАРТЫ
СОЮЗА ССР

МОЛОКО,
МОЛОЧНЫЕ ПРОДУКТЫ
И КОНСЕРВЫ МОЛОЧНЫЕ

Издание официальное



ИЗДАТЕЛЬСТВО СТАНДАРТОВ
Москва — 1972

УДК 637.1/.3(083.74)

ОТ ИЗДАТЕЛЬСТВА

Сборник «Молоко, молочные продукты и консервы молочные» содержит стандарты, утвержденные до мая 1972 г.

*В стандарты внесены все изменения, принятые до указанного срока. Около номера стандарта, в который внесено изменение, стоит знак *.*

Текущая информация о вновь утвержденных и пересмотренных стандартах, а также о принятых к ним изменениях публикуется в выпускаемом ежемесячно «Информационном указателе стандартов».

Группа Д72

ГОСУДАРСТВЕННЫЙ СТАНДАРТ СОЮЗА ССР

БОЧКИ ДЕРЕВЯННЫЕ ЗАЛИВНЫЕ И СУХОТАРНЫЕ

Wooden barreis for liquid and dry products

ГОСТ 8777—67*

Взамен ГОСТ 8777—58

Утвержден Комитетом стандартов, мер и измерительных приборов при Совете Министров СССР 24/I 1967 г. Срок введения установлен

с 1/VII 1967 г.

п. 1.5 в части профилированных обручей с 1/I 1969 г.

Несоблюдение стандарта преследуется по закону

Настоящий стандарт распространяется на деревянные заливные и сухотарные бочки, предназначаемые для затаривания, хранения и транспортирования товаров.

Стандарт не распространяется на специальные бочки под пиво, вино, соки, морсы, бочки барабанного типа под рыбные продукты, а также на бочки под хлорную известь.

1. КОНСТРУКЦИЯ И РАЗМЕРЫ

1.1. Бочки изготовляются емкостью 15, 25, 50, 100, 120, 150, 200 и 250 *л*.

1.2. Конструкция и размеры бочек должны соответствовать чертежу и табл. 1.

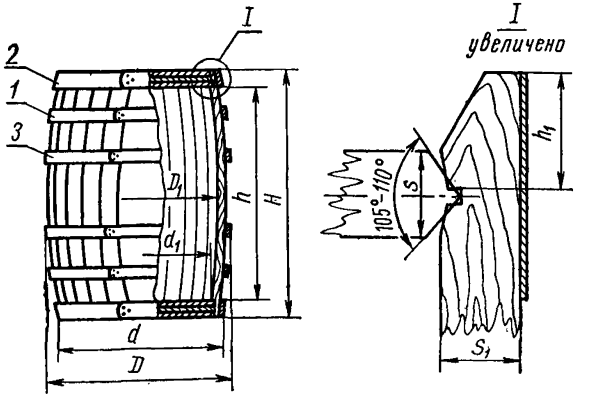

1 — обруч шейный; *2* — обруч уторный; *3* — обруч пуковый

Внесен Министерством лесной целлюлозно-бумажной и деревообрабатывающей промышленности СССР

Издание официальное Перепечатка воспрещена

Таблица 1

Номера бочек	Емкость бочек в *л*	Размеры в *мм*								
		наружные			внутренние					
		Высота по отвесу H	Диаметры		Расстояние между донышками h	Диаметры		Диаметр дна	Расстояние от уторного паза до торца h_1	Ширина и глубина уторного паза
			в пуке D	головной d		в пуке D_1	у донъев d_1			
1	15	350	290	262	291	266	238	248	20	3×3
2	25	420	334	300	357	310	277	287	22	3×3
3	50	540	414	370	464	384	342	352	27	3×3
4	100	675	515	450	599	479	424	434	27	3×3
5	120	770	525	450	694	489	424	434	27	3×3
6	150	710	613	543	625	575	516	528	31	4×4
7	200	770	670	595	685	632	568	580	31	4×4
8	250	770	740	670	685	702	642	654	31	4×4

1.3. Размеры клепки бочек должны соответствовать табл. 2.

Таблица 2

Номера бочек	Емкость бочек в *л*	Размеры в *мм*			
		боковика		донника	
		Ширина	Толщина S_1	Ширина	Толщина S
1	15	40—75	15	50—135	16
2	25	40—75	15	50—145	16
3	50	40—85	18	50—155	19
4	100	40—105	18	50—165	19
5	120	40—105	18	50—165	19
6	150	40—105	19	50—175	19
7	200	40—105	19	50—175	19
8	250	40—105	19	50—175	19

Примечания:

1. Для сухотарных бочек емкостью 150 и 250 *л*, предназначаемых для упаковки охлажденных и мороженых рыбопродуктов, допускается использование клепки толщиной 17 *мм*.

2. Для заливных бочек емкостью 100 *л*, предназначаемых для упаковки маргарина и застывающих жиров, допускается использование клепки толщиной 16 *мм*.

3. Ширина боковика указана по наружной окружности в пуке.

1.4. Отклонения от установленных размеров бочек и их деталей допускаются:

по наружным размерам бочек емкостью 15, 25 и 50 *л* ±3 *мм*;

по наружным размерам бочек емкостью более 50 *л* ±5 *мм*;
по расстоянию от уторного паза до торца ±2 *мм*;
по ширине и глубине уторного паза ±0,5 *мм*;
по толщине боковика и донника ±1 *мм*;
по наибольшей ширине клепки +5 *мм*;
по емкости бочек ±3%.

1.5. Бочки должны скрепляться стальными обручами. Пуковые обручи на заливных бочках емкостью 100, 120 и 150 *л*, предназначаемых для сельди экспедиционного лова, должны быть с ребрами жесткости по всей образующей (профилированными). Для бочек под древесную смолу и пек допускается замена стальных шейных и пуковых обручей деревянными.

1.6. Размеры и количество стальных обручей на одну бочку должны соответствовать табл. 3.

Таблица 3

Обручи из горячекатаной стальной ленты по ГОСТ 6009—57	Номера бочек	Емкость бочек в *л*	Размеры обручей для бочек в *мм*			
			заливных		сухотарных	
			Ширина	Толщина	Ширина	Толщина
1. Уторные (два обруча на бочку)	1	15	30	1,6	30	1,6
	2	25	30	1,6	30	1,6
	3	50	36	1,6	30	1,6
	4	100	45	1,8	36	1,6
	5	120	50	1,8	36	1,8
	6	150	40	1,8	40	1,8
	7	200	40	1,8	40	1,8
	8	250	50	1,8	40	1,8
2. Шейные (два обруча на бочку)	6	150	30	1,8	—	—
	7	200	36	1,8	—	—
	8	250	30	1,8	—	—
3. Пуковые (два обруча на бочку)	1	15	30	1,6	30	1,6
	2	25	30	1,6	30	1,6
	3	50	36	1,6	30	1,6
	4	100	40	1,8	30	1,6
	5	120	50	1,8	30	1,8
	6	150	30	1,8	30	1,8
	7	200	36	1,8	30	1,8
	8	250	50	1,8	30	1,8

Примечания:

1. На заливные бочки емкостью 100 и 120 *л*, предназначаемые под минеральные масла и консистентные смазки специального назначения, кроме уторных и пуковых обручей, должны быть поставлены два шейных обруча шириной 30 *мм* и толщиной 1,8 *мм*.

2. Крепление заливной бочки емкостью 150 *л* допускается четырьмя стальными обручами шириной 50 *мм* и толщиной 1,8 *мм*.

3. При креплении бочек пуковыми стальными обручами с прокатанным по их длине гофром ширина стальной ленты должна быть не менее 50 *мм*.

1.7. При условии сохранения площади сечения обручей на бочке допускаются отклонения от номинальных размеров обручей, указанных в табл. 3: по толщине обручей ±0,2 *мм*, по ширине уторных обручей — ближайший больший размер, а пуковых и шейных обручей — ближайшие большие или меньшие размеры обручей по ГОСТ 6009—57.

1.8. Размеры деревянных обручей и поясов из них должны соответствовать табл. 4.

Таблица 4

Номера бочек	Емкость бочек в *л*	Обручи из древесины тальника (ивы), лещины (орешника), черемухи (два пояса на бочку)			
		Длина замков обручей в *мм*	Ширина постели одного обруча в *мм*	Ширина одного пояса в *мм*	
				для заливных бочек	для сухотарных бочек
2	25	160	18—35	60—80	40—60
3	50	160	20—35	80—100	40—60
4	100	220	20—35	80—100	60—80
5	120	225	22—35	90—110	70—90
6	150	225	22—35	90—110	70—90
7	200	225	22—35	100—120	80—100
8	250	225	22—35	100—120	80—100

Отклонение по длине замков деревянных обручей допускается ±20 *мм*.

2. ТЕХНИЧЕСКИЕ ТРЕБОВАНИЯ

2.1. Для изготовления бочек должны применяться следующие породы древесины: осина, липа, осокорь, береза, бук, ель, пихта, сосна, кедр, лиственница и дуб. Не допускается применение древесины березы для изготовления заливных бочек под консервированные плодоовощные продукты с рассолом, минеральные масла, смазки и тузлучные рыбопродукты.

Бочки под икру осетровых пород рыб должны изготовляться из древесины дуба, а для бочек, предназначаемых под другие продукты, применение древесины дуба допускается только в порядке использования отходов. Бочки под икру лососевых пород рыб должны изготовляться из древесины липы, кедра, лиственницы и ели. Применение древесины сосны, осокоря и бука под тузлучные продукты допускается только при наличии внутренней эмалировки бочек влагонепроницаемым составом. Не допускается применение древесины сосны для бочек под топленое масло, замороженные плоды и ягоды, консервированные плодоовощные продукты, молочные продукты, маргарин и другие пищевые жиры, а также для минеральных масел, артиллерийских и авиационных смазок.

2.2. Заливная бочка должна быть изготовлена из древесины одной породы. Допускается смешение лиственных пород: липы и осины, и хвойных пород: сосны, ели и пихты.

2.3. Породы древесины, емкость и назначение бочек (заливных и сухотарных) определяются в заказе на бочки в соответствии с характером затариваемой продукции и требованиями, обусловленными действующими стандартами или техническими условиями на эту продукцию.

2.4. Качество древесины клепки в бочках должно соответствовать требованиям табл. 5.

Таблица 5

Наименование пороков древесины по ГОСТ 2140—71	Нормы допускаемых пороков в бочках	
	заливных	сухотарных
1. Сучки:		
а) сросшиеся здоровые	Не учитываются во всех зонах остова и доньев сквозные и односторонние размером:	
	без трещин до 15 *мм*	до 25 *мм*
	Допускаются на пластях учитываемые сквозные (без трещин) и односторонние размером до 1/3 ширины боковика, но не более 30 *мм* и до 1/2 ширины донника, но не более 50 *мм*	Допускаются на пластях и кромках (фугах) учитываемые сквозные и односторонние размером до 1/3 ширины боковика и до 1/2 ширины донника
	В бочках под икру рыб осетровых и лососевых пород не должны превышать 1/4 ширины клепки	
б) частично сросшиеся и несросшиеся	В клепках бочек под икру рыб осетровых и лососевых пород не допускаются	
	Допускаются односторонние размером, установленным для сросшихся здоровых сучков и заделкой их шпаклевкой:	
	при залегании на глубине более 5 *мм* должны заделываться как сквозные	

Продолжение

Наименования пороков древесины по ГОСТ 2140—71	Нормы допускаемых пороков в бочках	
	заливных	сухотарных
	Допускаются сквозные при условии их заделки: — шпаклевкой с внутренней стороны: размером до 5 *мм* | размером до 10 *мм* — пробками на водоупорном клее с высверливанием сучков. Диаметр пробки должен быть: до 20 *мм* — в боковике шириной до 80 *мм*; до 30 *мм* — в боковике шириной свыше 80 *мм*; до 30 *мм* — в доннике шириной до 80 *мм*; до 40 *мм* — в доннике свыше 80 *мм*. Количество пробок не должно превышать в бочках емкостью до 25 *л* двух штук, а в бочках емкостью свыше 25 *л* — трех штук на клепку без выхода их на кромки клепок, фаски доньев и уторный паз.	
2. Грибные окраски и гнили:		
а) внутренняя темнина (внутренняя краснина)	Допускается при условии, что пораженная древесина по твердости не отличается от здоровой древесины	
б) внутренняя гниль пестрая, ситовая, бурая трещиноватая, белая мраморная	Не допускаются	
в) заболонная гниль твердая и мягкая (мраморная), наружная трухлявая гниль	Не допускаются	
г) плесень	Не допускается	

Примечания:

1. Размер сучка определяют по наибольшему диаметру.
2. Учитываемые сучки, а также пробки должны находиться в разных плоскостях по отношению к ширине клепки, а по длине должны быть расположены на расстоянии не менее 50 *мм* друг от друга и не менее 10 *мм* от кромок.

Учитываемые сучки, а также пробки не допускаются на участках протяжением 50 *мм* от торца и середины боковика в обе стороны, а также на фасках доньев.

3. В клепках для заливных бочек допускаются сквозные сучки с несквозными трещинами при условии заделки их с внутренней стороны шпаклевкой.

Продолжение

Наименования пороков древесины по ГОСТ 2140—71	Нормы допускаемых пороков в бочках	
	заливных	сухотарных
д) синева и цветные заболонные пятна	Допускаются несквозные на наружной поверхности	Допускаются
е) побурение (задыхание)	Допускается в стадии подпара в виде белых пятен и полос до 50% поверхности клепки	
3. Трещины:		
а) пластевые	Допускаются поверхностные глубиной не более $^1/_5$ толщины клепки	
б) торцовые сквозные	Допускаются длиной не более 60 *мм* при расположении их перпендикулярно пласти клепки, а при другом расположении — по длине клепки не более:	
	10 *мм*	25 *мм*
4. Наклон волокон (косослой)	Допускается в боковике отклонение волокон древесины от прямого направления до 5% в средней третьей (пуковой) части клепки, а в остальных частях клепки до 10%. В доннике допускается без ограничения	
5. Завиток	Не допускается в боковике. В доннике допускается без ограничения	
6. Сердцевина (сердцевинная трубка) и прорость	Допускаются только на наружной поверхности глубиной до 2 *мм* в бочках емкостью 15, 25 и 50 *л* и до 4 *мм* в бочках емкостью более 50 *л*	Допускаются
7. Ложное ядро	Допускается при отсутствии признаков загнивания (без белых выцветов и черных полос)	
8. Смоляные кармашки	Допускаются несквозные на наружной поверхности вне зон уторов, кромок, пука и фасок доньев, а на внутренней — при условии заделки их пробками продолговатой формы на водоупорном клее	Допускаются несквозные
9. Водослой	Допускается поверхностный в виде пятен и полос	Допускается

Продолжение

Наименования пороков древесины по ГОСТ 2140—71	Нормы допускаемых пороков в бочках	
	заливных	сухотарных
10. Червоточина	Допускается сквозная, если она расположена перпендикулярно пласти клепки в количестве и зонах, предусмотренными для учитываемых сучков (при условии заделки их пробкой или нагелем на водоупорном клее)	Допускается сквозная, если она расположена перпендикулярно пласти клепки в количествах и зонах, предусмотренными для учитываемых сучков (при условии заделки их пробкой или нагелем на водоупорном клее). Допускается несквозная

Примечание. В бочках под икру рыб осетровых и лососевых пород не допускаются: внутренняя темнина, сердцевина (сердцевинная трубка), прорость, смоляные кармашки, водослой и червоточина.

(**Измененная редакция** — «Информ. указатель стандартов» № 8 1971 г.).

2.5. Влажность древесины клепки при сборке бочек должна быть не более:

9% абс. — для бочек под минеральные масла, лакокрасочную продукцию и консистентные смазки, отправляемые в южные районы, а для других районов — 12% абс.;

15% абс. — для бочек под технический рыбий жир, жир морских зверей, икру рыб осетровых и лососевых пород, древесную смолу и пек и для заливных бочек, изготовленных в IV климатической зоне СССР (Украинская и Молдавская ССР; Курская, Астраханская, Куйбышевская, Саратовская, Волгоградская, Оренбургская, Воронежская, Тамбовская, Пензенская, Ростовская, Ульяновская области; Северный Кавказ, Закавказье и Средняя Азия);

18% абс. — для заливных бочек, изготовленных в других районах страны, и сухотарных бочек.

Влажность древесины пробок и нагелей должна быть на 3—5% ниже влажности клепок.

Для сухотарных бочек, изготовленных для немедленного затаривания охлажденной и мороженой рыбы, влажность древесины не нормируется; на таких бочках должен стоять штамп, указывающий их назначение.

2.6. Чистота поверхности пластей и кромок деталей бочки должна быть не ниже 5-го класса по ГОСТ 7016—68.

Допускается непрострожка поверхности клепки заливных бочек не более 10%, а в сухотарных — не более 30%.

Непрострожка поверхности клепки в бочках под икру рыб осетровых и лососевых пород не допускается.

В бочках емкостью 200 *л*, предназначаемых для упаковки нефтепродуктов, непрострожка допускается не более 3%.

2.7. При лекальной строжке внутренней поверхности боковика допускается уменьшение толщины его в пуковой части на 3 *мм*. В бочках емкостью 15, 25 и 50 *л* лекальная строжка обязательна.

2.8. Кромки боковика и донника должны быть чисто отфугованы не ниже 5-го класса по ГОСТ 7016—68, без задиров, вмятин и отщепов.

В сухотарных бочках допускаются задиры на кромках клепок глубиной до 2 *мм*, а также обзол глубиной не более $^1/_4$ толщины клепки.

2.9. В боковике заливных бочек сколы и отщепы на торцах, а также между торцами и уторным пазом не допускаются; в сухотарных бочках в указанных местах они могут быть шириной не более 5 *мм* и глубиной не более 2 *мм*.

2.10. Пробки и нагели для заделки сучков и червоточин должны быть одной породы с древесиной клепки, на которую они ставятся.

Установка пробок должна быть произведена так, чтобы волокна древесины клепок и пробок были расположены в одном направлении.

Пробки и нагели должны быть заделаны заподлицо.

2.11. Торцы остовов должны быть обрезаны ровно и чисто, расстояние от торца до утора должно быть одинаковым по всей окружности.

На торцах остовов с внутренней стороны должны быть чисто и ровно сняты фаски на расстоянии $^2/_3$ от торца до уторного паза; толщина торца после снятия фаски должна составлять $^1/_2$ толщины клепки.

2.12. Внутренняя поверхность остова бочки в зоне расположения уторных пазов должна быть зачищена на глубину не более 2 *мм*.

Уторные пазы должны быть расположены в плоскостях, перпендикулярных продольной оси остова, выбраны чисто и ровно, без сколов и задиров.

2.13. Кромки смежных клепок доньев должны быть соединены между собой стальными пластинками ромбической формы длиной 30 *мм*, шириной 15 *мм* и толщиной 1,5—1,75 *мм* или проволочными шпильками длиной 40—45 *мм* и диаметром 2,0—2,5 *мм*, без выхода скреплений на пласти клепок. Количество скреплений должно быть не менее двух на каждое соединение.

Кромки смежных клепок доньев в бочках под минеральные масла и консистентные смазки допускается соединять между собой на клею.

2.14. По окружности дна должны быть сняты наружная и внутренняя фаски шириной 11—14 *мм* с тупым углом (105—110°) между ними.

Фаски должны быть чистыми, без сколов, задиров и вмятин.

2.15. При изготовлении бочек остовы должны быть подвергнуты обжигу, но без обугливания древесины.

2.16. Бочки должны иметь правильную симметричную форму, без перекосов, впадин и выпуклостей. Надломленные клепки не допускаются.

2.17. Провесы между смежными клепками на наружной поверхности остова и донъев должны быть выравнены или зачищены. На внутренней поверхности провесы допускаются до 2 *мм*.

2.18. Бочки должны быть плотно стянуты обручами, расположенными с обоих концов симметрично. Перекосы обручей и задиры поверхности остова при их набивке не допускаются. Обручи должны быть развальцованы или прокатаны на конус в соответствии с формой остова и плотно прилегать к его поверхности.

2.19. Уторные обручи должны быть набиты вровень с торцами остова.

При выпуске бочек, предназначаемых для длительного хранения их порожними на складах, допускается недобивка уторных обручей до торца на 10 *мм*.

2.20. Концы стального обруча должна быть соединены электросваркой встык или внахлестку не менее чем в трех точках, расположенных в разных плоскостях, при этом величина нахлестки должна равняться ширине обруча; или двумя заклепками размером 4×10 или 5×11 *мм* по ГОСТ 10303—68, расположенными на продольной оси обруча одна от другой на расстоянии ширины обруча, а от концов — на расстоянии половины ширины обруча.

2.21. Допускается применение шейных и пуковых обручей, клепаных или сваренных из двух частей.

В заливных бочках, предназначаемых для отправки товаров морским или смешанным железнодорожно-водным транспортом, а также для сельди экспедиционного лова соединение обручей из двух частей не допускается.

2.22. Деревянные обручи должны быть изготовлены из здоровой древесины. Они не должны иметь надломов, заколов, трещин. Допускаются обручи с частичным отсутствием коры.

2.23. Постели деревянных обручей должны быть гладко и ровно выстроганы. Замки обручей должны быть прочными.

2.24. Деревянные обручи в поясах должны быть набиты вплотную друг к другу. Зазоры между бочкой и обручами, обусловленные их кривизной, допускаются.

2.25. Расстояние между пуковыми обручами должно быть не более $^1/_2$ наружной высоты бочки при креплении ее четырьмя обручами и не более $^1/_3$ высоты при креплении шестью обручами.

2.26. По требованию потребителя в бочках должны быть высверлены по одному или два наливных отверстия: под пищевые продукты — диаметром 25 *мм*, под плодоовощные продукты в рассоле — диаметром 35 *мм* и под нефтепродукты — диаметром 50 *мм*.

Количество и расположение отверстий должны быть указаны потребителем. При отсутствии таких указаний бочки должны изготовляться без отверстий. Расстояние от отверстия до кромки клепки должно быть не менее 20 *мм*, а до фаски дна — не менее 50 *мм*.

При расположении наливного отверстия в центре клепки (на пуке) ширина ее должна быть не менее 100 *мм*.

2.27. Пробки для закупоривания наливных отверстий должны быть конусообразные, причем один из диаметров должен быть на 5 *мм* больше, а другой на 2 *мм* меньше диаметра наливного отверстия. Длина пробки для бочек под пищевые продукты должна быть не менее 1,5 толщины клепки, а для нефтепродуктов — не менее толщины клепки.

2.28. Пробки должны быть изготовлены из прямослойной древесины без сучков, сколов и трещин.

2.29. Заливные бочки не должны давать течи.

2.30. Внутренняя поверхность бочек должна быть чистой и не иметь постороннего запаха, не свойственного породе древесины, из которой сделаны бочки.

2.31. Бочки для минеральных масел и смазок специального назначения должны быть эмалированы два раза с внутренней стороны и окрашены снаружи прочной водостойкой краской. Донья окрашиваются в светлые цвета.

Бочки для масляных лаков и эмалевых красок должны быть внутри эмалированы.

2.32. Составы эмалей, шпаклевок и клеев должны прочно соединяться с древесиной и не вступать во взаимодействие с затариваемым продуктом.

Рецептура состава для покрытия и пропитки древесины бочек, а также шпаклевок и клеев, применяемых для бочек под пищевые продукты, должна быть утверждена Главным санитарно-эпидемиологическим управлением Министерства здравоохранения СССР.

2.33. Бочки, предназначаемые для продукции, отправляемой в районы Арктики, Крайнего Севера и отдаленные районы, должны соответствовать ГОСТ 15846—70.

2.34. Бочки должны быть приняты техническим контролем предприятия-изготовителя и иметь соответствующий штамп. Предприятие-изготовитель должно гарантировать соответствие всей выпускаемой продукции требованиям настоящего стандарта.

3. МЕТОДЫ ИСПЫТАНИЙ

3.1. Для контрольной проверки потребителем качества бочек должны применяться методы испытаний, указанные ниже.

3.2. Проверка заливных бочек на отсутствие течи производится наполнением их водой с последующей доливкой.

Полностью наполненная водой бочка через 12 *ч* при перекаты-

вании не должна давать течи. Количество проверяемых бочек устанавливается соглашением сторон.

3.3. Влажность древесины бочки определяется электровлагомером или по ГОСТ 16588—71.

3.4. Бочки должны поставляться партиями. Объем партии оговаривается в договорах на поставку.

4. МАРКИРОВКА, УПАКОВКА, ХРАНЕНИЕ И ТРАНСПОРТИРОВАНИЕ

4.1. На постоянном днище или между уторным и пуковым обручами предприятие-изготовитель наносит методом выжигания маркировку, содержащую:

а) наименование предприятия-изготовителя или его товарный знак;

б) номер настоящего стандарта;

в) индекс прейскуранта и порядковый номер по прейскуранту.

Допускается наносить маркировку несмываемой краской по трафарету.

(**Измененная редакция** — «Информ. указатель стандартов» № 8 1971 г.).

4.2. Бочки транспортируются как в собранном, так и в разобранном виде.

В случае поставки бочек в разобранном виде, клепки остова и собранные донья должны быть пронумерованы и комплектно упакованы в отдельные пачки, перевязанные проволокой по ГОСТ 3282—46 или шпагатом по ГОСТ 17308—71, или укомплектованными и уложенными в собранную бочку.

4.3. Бочки и разобранные бочки-комплекты должны храниться в крытом складе или под навесом. В случае укладки бочек на землю, под нижний ряд их должны быть положены прокладки из здоровой окоренной древесины толщиной не менее 50 *мм*.

Допускается хранение бочек до 10 суток на открытых площадках, при этом они должны быть предохранены от влаги и прямых солнечных лучей.

4.4. Каждая партия бочек должна сопровождаться документацией, удостоверяющей соответствие бочек требованиям настоящего стандарта и включающей:

а) наименование организации, в систему которой входит предприятие-изготовитель;

б) наименование предприятия-изготовителя, его местонахождение или почтовый адрес;

в) емкость, количество и назначение бочек;

г) номер настоящего стандарта.

Замена

ГОСТ 2140—71 введен взамен ГОСТ 2140—61.
ГОСТ 7016—68 введен взамен ГОСТ 7016—54.
ГОСТ 10303—68 введен взамен ГОСТ 10303—62.
ГОСТ 15846—70 введен взамен «Технических условий на расфасовку, упаковку и маркировку продовольственных товаров, отгружаемых в районы Арктики, Крайнего Севера и отдаленные районы».
ГОСТ 16588—71 введен взамен ГОСТ 11500—65 в части пиломатериалов и заготовок.
ГОСТ 17308—71 введен взамен ГОСТ 5725—51.

ПЕРЕЧЕНЬ СТАНДАРТОВ, ВКЛЮЧЕННЫХ В СБОРНИК

(по порядку номеров)

Норма стандартов	Стр.	Норма стандартов	Стр.
5.48—67	147	4495—65	9
5.49—67	124	4771—60	105
5.50—67	129	4937—60	112
5.115—69	153	5717—70	449
5.116—69	159	5867—69	247
5.117—69	166	5958—70	410
5.118—69	195	5981—71	431
5.349—70	189	6822—67	50
5.838—71	134	7616—55	56
5.974—71	172	7770—55	82
5.1030—71	141	8218—56	215
5.1031—71	182	8764—58	298
5.1048—71	177	8777—67	397
37—55	36	9220—59	76
718—54	116	9225—68	277
719—54	120	9525—60	427
1341—60	420	9873—61	19
1349—58	27	9874—61	23
1923—60	109	10131—68	383
1962—66	327	10382—63	32
1963—51	333	10970—64	14
1964—66	322	11041—64	87
2903—55	100	11811—66	469
3622—68	200	12860—67	45
3623—56	227	13057—67	93
3624—67	234	13277—67	3
3625—71	222	13361—67	374
3626—47	240	13515—68	393
3627—57	271	13534—68	476
3628—47	258	13928—68	217
3629—47	254	15844—70	352
3974—63	371	17164—71	399

СОДЕРЖАНИЕ

I. Молоко, молочные продукты и консервы молочные

ГОСТ 13277—67 Молоко коровье пастеризованное 3
ГОСТ 4495—65 Молоко коровье цельное сухое 9
ГОСТ 10970—64 Молоко коровье сухое обезжиренное. Технические требования 14
ГОСТ 9873—61 Молоко сухое для детей грудного возраста. Технические требования 19
ГОСТ 9874—61 Молоко сухое полужирное для детского питания. Технические требования 23
ГОСТ 1349—58 Сливки сухие и сливки сухие с сахаром 27
ГОСТ 10382—63 Молочнокислые сухие продукты 32
ГОСТ 37—55 Масло коровье 36
ГОСТ 12860—67 Масло вологодское 45
ГОСТ 6822—67 Масло шоколадное 50
ГОСТ 7616—55 Сыры сычужные твердые 56
ГОСТ 9220—59 Сыры терочные 76
ГОСТ 7770—55 Сыр зеленый 82
ГОСТ 11041—64 Сыр российский. Технические требования 87
ГОСТ 13057—67 Сыр эстонский 93
ГОСТ 2903—55 Молоко цельное сгущенное с сахаром 100
ГОСТ 4771—60 Консервы молочные. Молоко нежирное сгущенное с сахаром. Технические требования 105
ГОСТ 1923—60 Консервы молочные. Молоко сгущенное стерилизованное в банках. Технические требования 109
ГОСТ 4937—60 Консервы молочные. Сливки сгущенные с сахаром. Технические требования 112
ГОСТ 718—54 Консервы молочные. Какао со сгущенным молоком и сахаром 116
ГОСТ 719—54 Консервы молочные. Кофе натуральный со сгущенным молоком и сахаром 120
ГОСТ 5.49—67 Молоко коровье цельное сухое. Требования к качеству аттестованной продукции 124
ГОСТ 5.50—67 Молоко коровье цельное сгущенное с сахаром. Требования к качеству аттестованной продукции 129
ГОСТ 5.838—71 Масло вологодское. Требования к качеству аттестованной продукции 134
ГОСТ 5.1030—71 Масло сливочное. Требования к качеству аттестованной продукции 141

ГОСТ 5.48—67 Сыр российский. Требования к качеству аттестованной продукции 147
ГОСТ 5.115—69 Сыр костромской. Требования к качеству аттестованной продукции 153
ГОСТ 5.116—69 Сыры голландские. Требования к качеству аттестованной продукции 159
ГОСТ 5.117—69 Сыр литовский тминный. Требования к качеству аттестованной продукции 166
ГОСТ 5.974—71 Сыр рокфор. Требования к качеству аттестованной продукции 172
ГОСТ 5.1048—71 Сыр «Нямунас». Требования к качеству аттестованной продукции 177
ГОСТ 5.1031—71 Сыры плавленые. Требования к качеству аттестованной продукции 182
ГОСТ 5.349—70 Сыр сливочный плавленый «Янтарь» («Дзинтарс»). Требования к качеству аттестованной продукции . . . 189
ГОСТ 5.118—69 Сыр творожный сушеный. Требования к качеству аттестованной продукции 195

II. Методы испытаний

ГОСТ 3622—68 Молоко и молочные продукты. Отбор проб и подготовка их к испытанию 200
ГОСТ 8218—56 Молоко. Метод определения чистоты 215
ГОСТ 13928—68 Молоко и сливки заготовляемые. Отбор проб и подготовка их к испытанию 217
ГОСТ 3625—71 Молоко и молочные продукты. Методы определения плотности 222
ГОСТ 3623—56 Молоко и молочные продукты. Методы определения пастеризации 227
ГОСТ 3624—67 Молоко и молочные продукты. Методы определения кислотности 234
ГОСТ 3626—47 Молоко и молочные продукты. Методы определения содержания влаги и сухого вещества 240
ГОСТ 5867—69 Молоко и молочные продукты. Методы определения содержания жира 247
ГОСТ 3629—47 Молочные продукты. Метод определения содержания спирта (алкоголя) 254
ГОСТ 3628—47 Молочные продукты. Методы определения содержания сахара 258
ГОСТ 3627—57 Молочные продукты. Методы определения содержания хлористого натрия (поваренной соли) 271
ГОСТ 9225—68 Молоко и молочные продукты. Методы микробиологического исследования 277
ГОСТ 8764—58 Консервы молочные. Методы испытаний 298
ГОСТ 1964—66 Жиромеры для обезжиренного молока и маложирных молочных продуктов 322
ГОСТ 1962—66 Жиромеры для молока и молочных продуктов . . . 327
ГОСТ 1963—51 Жиромер для сливок 333

ГОСТ 17164—71 Молочная промышленность. Производство цельномолочных продуктов из коровьего молока 339

III. Тара

ГОСТ 15844—70 Тара стеклянная для молока и молочных продуктов . 352
ГОСТ 3974—63 Консервированная молочная продукция в негерметической таре. Упаковка и маркировка 371
ГОСТ 13361—67 Ящики дощатые неразборные для мясной, молочной и птицеводческой продукции 374
ГОСТ 10131—68 Ящики фанерные для продовольственных товаров и спичек 383
ГОСТ 13515—68 Ящики картонные для сливочного масла и маргарина . 393
ГОСТ 8777—67 Бочки деревянные заливные и сухотарные 397
ГОСТ 5958—70 Бочки фанерно-штампованные 410
ГОСТ 1341—60 Пергамент растительный 420
ГОСТ 9525—60 Барабаны деревянные для сыров 427
ГОСТ 5981—71 Банки металлические для консервов 431
ГОСТ 5717—70 Тара стеклянная для консервов 449
ГОСТ 11811—66 Консервированная молочная продукция в металлической и картонно-металлической таре 469
ГОСТ 13534—68 Консервы мясные и мясорастительные. Расфасовка, упаковка и маркировка 476

МОЛОКО, МОЛОЧНЫЕ ПРОДУКТЫ И КОНСЕРВЫ МОЛОЧНЫЕ

Редактор *В. С. Бабкина*
Обложка художника *Н. А. Савенко*
Технический редактор *А. Д. Тараскина*
Корректор *И. Л. Хиниц*

Сдано в наб. 15/II 1972 г. Подп. в печ. 16/VI 1972 г. Формат 60×90¹/₁₆
Бумага типографская № 2 30,5 п. л. 28,20 уч.-изд. л. Тираж 50000
Изд. № 3015/02 Цена в переплете 1 р. 53 к.

Издательство стандартов. Москва, Д-22 Новопресненский пер., 3

Великолукская городская типография Псковского областного управления по печати,
г. Великие Луки, Половская, 13. Зак. 478

gost.e-ecolog.ru