Государственные стандарты
СБОРНИК
Отраслевые стандарты и нормали

АВТОМОБИЛЕСТРОЕНИЕ

Автомобили, прицепы и полуприцепы

ТОМ I

ЧАСТЬ 3

gost.e-ecolog.ru

АВТОМОБИЛЕСТРОЕНИЕ

АВТОМОБИЛИ, ПРИЦЕПЫ И ПОЛУПРИЦЕПЫ

СБОРНИК ГОСУДАРСТВЕННЫХ И ОТРАСЛЕВЫХ СТАНДАРТОВ И ОТРАСЛЕВЫХ НОРМАЛЕЙ

ТОМ I

Часть 3

Издание официальное

ИЗДАТЕЛЬСТВО СТАНДАРТОВ
Москва 1974

УДК 629.114.4(083.74)

В сборник «Автомобилестроение. Автомобили, прицепы и полуприцепы» включены государственные и отраслевые стандарты и отраслевые нормали, утвержденные до 1 мая 1974 года.

В стандарты и нормали внесены все изменения, принятые до указанного срока. Около номера стандарта и нормали, в которые внесены изменения, стоит знак*.

Текущая информация о вновь утвержденных и пересмотренных государственных стандартах, а также о принятых к ним изменениях, публикуется в выпускаемом ежемесячно «Информационном указателе стандартов», об отраслевых стандартах и нормалях — в выпускаемом, ежеквартально «Информационном указателе отраслевых стандартов (нормалей) автомобилестроения».

© Издательство стандартов, 1975

Группа Д25

ГОСУДАРСТВЕННЫЙ СТАНДАРТ СОЮЗА ССР

ПРИВОДЫ ПНЕВМАТИЧЕСКИЕ К ТОРМОЗАМ АВТОМОБИЛЕЙ И АВТОПОЕЗДОВ

Технические требования

Brake air drive lines for vehicles and road trains. Technical requirements

ГОСТ 4364—67

Взамен ГОСТ 4364—48

Утвержден Комитетом стандартов, мер и измерительных приборов при Совете Министров СССР 31/V 1967 г. Срок введения установлен

с 1/VII 1968 г.

Несоблюдение стандарта преследуется по закону

1. Настоящий стандарт распространяется на пневматические приводы тормозов автомобильного подвижного состава общего и специального назначения, а также тормозов других видов транспорта для безрельсовых дорог.

2. Соединение тормозных систем автомобильного подвижного состава осуществляется по однопроводной системе, т. е. при помощи одной соединительной магистрали, при этом торможение прицепов, полуприцепов или роспусков должно происходить посредством снижения давления в соединительной магистрали.

3. Пневматический привод к тормозам передних и задних осей моторного автомобильного подвижного состава должен быть раздельным: отдельно к рабочим органам тормозов передней (передних) и задней (задних) осей. Пневматический привод к тормозам осей прицепного состава допускается делать нераздельным.

4. Принципиальная схема пневматического привода к тормозам моторного автомобиля подвижного состава должна соответствовать черт. 1, а прицепного подвижного состава — черт. 2.

Типы рабочих аппаратов и приборов пневматического привода к тормозам, а также их конструкция не стандартизуются.

5. В качестве органа управления тормозами моторного автомобильного подвижного состава применяется тормозной кран, подающий сжатый воздух к рабочим органам тормозов передних и задних колес не менее чем по двум раздельным магистралям.

В качестве органов управления тормозами автопоезда применяется тормозной кран и пневматически управляемый тормозной кран прицепов (как показано на черт. 1).

Все автомобили, предназначенные для работы с полуприцепами и роспусками, должны быть оборудованы дополнительным тор-

Издание официальное **Перепечатка воспрещена**

мозным краном с ручным управлением пневматического привода тормозов полуприцепа или роспуска.

6. Время от начала приведения в действие органа управления до момента, когда давление воздуха в самом удаленном рабочем органе пневматического привода к тормозам автомобиля или автопоезда достигает 90% от давления, которое возникает в этом рабочем органе при полном торможении, должно составлять не более 0,6 с.

Допускаемая несинхронность торможения тягача и прицепа по времени срабатывания рабочих органов не должна превышать $^{+0,1}_{-0,2}$с

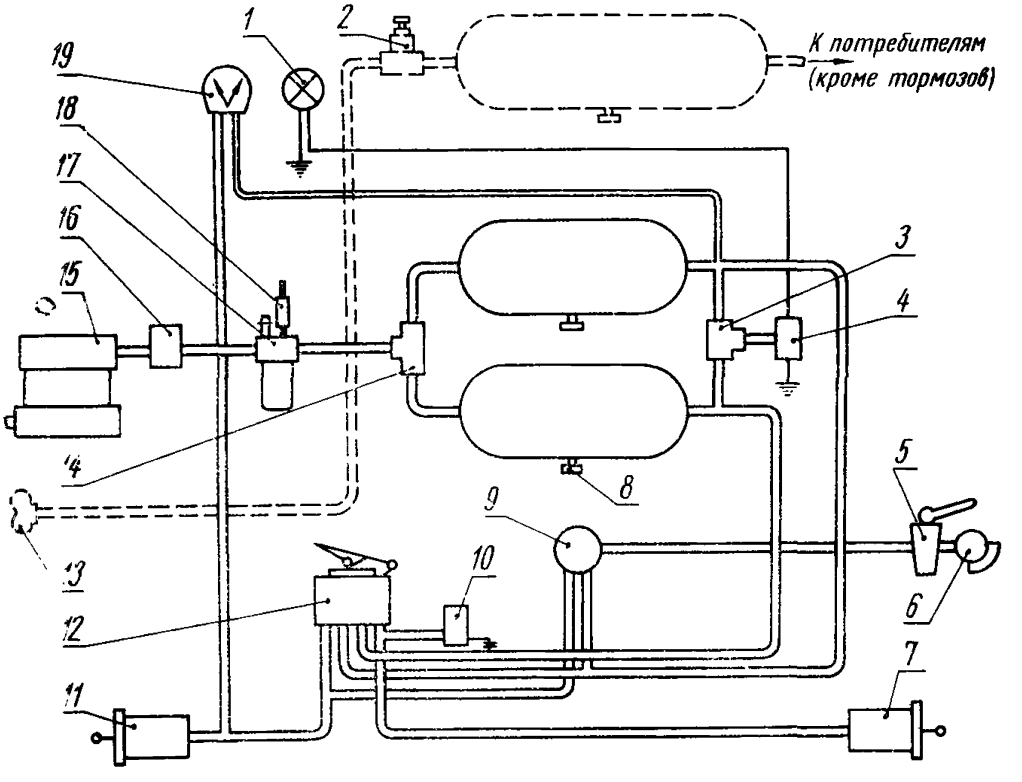

1— сигнальная лампочка; *2*—перепускной клапан; *3* — двойной клапан-ограничитель; *4*—выключатель сигнальной лампы; *5*—разобщительный кран; *6* — соединительная головка типа А; *7*—рабочие органы тормозов колес; *8*—спускной кран; *9* — тормозной кран прицепа; *10* — включатель стоп-сигнала; *11* — рабочие органы тормозов передних колес; *12* — тормозной кран автомобиля; *13* — буксирный клапан; *14* — двойной защитный клапан; *15* — компрессор; *16* — регулятор давления; *17* — влагомаслоотделитель и кран отбора воздуха; *18* — предохранительный клапан; *19* — двухстрелочный манометр.

Черт. 1

Требования, изложенные в настоящем пункте, не распространяются на транспортные средства, максимальная скорость движения которых не превышает 20 км/ч.

7. Давление воздуха в пневматическом приводе к тормозам автомобилей и тягачей должно составлять:

номинальное (расчетное) давление — 6,0 кгс/см²;

давление, определяемое установкой регулятора давления, — от 6,7 до 7,3 кгс/см²;

предельное давление воздуха, определяемое установкой предохранительного клапана, — 8,5 кгс/см².

Давление воздуха в соединительной магистрали тормозной системы прицепов, полуприцепов или роспусков (оттормаживающее давление) должно поддерживаться в пределах 6,7—7,3 кгс/см². Начало подъема давления воздуха в пневматическом приводе к тормозам прицепов, полуприцепов или роспусков должно соответствовать падению давления воздуха в соединительной магистрали на величину не менее 0,6 и не более 0,8 кгс/см².

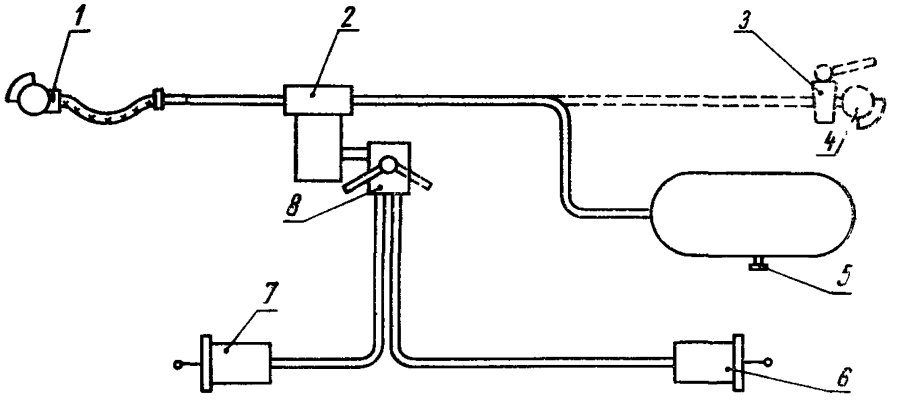

1 — соединительная головка типа Б; *2* — воздухораспределитель прицепа; *3* — разобщительный кран; *4* — соединительная головка типа А; *5* — спускной кран; *6* — рабочие органы тормозов задних колес; *7* — рабочие органы тормозов передних колес; *8* — кран—регулятор тормозных сил.

Черт. 2

8. В случае использования сжатого воздуха для дополнительных потребителей (дверные механизмы, пневматическая подвеска и т. п.) в систему должен быть включен дополнительный ресивер достаточной емкости и установлен перепускной клапан, который перепускает сжатый воздух в дополнительный ресивер при достижении давления в основных ресиверах более 6,0—6,3 кгс/см².

9. Суммарный объем ресиверов, устанавливаемых отдельно на автомобиле, тягаче, прицепе, полуприцепе или роспуске, должен определяться при следующих условиях: при полном нажатии на тормозную педаль и неработающем компрессоре падение давления в ресиверах автомобиля и тягача (относительно максимально допускаемого по регулятору давления) должно быть не более

0,3 кгс/см², а в ресиверах прицепа, полуприцепа, роспуска — не менее 0,3 кгс/см²,но не более 0,5 кгс/см².

10. Автомобили и тягачи, оборудованные пневматическим приводом к тормозам и предназначенные для буксировки прицепов, полуприцепов или роспусков, должны иметь вывод тормозной магистрали с соединительной головкой типа А по ГОСТ 4365—67 и должны быть оборудованы устройством, которое при действии стояночного (и запасного) тормоза автомобиля или тягача обеспечивало бы включение в работу пневматического привода к тормозам прицепов, полуприцепов или роспусков.

11. Все прицепы и полуприцепы, оборудованные стандартным тягово-сцепным прибором, должны иметь пневматический вывод с соединительной головкой, расположенной сзади.

12. Установка соединительных головок должна производиться:

на автомобилях и тягачах соединительные головки типа А монтируют неподвижно сзади с левой стороны по ходу от вертикальной плоскости, проходящей через продольную ось автомобиля, на расстоянии от 100 до 400 мм от нее на поперечине рамы и не выше 180 мм от верхней плоскости лонжеронов рамы;

расположение соединительной головки типа А на прицепах и полуприцепах должно быть аналогично ее расположению на автомобиле;

на седельных тягачах соединительная головка типа А с гибким шлангом должна крепиться за кабиной или на задней стенке кабины;

на прицепах и роспусках соединительная головка типа Б с гибким шлангом должна крепиться впереди прицепа или роспуска;

на полуприцепах соединительная головка типа Б монтируется неподвижно впереди полуприцепа;

соединительные головки типов А и Б должны быть расположены так, чтобы детали автомобиля, тягача или полуприцепа не мешали расположению, присоединению и отсоединению гибкого соединительного шланга;

плоскость разъема неподвижно закрепленных соединительных головок должна быть вертикальной или находиться под углом не более 30° к вертикальной плоскости.

13. Для приведения в действие запасного тормоза автомобиля или тягача может быть использован пневматический привод при условии обеспечения полной независимости последнего от пневматического привода к основным тормозам.

14. На щитке водителя должен быть контрольный прибор для показания давления воздуха в ресивере и в тормозной магистрали автомобиля (тягача), а также сигнал (световой или акустический), предупреждающий о снижении давления воздуха в ресиверах ниже допускаемого.

15. На передней части автомобилей и тягачей по требованию заказчика должен монтироваться буксирный клапан для отбора от тягача сжатого воздуха в тормозную систему буксируемого автомобиля или тягача при неработающем компрессоре на последнем.

16. Тормозная система автомобиля и тягача должна быть оборудована регуляторами тормозных сил, изменяющими давление воздуха, подводимого к тормозам задних осей, в зависимости от изменения массы, приходящейся на эти оси.

Прицеп должен быть оборудован краном, позволяющим менять давление сжатого воздуха, подводимого к тормозам осей прицепа в зависимости от степени загрузки, а также производить полное растормаживание последнего.

17. Пневматический привод к тормозам автомобилей, тягачей, прицепов, полуприцепов и роспусков должен быть герметичным; падение давления воздуха в пневматическом приводе при неработающем компрессоре допускается не более 0,3 кгс/см^2 от номинального (расчетного) его значения;

в течение 30 мин при свободном положении органов управления;

в течение 15 мин при полном приведении в действие органов управления, исключая падение давления за счет заполнения тормозной магистрали.

ПЕРЕЧЕНЬ ГОСУДАРСТВЕННЫХ СТАНДАРТОВ, ВКЛЮЧЕННЫХ В СБОРНИК, ПО ПОРЯДКУ НОМЕРОВ

Номер стандарта	Стр.	Номер стандарта	Стр.
1902—53	280	12715—67	37
2349—54	287	13228—67	93
4364—67	80	13298—70	43
4365—67	90	13569—68	124
6914—54	100	13570—68	121
8107—64	59	13571—68	116
8430—67	15	13572—68	127
8891—58	299	13887—68	230
9008—64	301	13915—68	321
9734—61	141	13946—68	312
12016—66	96	14650—69	318
12024—66	132	14929—69	259
12105—74	294	15853—70	106
		17394—72	3
		18837—73	197

ПЕРЕЧЕНЬ ОТРАСЛЕВЫХ СТАНДАРТОВ, ВКЛЮЧЕННЫХ В СБОРНИК, ПО ПОРЯДКУ НОМЕРОВ

Номер стандарта	Стр.	Номер стандарта	Стр.
37.001.002—70	167	37.001.021—71	236
37.001.008—70	189	37.001.032—72	249
37.001.009—70	180	37.001.033—72	243
37.001.012—70	148	37.001.034—72	239
37.001.013—70	165	37.001.035—72	276
37.001.017—70	159	37.001.039—72	85
37.001.019—71	187	37.001.044—73	56
37.001.020—71	156	37.001.049—73	282

ПЕРЕЧЕНЬ ОТРАСЛЕВЫХ НОРМАЛЕЙ, ВКЛЮЧЕННЫХ В СБОРНИК, ПО ПОРЯДКУ НОМЕРОВ

Номер стандарта	Стр.	Номер стандарта	Стр.
Н 8018—61	311	ОН 025 277—66	272
Н 8026—62	129	ОН 025 278—66	274
ОН 025 197—67	175	ОН 025 281—66	327
ОН 025 257—65	178	ОН 025 283—66	306
ОН 025 275—66	264	ОН 025 320—68	284
ОН 025 276—66	268	ОН 025 326—69	223
		ОН 025 335—69	173

СОДЕРЖАНИЕ

ГОСТ 17394—72	Шины пневматические широкопрофильные. новные параметры и размеры	3
ГОСТ 8430—67	Шины пневматические для большегрузных автомобилей, строительных, дорожных и подъемно-транспортных машин	15
ГОСТ 12715—67	Шины пневматические крупногабаритные. Основные параметры и размеры	37
ГОСТ 13298—70	Шины пневматические с регулируемым давлением	43
ОСТ 37.001.044—73	Система регулирования давления в шинах автомобилей. Технические требования . . .	56
ГОСТ 8107—64	Вентили для пневматических шин постоянного давления	59
ГОСТ 4364—67	Приводы пневматические к тормозам автомобилей и автопоездов. Технические требования	80
ОСТ 37.001.039—72	Сигнализация аварийного состояния и контроль рабочих тормозных систем автотранспортных средств. Технические требования	85
ГОСТ 4365—67	Приводы пневматические к тормозам автомобилей и автопоездов. Головки соединительные. Типы, основные размеры и параметры . .	90
ГОСТ 13228—67	Приводы пневматические к тормозам автомобилей и автопоездов. Камеры тормозные диафрагменные. Присоединительные размеры и технические требования	93
ГОСТ 12016—66	Автомобили и автопоезда. Приводы пневматические к тормозам. Цилиндры тормозные. Типы, основные параметры и размеры, технические требования	96
ГОСТ 6914—54	Накладки тормозные для легковых автомобилей	100
ГОСТ 15853—70	Накладки асбестовые тормозные. Размеры .	106
ГОСТ 13571—68	Компрессоры автомобильные одноступенчатого сжатия. Технические требования	116
ГОСТ 13570—68	Компрессоры автомобильные одноцилиндровые. Основные параметры и размеры	121
ГОСТ 13569—68	Компрессоры автомобильные двухцилиндровые. Основные параметры и размеры	124
ГОСТ 13572—68	Компрессоры автомобильные трехцилиндровые. Основные параметры и размеры	127

Н 8026—62	Кабины грузовых автомобилей. Типы и основные параметры	129
ГОСТ 12024—66	Автобусы. Кабины. Рабочее место водителя. Размеры и технические требования	132
ГОСТ 9734—61	Автомобили грузовые. Кабины. Рабочее место водителя. Размеры и технические требования	141
ОСТ 37.001.012—70	Автомобили, автобусы, троллейбусы. Обозначения условные на органах управления и сигнальных лампах	148
ОСТ 37.001.020—71	Безопасность конструкции панелей приборов автобусов и троллейбусов. Технические требования	156
ОСТ 37.001.017—70	Органы управления легковых автомобилей. Безопасность конструкции и расположения. Технические требования	159
ОСТ 37.001.013—70	Автомобили, автобусы, троллейбусы. Рулевые механизмы. Основные параметры	165
ОСТ 37.001.002—70	Автомобили легковые. Безопасность конструкций рулевых управлений. Технические требования и методы испытаний	167
ОН 025 335—69	Автомобильный подвижной состав. Усилители рулевого управления гидравлические. Основные параметры	173
ОН 025 197—67	Пальцы с шаровыми головками для рулевых тяг. Размеры и технические требования	175
ОН 025 257—65	Автомобили и автобусы. Колеса рулевые. Диаметр и присоединительные размеры	178
ОСТ 37.001.009—70	Автомобили легковые. Безопасность конструкции сидений. Технические требования и методы испытаний	180
ОСТ 37.001.019—71	Безопасность конструкции сиденья водителя автобуса и троллейбуса. Технические требования	187
ОСТ 37.001.008—70	Автомобильный подвижной состав. Пружины сидений. Классификация и технические требования	189
ГОСТ 18837—73	Ремни безопасности для водителей и пассажиров автотранспортных средств. Технические требования и методы испытаний	197
ОН 025 326—69	Автомобили легковые. Крепление ремней безопасности. Технические требования	223
ГОСТ 13887—68	Зеркала наружные заднего вида грузовых автомобилей (автопоездов)	230
ОСТ 37.001.021—71	Безопасность конструкции внутренней арматуры и элементов внутреннего оборудования автобусов и троллейбусов. Технические требования	236
ОСТ 37.001.034—72	Стеклоподъемники рычажные дверей автомобилей, автобусов и троллейбусов. Технические требования и методы испытаний	239
ОСТ 37.001.033—72	Навески (петли) дверные автомобилей, автобусов и троллейбусов. Технические требования и методы испытаний	243

ОСТ 37.001.032—72	Замки и приводы замков дверей и багажников автомобилей и автобусов. Технические требования и методы испытаний	249
ГОСТ 14929—69	Ручки дверей кабин грузовых автомобилей. Основные размеры и расположение. Технические требования	259
ОН 025 275—66	Автобусы и троллейбусы. Механизмы управления пассажирскими дверями. Принципиальные схемы и технические требования	264
ОН 025 276—66	Автобусы и троллейбусы. Механизмы управления пассажирскими дверями. Клапан электропневматический дистанционного управления. Основные параметры, присоединительные размеры и технические требования	268
ОН 025 277—66	Автобусы и троллейбусы. Механизмы управления пассажирскими дверями. Цилиндры пневматические. Основные параметры, присоединительные размеры и технические требования .	272
ОН 025 278—66	Автобусы и троллейбусы. Механизмы управления пассажирскими дверями. Манжеты поршней пневматических цилиндров. Основные размеры и технические требования	274
ОСТ 37.001.035—72	Застежки капотов автомобилей и автобусов. Технические требования и методы испытаний .	276
ГОСТ 1902—53	Автомобили. Расположение и размеры буферов	280
ОСТ 37.001.049—73	Автомобильные поезда. Расположение штепсельных разъемов	282
ОН 025 320—68	Автомобили легковые. Тягово-сцепное устройство шарового типа. Сцепной шар. Размеры .	284
ГОСТ 2349—54	Тягово-сцепные приборы автомобилей, тягачей, тракторов и прицепов. Основные параметры и размеры	287
ГОСТ 12105—74	Тягачи седельные и полуприцепы. Присоединительные размеры	294
ГОСТ 8891—58	Автомобили грузовые. Бортовые платформы. Размеры	299
ГОСТ 9008—64	Детали деревянные платформ грузовых автомобилей, прицепов и полуприцепов . . .	301
ОН 025 283—66	Запоры бортов платформ грузовых автомобилей	306
Н 8018—61	Расположение горловин топливных баков на автомобилях	311
ГОСТ 13946—68	Пробки и заливные горловины топливных баков автомобилей. Типы и основные размеры . .	312
ГОСТ 14650—69	Оси автомобильных прицепов и полуприцепов. Типы, основные параметры и размеры . .	318
ГОСТ 13915—68	Круги поворотные автомобильных прицепов и полуприцепов	321
ОН 025 281—66	Автомобильный подвижной состав и двигатели. Заводские таблички. Маркировка. Размеры и технические требования	327

Перечень государственных стандартов, включенных в сборник, по порядку номеров . . 335
Перечень отраслевых стандартов, включенных в сборник, по порядку номеров 335
Перечень отраслевых нормалей, включенных в сборник, по порядку номеров 335

Автомобилестроение
Часть III

Редактор *Р. Г. Говердовская*
Технический редактор *А. М. Шкодина*
Корректор *М. А. Онопченко*

Сдано в набор 10. 05. 74 Подп. в печ. 16. 12. 74 21,25 п. л. Формат 60×90¹/₁₆
Бум. тип. № 2. 20,34 уч.-изд.л. Цена в переплете 1 руб. 13 коп. Изд. №3528/01. Тир. 10000

Издательство стандартов. Москва, Д-22, Новопресненский пер., 3
Калужская типография стандартов, ул. Московская, 256. Зак. 439

gost.e-ecolog.ru