

ГОСУДАРСТВЕННЫЕ СТАНДАРТЫ
СОЮЗА ССР

ФЛАНЦЫ АРМАТУРЫ, СОЕДИНИТЕЛЬНЫХ ЧАСТЕЙ И ТРУБОПРОВОДОВ. ЗАГЛУШКИ ФЛАНЦЕВЫЕ

ГОСТ 1233-67—ГОСТ 1235-67, ГОСТ 1245-67, ГОСТ 1255—67, ГОСТ 1268—67, ГОСТ 1272—67, ГОСТ 6972—67, ГОСТ 12815-67—ГОСТ 12839-67

Издание официальное

ГОСУДАРСТВЕННЫЙ КОМИТЕТ СССР ПО СТАНДАРТАМ
Москва

gost.e-ecolog.ru

ГОСУДАРСТВЕННЫЕ СТАНДАРТЫ
СОЮЗА ССР

ФЛАНЦЫ АРМАТУРЫ, СОЕДИНИТЕЛЬНЫХ ЧАСТЕЙ И ТРУБОПРОВОДОВ. ЗАГЛУШКИ ФЛАНЦЕВЫЕ

ГОСТ 1233-67—ГОСТ 1235-67, ГОСТ 1245—67, ГОСТ 1255—67, ГОСТ 1268—67, ГОСТ 1272—67, ГОСТ 6972—67, ГОСТ 12815-67—ГОСТ 12839-67

Издание официальное

МОСКВА — 1979

УДК 621.643.4.066 : 006.354 Группа Г18

ГОСУДАРСТВЕННЫЙ СТАНДАРТ СОЮЗА ССР

ФЛАНЦЫ С ШИПОМ ИЛИ ПАЗОМ СТАЛЬНЫЕ ПРИВАРНЫЕ ВСТЫК на P_y от 1 до 100 кгс/см².

Конструкция, размеры и технические требования

Steel butt welding tongue and or groove flanges for P_{nom} from 1 to 100 kgf/cm².
Design, dimensions and technical requirements.

ГОСТ 12832—67*

Утвержден Комитетом стандартов, мер и измерительных приборов при Совете Министров СССР 13 апреля 1967 г. Срок введения установлен

с 01.01. 1969 г.

Несоблюдение стандарта преследуется по закону

Настоящий стандарт распространяется на стальные приварные встык фланцы с шипом или пазом для арматуры, соединительных частей и трубопроводов на условное давление P_y 1—25 кгс/см² и температуру не более 450°С и на P_y 40—100 кгс/см² и температуру не более 530°С.

1. КОНСТРУКЦИЯ И РАЗМЕРЫ

1.1. Конструкция, размеры и масса приварных встык фланцев с шипом или пазом должны соответствовать чертежу и табл. 1—8.

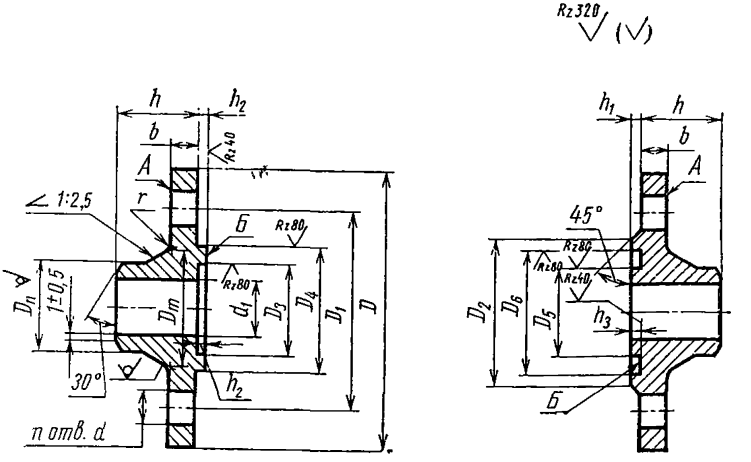

Издание официальное Перепечатка воспрещена

* *Переиздание (ноябрь 1978 г.) с изменением № 1, опубликованным в мае 1969 г.*

Таблица 1

P_y 1 и 2,5 кгс/см²

Размеры в мм

Проход условный D_y	Наружный диаметр трубы $d_н$	D	D_1	d_1	b	h	D_3	D_4	h_2	D_2	h_1	D_5	D_6	h_3	D_m	D_n	r	d	n	Номинальный диаметр резьбы болтов или шпилек	Масса теоретическая в кг	
																					с шипом	с пазом
10	14	75	50	8	8	23	19	29	4	35	2	18	30	3	22	15	4	12	4	10	0,28	0,28
15	18	80	55	12		26	23	33		40		22	34		28	19					0,34	0,33
20	25	90	65	18		28	33	43		50		32	44		36	26					0,44	0,44
25	32	100	75	25			41	51		60		40	52		42	33					0,54	0,53
32	38	120	90	31			49	59		70		48	60		50	39			4	12	0,76	0,77
40	45	130	100	38	9	33	55	69		80	3	54	70		60	46		14			1,03	1,04
50	57	140	110	49			66	80		90		65	81		70	58					1,18	1,21
65	76	160	130	66			86	100		110		85	101		88	77					1,53	1,55
80	89	185	150	78	11	35	101	115		128		100	116		102	90	5	18		16	2,29	2,30
100	108	205	170	96		37	117	137		148		116	138		122	110					2,67	2,71
125	133	235	200	121			146	166		178		145	167		148	135			8		3,52	3,57

Продолжение табл. 1

Размеры в мм

Проход условный D_y	Наружный диаметр трубы $d_н$	D	D_1	d_1	b	h	D_3	D_4	h_2	D_2	h_1	D_5	D_6	h_3	D_m	D_n	r	d	n	Номинальный диаметр резьбы болтов или шпилек	Масса теоретическая в кг	
																					с шипом	с пазом
150	159	260	225	146	11	38	171	191		202		170	192		172	161					4,04	4,13
(175)	194	290	255	177		43	203	223		232		202	224		210	196	5		8		5,80	5,86
200	219	315	280	202	13		229	249	4	258	3	228	250	3	235	222		18		16	6,55	6,63
(225)	245	340	305	226	15		256	276		282		255	277		260	248					8,18	8,09
250	273	370	335	254			283	303		312		282	304		288	278					9,32	9,43
300	325	435	395	303		45	336	356		365		335	357		340	330			12		11,59	12,67
350	377	485	445	351	16		386	406		415		385	407		390	382	6				14,63	15,00
400	426	535	495	398			436	456	5	465	4	435	457	4	440	432		23		20	16,84	17,33
(450)	480	590	550	450		50	489	509		520		488	510		494	484			16		20,22	20,94
500	530	640	600	501			541	561		570		540	562		545	535					23,11	23,76
600	630	755	705	602			635	661		670		634	662		650	636	8		20		32,90	33,37
(700)	720	860	810	692	19	55	737	763	6	775	5	736	764	5	740	726	10	27		24	40,34	41,60
800	820	975	920	792		60	841	867		880		840	868		844	826	12	30	24	27	51,49	52,60

Таблица 2

P_y 6 кгс/см²

Размеры в мм

Проход условный D_y	Наружный диаметр трубы $d_н$	D	D_1	d_1	b	h	D_3	D_4	h_3	D_2	h_1	D_5	D_6	h_3	D_m	D_n	r	d	n	Номинальный диаметр резьбы болтов или шпилек	Масса теоретическая в кг	
																					с шипом	с пазом
10	14	75	50	8	10	23	19	29	4	35	2	18	30	3	22	15	4	12	4	10	0,34	0,33
15	18	80	55	12		28	23	33		40		22	34		28	19					0,40	0,40
20	25	90	65	18		30	33	43		50		32	44		36	26					0,53	0,52
25	32	100	75	25	12		41	51		60		40	52		42	33					0,75	0,75
32	38	120	90	31		33	49	59		70		48	60		50	39					1,08	1,08
40	45	130	100	38			55	69		80		54	70		60	46		14		12	1,30	1,34
50	57	140	110	49		35	66	80		90		65	81		70	58					1,46	1,47
65	76	160	130	66			86	100		110	3	85	101		88	77					1,72	1,75
80	89	185	150	78	13	37	101	115		128		100	116		102	90	5	18		16	2,65	2,72
100	108	205	170	96		38	117	137		148		116	138		122	110					3,03	3,04
125	133	235	200	121	15	40	146	166		178		145	167		148	135			8		4,50	4,55

Продолжение табл. 2

Размеры в мм

Проход условный $D_у$	Наружный диаметр трубы $d_н$	D	D_1	d_1	b	h	D_3	D_4	h_2	D_2	h_1	D_5	D_6	h_3	D_m	D_n	r	d	n	Номинальный диаметр резьбы болтов или шпилек	Масса теоретическая в кг: с шипом	Масса теоретическая в кг: с пазом
150	159	260	225	146	15	43	171	191	4	202	3	170	192	3	172	161	5	18	8	16	5,29	5,35
(175)	194	290	255	177	17	47	203	223		232		202	224		210	196					7,11	7,16
200	219	315	280	202		50	229	249		258		228	250		235	222					7,98	8,05
(225)	245	340	305	226			256	276		282		255	277		260	248	6				8,98	9,06
250	273	370	335	254			283	303		312		282	304		288	278			12		12,20	12,30
300	325	435	395	303			336	356	5	365	4	335	357	4	340	330		23		20	13,81	14,11
350	377	485	445	351	18		386	406		415		385	407		390	382			16		16,35	16,72
400	426	535	495	398			436	456		465		435	457		440	432					18,83	19,31
(450)	480	590	550	450			489	509		520		488	510		494	484					21,62	22,24
500	530	640	600	501			541	561		570		540	562		545	535					24,44	25,10
600	630	755	705	602	19	55	635	661	6	670	5	634	662	5	650	636	8	27	20	24	37,49	33,67
(700)	720	860	810	692			737	763		775		736	764		740	726	10		24		40,60	41,86
800	820	975	920	792		60	841	867		880		840	868		844	826	12	30		27	51,67	53,36

Таблица 3

P_y 10 кгс/см²

Размеры в мм

Проход условный D_y	Наружный диаметр трубы $d_н$	D	D_1	d_1	b	h	D_3	D_4	h_2	D_2	h_1	D_5	D_6	h_3	D_m	D_n	r	d	n	Номинальный диаметр резьбы болтов или шпилек	Масса теоретическая в кг	
																					с шипом	с пазом
10	14	90	60	8	10	33	24	34	4	40	2	23	35	3	25	15	4	14	4	12	0,50	0,49
15	18	95	65	12			29	39		45		28	40		30	19					0,57	0,56
20	25	105	75	18	12	36	36	50		58		35	51		38	26					0,87	0,83
25	32	115	85	25		38	43	57		68		42	58		45	33					1,03	1,02
32	38	135	100	31	13	40	51	65		78		50	66		55	39					1,50	1,49
40	45	145	110	38		42	61	75		88		60	76		62	46					1,74	1,78
50	57	160	125	49			73	87		102		72	88		76	58					2,15	2,21
65	76	180	145	66	15	45	95	109		122	3	94	110		94	77	5	18		16	3,06	3,14
80	89	195	160	78		47	106	120		138		105	121		105	90					3,54	3,65
100	108	215	180	96	17	48	129	149		158		128	150		128	110			8		4,50	4,54
125	133	245	210	121	19	57	155	175		188		154	176		156	135	6				6,12	6,23

Продолжение табл. 3

Размеры в мм

Проход условный D_y	Наружный диаметр трубы $d_н$	D	D_1	d_1	b	h	D_3	D_4	h_2	D_2	h_1	D_5	D_6	h_3	D_m	D_n	r	d	n	Номинальный диаметр резьбы болтов или шпилек	Масса теоретическая в кг: с шипом	Масса теоретическая в кг: с пазом
150	159	280	240	146	19	57	183	203	4	212	3	182	204	3	180	161	6	23	8	20	8,80	8,90
(175)	194	310	270	177			213	233		242		212	234		210	196					9,36	9,49
200	219	335	295	202		58	239	259		268		238	260		240	222					10,28	10,32
(225)	245	365	325	226		60	266	286		295		265	287		268	248					12,64	12,83
250	273	390	350	254	21		292	312		320		291	313		290	278	8		12		13,64	13,83
300	325	440	400	303	22		343	363	5	370	4	342	364	4	345	330					18,52	18,90
350	377	500	460	351			395	421		430		394	422		400	382			16		22,70	23,00
400	426	565	515	398			447	473		482		446	474		445	432	10	27		24	28,00	28,50
(450)	480	615	565	450		65	497	523		532		496	524		500	484	12		20		31,21	31,83
500	530	670	620	501	24		549	575		585		548	576		550	535					36,91	37,60
600	630	780	725	602			651	677	6	685	5	650	678	5	650	636		30		27	45,52	48,70
(700)	720	895	840	692	25		751	777		800		750	778		744	726	14		24		59,86	62,28
800	820	1010	950	792	27	75	851	877		905		850	878		850	826		33		30	81,25	84,28

Таблица 4

P_y 16 кгс/см²

Размеры в мм

Проход условный D_y	Наружный диаметр трубы $d_н$	D	D_1	d_1	b	h	D_3	D_4	h_2	D_2	h_1	D_5	D_6	h_3	D_m	D_n	r	d	n	Номинальный диаметр резьбы болтов или шпилек	Масса теоретическая в кг	
																					с шипом	с пазом
10	14	90	60	8	12	33	24	34	4	40	2	23	35	3	26	15	4	14	4	12	0,59	0,58
15	18	95	65	12			29	39		45		28	40		30	19					0,67	0,66
20	25	105	75	18		36	36	50		58		35	51		38	26					0,85	0,84
25	32	115	85	25		38	43	57		68		42	58		45	33					1,03	1,02
32	38	135	100	31	13	40	51	65		78	3	50	66		55	39		18		16	1,50	1,50
40	45	145	110	38		42	61	75		88		60	76		64	46					1,77	1,81
50	57	160	125	49		45	73	87		102		72	88		76	58	5				2,17	2,23
65	76	180	145	66	15	47	95	109		122		94	110		94	77					3,06	3,14
80	89	195	160	78	17	50	106	120		138		105	121		110	90					4,06	4,17
100	108	215	180	96			129	149		158		128	150		130	110			8		4,72	4,78
125	133	245	210	121	19	57	155	175		188		154	176		156	135	6				6,55	6,66

Продолжение табл. 4

Размеры в мм

Проход условный D_y	Наружный диаметр трубы $d_н$	D	D_1	d_1	b	h	D_3	D_4	h_2	D_2	h_1	D_5	D_6	h_3	D_m	D_n	r	d	n	Номинальный диаметр резьбы болтов или шпилек	Масса теоретическая в кг	
																					с шипом	с пазом
150	159	280	240	146	19	57	183	203	4	212	3	182	204	3	180	161	6	23	8	20	7,96	8,08
(175)	194	310	270	177	21	58	213	233		242		212	234		210	196					10,05	10,17
200	219	335	295	202			239	259		268		238	260		240	222			12		11,04	11,20
(225)	245	365	325	226		65	266	286		295		265	287		268	248					13,50	13,70
250	273	405	355	254	23		292	312		320		291	313		292	278	8	27		24	16,67	16,86
300	325	460	410	303	24	66	343	363	5	378	4	342	364	4	346	330			16		21,60	22,10
350	377	520	470	351	28	70	395	421		438		394	422		400	382					30,60	31,10
400	426	580	525	398	32	75	447	473		490		446	474		450	432	10	30		27	41,00	41,70
(450)	480	640	585	450	34	85	497	523		550		496	524		506	484			20		51,40	52,40
500	530	710	650	501	38	90	549	575		610		548	576		559	535		33		30	68,00	69,90
600	630	840	770	602	41		651	677	6	720	5	650	678	5	660	636				36	94,50	96,60
(700)	720	910	840	692	43	95	751	777		790		750	778		750	726	12	40	24		100,70	101,10
800	820	1020	950	792	45		851	877		900		850	878		850	826					124,80	127,60

Таблица 5

P_y 25 кгс/см²

Размеры в мм

Проход условный D_y	Наружный диаметр трубы $d_н$	D	D_1	d_1	b	h	D_3	D_4	h_2	D_2	h_1	D_5	D_6	h_3	D_m	D_n	r	d	n	Номинальный диаметр резьбы болтов или шпилек	Масса теоретическая в кг	
																					с шипом	с пазом
10	14	90	60	8	14	33	24	34	4	40	2	23	35	3	26	15	4	14	4	12	0,68	0,67
15	18	95	65	12			29	39		45		28	40		30	19	5				0,76	0,76
20	25	105	75	18		34	36	50		58		35	51		38	26					0,97	0,95
25	32	115	85	25		36	43	57		68		42	58		45	33					1,16	1,15
32	38	135	100	31	16	43	51	65		78	3	50	66		56	39		18		16	1,81	1,80
40	45	145	110	38		45	61	75		88		60	76		64	46					2,08	2,11
50	57	160	125	49	17		73	87		102		72	88		76	58					2,69	2,75
65	76	180	145	66	19	50	95	109		122		94	110		96	77	6		8		3,55	9,62
80	89	195	160	78		52	106	120		138		105	121		110	90					4,26	4,48
100	108	230	190	96	21	58	129	149		162		128	150		132	110		23		20	6,41	6,49
125	133	270	220	121	23	65	155	175		188		154	176		160	135	8	27		24	9,27	9,37

Продолжение табл. 5

Размеры в мм

Проход условный D_y	Наружный диаметр трубы $d_н$	D	D_1	d_1	b	h	D_3	D_4	h_2	D_2	h_1	D_5	D_6	h_3	D_m	D_n	r	d	n	Номинальный диаметр резьбы болтов или шпилек	Масса теоретическая в кг: с шипом	Масса теоретическая в кг: с пазом
150	159	300	250	146	25	68	183	203	4	218	3	182	204	3	186	161	8	27	8	24	12,01	12,17
(175)	194	330	280	177		70	213	233		248		212	234		216	196					13,65	13,83
200	219	360	310	202	27	75	239	259		278		238	260		245	222					16,36	16,62
(225)	245	395	340	226	29		266	286		305		265	287		270	248			12	27	22,54	22,86
250	273	425	370	254			292	312		335		291	313		300	278		30			25,37	25,74
300	325	485	430	303	32	80	343	363	5	390	4	342	364	4	352	330	10		16		32,42	33,16
350	377	550	490	351	36	85	395	421		450		394	422		406	382		33		30	45,40	46,23
400	426	610	550	398	40	100	447	473		505		446	474		464	432					63,48	64,59
(450)	480	660	600	450	42		497	523		555		496	524		514	484	12		20		70,80	71,95
500	530	730	660	500	44		549	575		615		548	576		570	535		40		36	86,48	88,08
600	630	840	770	600	49	115	651	677	6	720	5	650	678	5	670	636					119,50	122,17
(700)	720	960	875	690	53	125	751	777		815		750	778		766	726			24		157,53	160,82
800	820	1075	990	790	55	135	851	877		930		850	878		874	826	15	46		42	210,00	214,68

Таблица 6

P_y 40 кгс/см²

Размеры в мм

Проход условный D_y	Наружный диаметр трубы $d_н$	D	D_1	d_1	b	h	D_3	D_4	h_2	D_2	h_1	D_5	D_6	h_3	D_m	D_n	r	d	n	Номинальный диаметр резьбы шпилек	Масса теоретическая в кг	
																					с шипом	с пазом
10	14	90	60	8	14	33	24	34	4	40	2	23	35	3	26	15	4	14	4	12	0,68	0,66
15	18	95	65	12			29	39		45		28	40		30	19	5				0,80	0,78
20	25	105	75	18		34	36	50		58		35	51		38	26					0,97	0,95
25	32	115	85	25		36	43	57		68		42	58		45	33					1,16	1,15
32	38	135	100	31	16	43	51	65		78		50	66		56	39					1,70	1,69
40	45	145	110	38		45	61	75		88		60	76		64	46					2,11	2,15
50	57	160	125	48	17		73	87		102		72	88		76	58		18		16	2,72	2,78
65	76	180	145	66	19	50	95	109		122	3	94	110		96	77	6		8		3,60	3,68
80	89	195	160	78	21	55	106	120		138		105	121		112	90					4,69	4,80
100	108	230	190	96	23	65	129	149		162		128	150		138	110		23		20	7,20	7,28
125	133	270	220	120	25		155	175		188		154	176		160	135	8	27		24	9,97	10,08

Продолжение табл. 6

Размеры в мм

Проход условный D_y	Наружный диаметр трубы $d_н$	D	D_1	d_1	b	h	D_3	D_4	h_2	D_2	h_1	D_5	D_6	h_3	D_m	D_n	r	d	n	Номинальный диаметр резьбы шпилек	Масса теоретическая в кг: с шипом	Масса теоретическая в кг: с пазом
150	159	300	250	145	27	68	183	203		218		182	204		186	161	8	27	8	24	12,86	13,03
(175)	194	350	295	177	33		213	233		260		212	234		226	196					19,70	20,00
200	219	375	320	200	35	85	239	259	4	280	3	238	260	3	250	222	10	30	12	27	24,20	24,00
(225)	245	415	355	226	37	95	266	286		315		265	287		280	248					31,20	31,60
250	273	445	385	252	39	98	292	312		345		291	313		310	278					36,90	37,40
300	325	510	450	301	42	112	343	363		410		342	364		368	330		33		30	51,10	52,20
350	377	570	510	351	48	116	395	421		465		394	422		418	382	12		16		68,10	68,80
400	426	655	585	398	54		447	473	5	535	4	446	474	4	480	432					103,80	106,00
(450)	480	680	610	448	56	135	497	523		560		496	524		530	484	14	40	20	36	103,80	105,00
500	530	755	670	495	58		549	575		615		548	576		580	535	15	46		42	128,00	130,00

Таблица 7

P_y 64 кгс/см²

Размеры в мм

Проход условный D_y	Наружный диаметр трубы $d_н$	D	D_1	d_1	b	h	D_3	D_4	h_2	D_2	h_1	D_4	D_6	h_3	D_m	D_n	r	d	n	Номинальный диаметр резьбы шпилек	Масса теоретическая в кг	
																					с шипом	с пазом
10	14	100	70	8	16	46	24	34		50		23	35		34	15	4	14		12	0,99	0,99
15	18	105	75	12			29	39		55		28	40		38	19					1,12	1,13
20	25	125	90	18	18	54	36	50		68	2	35	51		48	26		18		16	1,78	1,80
25	32	135	100	25	20	56	43	57		78		42	58		52	33	5		4		2,26	2,27
32	38	150	110	31	21	60	51	65		85		50	66		64	39					2,91	2,92
40	45	165	125	37		65	61	75		96		60	76		74	46					3,67	3,74
50	57	175	135	47	23	67	73	87		108		72	88		86	58		23		20	4,51	4,60
65	76	200	160	64	25	72	95	109	4	132		94	110	3	106	77	6				6,06	6,19
80	89	210	170	77	27		106	120		142		105	121		120	90					7,05	7,18
100	108	250	200	94	29	77	129	149		170		128	150		140	110		27	8	24	10,53	10,67
(125)	133	295	240	118	33	95	155	175		205	3	154	176		172	135	8	30		27	16,66	16,91
150	159	340	280	142	35	105	183	203		240		182	204		206	161					24,06	24,44
(175)	194	370	310	174	39		213	233		270		212	234		232	196	10	33	12	30	27,00	27,00
200	219	405	345	198	41	110	239	259		300		238	260		264	222					35,74	36,27
(225)	245	430	370	222	43	115	266	286		325		265	287		290	248					41,42	42,00
250	273	470	400	246	45		292	312		355		291	313		316	278		40		36	49,45	50,16
300	325	530	460	294	50	120	343	363		415		342	364		370	330					65,04	62,52
350	377	595	525	342	56	140	395	421	5	475	4	394	422	4	430	382	12		16		94,71	96,27
400	426	670	585	386	62	155	447	473		525		446	474		484	432		46		42	128,90	130,87

Таблица 8

P_y 100 кгс/см²

Размеры в мм

Проход условный D_y	Наружный диаметр трубы $d_н$	D	D_1	d_1	b	h	D_3	D_4	h_2	D_2	h_1	D_5	D_6	h_3	D_m	D_n	r	d	n	Номинальный диаметр резьбы шпилек	Масса теоретическая в кг	
																					с шипом	с пазом
10	14	100	70	8	16	43	24	34	4	50	2	23	35	3	34	15	4	14	4	12	1,01	1,02
15	18	105	75	12	18	46	29	39		55		28	40		38	19	5				1,24	1,25
20	25	125	90	18	20	51	36	50		68		35	51		48	26		18		16	1,95	1,95
25	32	135	100	25	22	56	43	57		78		42	58		52	33					2,45	2,46
32	38	150	110	31		60	51	65		85		50	66		64	39		23		20	3,03	3,03
40	45	165	125	37	23	67	61	75		96	3	60	76		76	46					4,00	4,07
50	57	195	145	45	25	68	73	87		115		72	88		86	58					5,94	6,05
65	76	220	170	62	29	80	95	109		140		94	110		110	77	6	27	8	24	8,41	8,84
80	89	230	180	75	31	87	106	120		150		105	121		124	90					9,77	9,95
100	108	265	210	92	35	97	129	149		175		128	150		146	110		30		27	14,47	14,65
125	133	310	250	112	39	112	155	175		210		154	176		180	135	8	33		30	23,00	23,30

Продолжение табл. 8

Размеры в мм

Проход условный D_y	Наружный диаметр трубы $d_н$	D	D_1	d_1	b	h	D_3	D_4	h_2	D_2	h_1	D_5	D_6	h_3	D_m	D_n	r	d	n	Номинальный диаметр резьбы шпилек	Масса теоретическая в кг	
																					с шипом	с пазом
150	159	350	290	136	43	125	183	203	4	250	3	182	204	3	214	161	8	33	12	30	31,73	32,22
(175)	194	380	320	166	45		213	233		280		212	234		246	196	10				38,09	38,66
200	219	430	360	190	51	140	239	259		315		238	260		276	222		40		36	51,14	53,90
(225)	245	470	400	212	53	155	266	286		350		265	287		312	248					68,74	69,44
250	273	500	430	236	57	160	292	312		380		291	313		340	278					83,37	84,51
300	325	585	500	284	66	180	343	363	5	445	4	342	364	4	400	330	12	46	16	42	125,24	127,41
350	377	655	560	332	72	195	395	421		500		394	422		460	382		52		48	167,22	169,56
400	426	715	620	376	76	200	447	473		560		446	474		510	432					207,25	210,24

Примечание к табл. 1—8. Условные проходы, указанные в скобках, применять не рекомендуется.

Пример условного обозначения стального приварного встык фланца с шипом (I) с D_y 50 мм на P_y 10 кгс/см^2:

Фланец (I) 50—10 ГОСТ 12832—67

То же с пазом (II):

Фланец (II) 50—10 ГОСТ 12832—67

(Измененная редакция — «Информ. указатель стандартов» № 5 1969 г.).

2. ТЕХНИЧЕСКИЕ ТРЕБОВАНИЯ

2.1. Присоединительные размеры фланцев — по ГОСТ 1234—67.

2.2. Фланцы, болты, шпильки, гайки и шайбы для фланцевых соединений должны изготовляться из материалов, указанных в табл. 9.

Таблица 9

Наименования деталей	Давление условное P_y кгс/см^2	Марки стали при температуре среды в °С				
		до 300	до 350	до 425	до 450	до 530
Фланцы	2,5; 6; 10 16 и 25	ВСт·3сп	20 и 25			—
	40, 64 и 100	20 и 25				15ХМ и 15 ХМА
Болты или шпильки	2,5; 6; 10; 16 и 25	20 и 25		25 и 35	30ХМА	—
Шпильки	40; 64 и 100	35			30ХМА	25Х1МФ
Гайки	2,5; 6; 10; 16 и 25	10 и 20		20 и 25		—
	40; 64 и 100	25				30ХМА
Шайбы	40; 64 и 100	10 и 20				15ХМ

Марки материалов: сталь ВСт3сп по ГОСТ 380—71; сталь 10, 20, 25 и 35 — по ГОСТ 1050—74; сталь 15ХМ, 15ХМА, 30ХМА по ГОСТ 4543—71; сталь 25Х1МФ — по ГОСТ 20072—74.

Легированные стали допускается применять только термически обработанные с механическими свойствами, соответствующими требованиям стандартов.

(Измененная редакция — «Информ. указатель стандартов» № 5 1969 г.).

2.3. Допускается применение легированных сталей других марок по технической документации, утвержденной в установленном порядке.

2.4. Допуски на штампованные поковки и неуказанные радиусы закругления (II класс), а также штампов уклоны поверхностей D_n и D — по ГОСТ 7505—74.

2.5. Размеры обработанных поверхностей, не оговоренные допусками, выполнять: охватываемые — по B_7 и охватывающие — по A_7.

2.6. Предельные отклонения от номинального размера h:

а) при $h_1=2$ мм — $\pm 0{,}5$ мм;
б) при $h_1>2$ мм — $\pm 1{,}0$ мм.

2.7. Предельные отклонения от номинальных размеров:

а) h_2 и h_3 — не более $+0{,}5$ мм;
б) D_4 и D_5 — по C_5;
в) D_3 и D_6 — по A_5.

2.8. Фланцы рассчитаны на применение в соединениях мягких или металлических с мягкой набивкой прокладок.

2.9. Поверхности фланцев не должны иметь раковин, трещин, плен, заусенцев и других дефектов, снижающих прочность фланцев и надежность фланцевого соединения.

2.10. Торцовое биение поверхностей A и $Б$ — по XII степени точности ГОСТ 10356—63.

2.11. Внутренние диаметры фланца и трубы в месте стыка должны совпадать. При несовпадении внутренних диаметров должен быть выполнен плавный переход под углом не более 10°.

При указании в заказе внутреннего диаметра привариваемой трубы плавный переход во фланце должен выполняться предприятием-изготовителем в тех случаях, когда внутренний диаметр трубы больше внутреннего диаметра фланца.

(**Измененная редакция** — «Информ. указатель стандартов» № 5 1969 г.).

2.12. Сварные швы должны выполняться электродами типа Э42 или Э42А по ГОСТ 9467—75 для углеродистых сталей и типа Э-09Х1М по ГОСТ 9467—75 для легированных сталей.

2.13. Допускается обеспечение шероховатости поверхности A местной подторцовкой глубиной не более 1 мм.

2.14. Допускается изготовление фланцев методом гибки из фасонного проката с последующей сваркой места стыка, а также другими методами.

2.15. Фланцы арматуры должны изготовляться только с пазом, если при заказе не оговорен шип.

2.16. Фланцы должны быть приняты техническим контролем предприятия-поставщика. Поставщик должен гарантировать соответствие выпускаемых фланцев требованиям настоящего стандарта.

2.17. Маркировка, упаковка и транспортирование — по ГОСТ 6972—67.

СОДЕРЖАНИЕ

ГОСТ 1233—67	Фланцы арматуры, соединительных частей и трубопроводов на P_y от 1 до 200 кгс/см². Типы	3
ГОСТ 1234—67	Фланцы арматуры, соединительных частей и трубопроводов на P_y от 1 до 200 кгс/см². Присоединительные размеры	4
ГОСТ 1235—67	Фланцы с соединительным выступом литые из серого чугуна на P_y от 1 до 16 кгс/см². Конструкция, размеры и технические требования	16
ГОСТ 12815—67	Фланцы с выступом или впадиной литые из серого чугуна на P_y от 1 до 16 кгс/см². Конструкция, размеры и технические требования	23
ГОСТ 12816—67	Фланцы с шипом или пазом литые из серого чугуна на P_y от 1 до 16 кгс/см². Конструкция, размеры и технические требования	29
ГОСТ 12817—67	Фланцы с соединительным выступом литые из ковкого чугуна на P_y от 16 до 40 кгс/см². Конструкция, размеры и технические требования	35
ГОСТ 12818—67	Фланцы с выступом или впадиной литые из ковкого чугуна на P_y от 16 до 40 кгс/см². Конструкция, размеры и технические требования	38
ГОСТ 12819—67	Фланцы с шипом или пазом литые из ковкого чугуна на P_y от 16 до 40 кгс/см². Конструкция, размеры и технические требования	41
ГОСТ 12820—67	Фланцы без выступа литые стальные на P_y от 16 до 40 кгс/см². Конструкция, размеры и технические требования	44
ГОСТ 12821—67	Фланцы с соединительным выступом литые стальные на P_y от 16 до 200 кгс/см². Конструкция, размеры и технические требования	49
ГОСТ 12822—67	Фланцы с выступом или впадиной литые стальные на P_y от 16 до 200 кгс/см². Конструкция, размеры и технические требования	59
ГОСТ 12823—67	Фланцы с шипом или пазом литые стальные на P_y от 16 до 100 кгс/см². Конструкция, размеры и технические требования	68
ГОСТ 12824—67	Фланцы под линзовую прокладку литые стальные на P_y от 64 до 200 кгс/см². Конструкция, размеры и технические требования	76
ГОСТ 12825—67	Фланцы под прокладку овального сечения литые стальные на P_y от 64 до 200 кгс/см². Конструкция, размеры и технические требования	81
ГОСТ 12826—67	Фланцы без выступа стальные с шейкой на резьбе на P_y от 1 до 16 кгс/см². Конструкция, размеры и технические требования	86
ГОСТ 1245—67	Фланцы с соединительным выступом стальные с шейкой на резьбе на P_y от 1 до 16 кгс/см². Конструкция, размеры и технические требования	89

ГОСТ 12827—67 Фланцы без выступа стальные плоские приварные на P_y от 1 до 25 кгс/см². Конструкция, размеры и технические требования 92
ГОСТ 1255—67 Фланцы с соединительным выступом стальные плоские приварные на P_y от 1 до 25 кгс/см². Конструкция, размеры и технические требования 100
ГОСТ 12828—67 Фланцы с выступом или впадиной стальные плоские приварные на P_y от 1 до 25 кгс/см². Конструкция, размеры и технические требования 107
ГОСТ 12829—67 Фланцы без выступа стальные приварные встык на P_y от 1 до 40 кгс/см². Конструкция, размеры и технические требования 121
ГОСТ 12830—67 Фланцы с соединительным выступом стальные приварные встык на P_y от 1 до 200 кгс/см². Конструкция, размеры и технические требования 136
ГОСТ 12831—67 Фланцы с выступом или впадиной стальные приварные встык на P_y от 1 до 200 кгс/см². Конструкция, размеры и технические требования 156
ГОСТ 12832—67 Фланцы с шипом или пазом стальные приварные встык на P_y от 1 до 100 кгс/см². Конструкция, размеры и технические требования 177
ГОСТ 12833—67 Фланцы под прокладку овального сечения стальные приварные встык на P_y от 64 до 200 кгс/см². Конструкция, размеры и технические требования 195
ГОСТ 12835—67 Фланцы под линзовую прокладку стальные приварные встык на P_y от 64 до 200 кгс/см². Конструкция, размеры и технические требования 205
ГОСТ 1268—67 Фланцы стальные свободные на приварном кольце на P_y от 1 до 25 кгс/см². Конструкция, размеры и технические требования 212
ГОСТ 12834—67 Фланцы с выступом или впадиной стальные свободные на приварном кольце на P_y от 1 до 25 кгс/см². Конструкция, размеры и технические требования . . . 222
ГОСТ 1272—67 Фланцы стальные свободные на отбортованной трубе на P_y 1; 2,5 и 6 кгс/см². Конструкция, размеры и технические требования 234
ГОСТ 12836—67 Заглушки с соединительным выступом фланцевые стальные на P_y от 1 до 40 кгс/см². Конструкция, размеры и технические требования 237
ГОСТ 12837—67 Заглушки с выступом фланцевые стальные на P_y от 40 до 200 кгс/см². Конструкция, размеры и технические требования 246
ГОСТ 12838—67 Заглушки с шипом фланцевые стальные на P_y от 1 до 40 кгс/см². Конструкция, размеры и технические требования 254
ГОСТ 12839—67 Заглушки под прокладку овального сечения фланцевые стальные на P_y 64 и 100 кгс/см². Конструкция, размеры и технические требования 263
ГОСТ 6972—67 Фланцы и заглушки фланцевые арматуры, соединительных частей и трубопроводов. Маркировка, упаковка и транспортирование 269

ФЛАНЦЫ АРМАТУРЫ, СОЕДИНИТЕЛЬНЫХ ЧАСТЕЙ И ТРУБОПРОВОДОВ. ЗАГЛУШКИ ФЛАНЦЕВЫЕ

Редактор *М. В. Глушкова*
Технический редактор *О. Н. Никитина*
Корректор *А. Г. Старостин*

Сдано в наб. 12.11.78 Подп. в печ. 09.01.79 17,0 п. л.+вкл. 0,125 п.
13.80 уч.-изд. л. +вкл. 0,08 уч.-изд. л. Тир. 20000 Цена 70 к

Ордена «Знак Почета» Издательство стандартов. Москва, Д-557, Новопресненский пер.
Тип «Московский печатник». Москва, Лялин пер., 6. Зак. 1527

gost.e-ecolog.ru

©Издательство стандартов, 19