

ГОСУДАРСТВЕННЫЕ СТАНДАРТЫ
СОЮЗА ССР

ФЛАНЦЫ АРМАТУРЫ, СОЕДИНИТЕЛЬНЫХ ЧАСТЕЙ И ТРУБОПРОВОДОВ. ЗАГЛУШКИ ФЛАНЦЕВЫЕ

ГОСТ 1233-67—ГОСТ 1235-67, ГОСТ 1245-67, ГОСТ 1255—67, ГОСТ 1268—67, ГОСТ 1272—67, ГОСТ 6972—67, ГОСТ 12815-67—ГОСТ 12839-67

Издание официальное

ГОСУДАРСТВЕННЫЙ КОМИТЕТ СССР ПО СТАНДАРТАМ
Москва

gost.e-ecolog.ru

ГОСУДАРСТВЕННЫЕ СТАНДАРТЫ
СОЮЗА ССР

ФЛАНЦЫ АРМАТУРЫ, СОЕДИНИТЕЛЬНЫХ ЧАСТЕЙ И ТРУБОПРОВОДОВ. ЗАГЛУШКИ ФЛАНЦЕВЫЕ

ГОСТ 1233-67—ГОСТ 1235-67, ГОСТ 1245—67, ГОСТ 1255—67, ГОСТ 1268—67, ГОСТ 1272—67, ГОСТ 6972—67, ГОСТ 12815-67—ГОСТ 12839-67

Издание официальное

МОСКВА — 1979

УДК 621.643.4.066 : 006.354 Группа Г18

ГОСУДАРСТВЕННЫЙ СТАНДАРТ СОЮЗА ССР

ФЛАНЦЫ С ШИПОМ ИЛИ ПАЗОМ ЛИТЫЕ ИЗ СЕРОГО ЧУГУНА на P_y от 1 до 16 кгс/см²

Конструкция, размеры и технические требования

Tongues and or qroove flanges of cast grey iron for P_{nom} from 1 to 16 kgf/cm²
Design, dimensions and technical requirements.

ГОСТ 12816—67*

Утвержден Комитетом стандартов, мер и измерительных приборов при Совете Министров СССР 13 апреля 1967 г. Срок введения установлен

с 01.01. 1969 г.

Несоблюдение стандарта преследуется по закону

Настоящий стандарт распространяется на фланцы с шипом или пазом литой арматуры и соединительных частей из серого чугуна на условное давление P_y от 1 до 16 кгс/см² и температуру не более 300°С.

1. КОНСТРУКЦИЯ И РАЗМЕРЫ

1.1. Конструкция и размеры фланцев с шипом или пазом должны соответствовать чертежу и табл. 1—4.

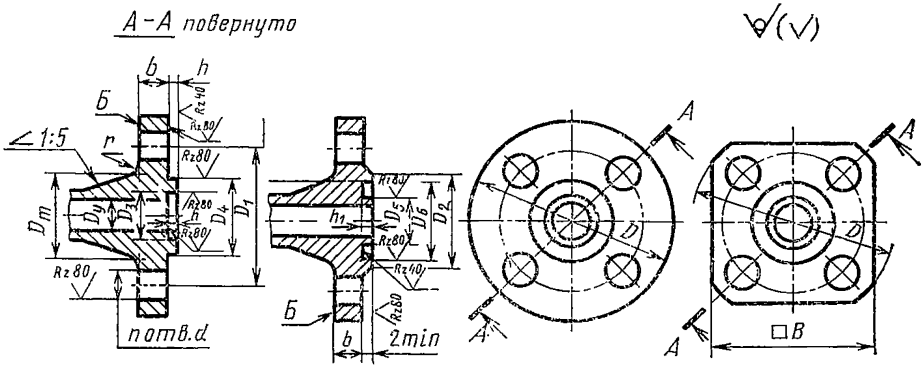

Издание официальное **Перепечатка воспрещена**

* *Переиздание (ноябрь 1978 г.) с изменением № 1, опубликованным в мае 1969 г.*

Таблица 1

$P_у$ 1 и 2,5 кгс/см²

Размеры в мм

Проход условный $D_у$	D	B	D_1	b	D_3	D_4	h	D_2	D_5	D_6	h_1	D_m	r	d	n	Номинальный диаметр резьбы болтов или шпилек
15	80	65	55	10	23	33	4	40	22	34	3	31	3	12	4	10
20	90	70	65	12	33	43		50	32	44		38	4			
25	100	75	75		41	51		60	40	52		47				
32	120	95	90	13	49	59		70	48	60		56		14		12
40	130	100	100		55	69		80	54	70		64				
50	140	110	110		66	80		90	65	81		74				
65	160	125	130		86	100		110	85	101		94				
80	185	140	150	15	101	115		128	100	116		108	5	18	8	16
100	205	155	170		117	137		148	116	138		128				
125	235	—	200	17	146	166		178	145	167		155				
150	260	—	225		171	191		202	170	192		180				
(175)	290	—	255	19	203	223		232	202	224		209	6			
200	315	—	280		229	249		258	228	250		234				
(225)	340	—	305		256	276		282	255	277		261				
250	370	—	335	20	283	303		312	282	304		286			12	
300	435	—	395		336	356	5	365	335	357	4	336		23		20
350	485	—	445	22	386	406		415	385	407		390	8			
400	535	—	495	24	436	456		465	435	457		442			16	
(450)	590	—	550		489	509		520	488	510		492				
500	640	—	600	25	541	561		570	540	562		546				
600	755	—	705		635	661	6	670	634	662	5	646		27	20	24
(700)	860	—	810		737	763		775	736	764		746			24	
800	975	—	920		841	867		880	840	868		848		30		27

Таблица 2

P_y 6 кгс/см²

Размеры в мм

Проход условный D_y	D	B	D_1	b	D_3	D_4	h	D_2	D_5	D_6	h_1	D_m	r	d	n	Номинальный диаметр резьбы болтов или шпилек
15	80	65	55	10	23	33	4	40	22	34	3	31	3	12	4	10
20	90	70	65	12	33	43		50	32	44		38	4			
25	100	75	75		41	51		60	40	52		47	4			12
32	120	95	90	13	49	59		70	48	60		56		14		
40	130	100	100		55	69		80	54	70		64				
50	140	110	110		66	80		90	65	81		74		14		12
65	160	125	130		86	100		110	85	101		94				
80	185	140	150	15	101	115		128	100	116		108	5	18	8	16
100	205	155	170		117	137		148	116	138		128				
125	235	—	200	17	146	166		178	145	167		155				
150	260	—	225		171	191		202	170	192		180	6			
(175)	290	—	255	19	203	223		232	202	224		209				
200	315	—	280		229	249		258	228	250		234				
(225)	340	—	305		256	276		282	255	277		259				
250	370	—	335	20	283	303		312	282	304		286	8	23	12	20
300	435	—	395		336	356	5	365	335	357	4	336				
350	485	—	445	22	386	406		415	385	407		390				
400	535	—	495	24	436	456		465	435	457		442			16	
(450)	590	—	550		489	509		520	488	510		492				
500	640	—	600	25	541	561		570	540	562		546				
600	755	—	705		635	661	6	670	634	662	5	646	10	27	20	24
(700)	860	—	810	27	737	763		775	736	764		748			24	
800	975	—	920	29	841	867		880	840	868		852		30		27

(Измененная редакция — «Информ. указатель стандартов» № 5 1969 г.).

Таблица 3

P_y 10 кгс/см²

Размеры в мм

Проход условный D_y	D	B	D_1	b	D_3	D_4	h	D_2	D_5	D_6	h_1	D_m	r	d	n	Номинальный диаметр резьбы болтов или шпилек
15	95	75	65	12	29	39	4	45	28	40	3	37	4	14	4	12
20	105	80	75	14	36	50		58	35	51		42				
25	115	90	85		43	57		68	42	58		49				
32	135	105	100	16	51	65		78	50	66		60	5	18		16
40	145	110	110		61	75		88	60	76		68				
50	160	125	125	17	73	87		102	72	88		80				
65	180	140	145		95	109		122	94	110		100				
80	195	150	160	19	106	120		138	105	121		114	6		8	20
100	215	—	180		129	149		158	128	150		134				
125	245	—	210	21	155	175		188	154	176		161				
150	280	—	240		183	203		212	182	204		186				
(175)	310	—	270	23	213	233		242	212	234		215	8	23		
200	335	—	295		239	259		268	238	260		240				
(225)	365	—	325		266	286		295	265	287		265				
250	390	—	350	25	292	312		320	291	313		292			12	
300	440	—	400		343	363	5	370	342	364	4	342				
350	500	—	460	26	395	421		430	394	422		396			16	
400	565	—	515	28	447	473		482	446	474		448	10	27		24
(450)	615	—	565		497	523		532	496	524		498			20	
500	670	—	620	30	549	575		585	548	576		552				
600	780	—	725	31	651	677		685	650	678	5	654		30		27
(700)	895	—	840	35	751	777	6	800	750	778		760			24	
800	1010	—	950	39	851	877		905	850	878		866	12	33		30

Таблица 4

P_y 16 кгс/см²

Размеры в мм

Проход условный D_y	D	B	D_1	b	D_3	D_4	h	D_2	D_5	D_6	h_1	D_m	r	d	n	Номинальный диаметр резьбы болтов или шпилек
15	95	75	65	12	29	39	4	45	28	40	3	37	4	14	4	12
20	105	80	75	14	36	50		58	35	51		42				
25	115	90	85		43	57		68	42	58		49				
32	135	105	100	16	51	65		78	50	66		60	5	18		16
40	145	110	110		61	75		88	60	76		68				
50	160	125	125	17	73	87		102	72	88		80				
65	180	140	145		95	109		122	94	110		100				
80	195	150	160	19	106	120		138	105	121		114	6			
100	215	—	180	21	129	149		158	128	150		136			8	
125	245	—	210	23	155	175		188	154	176		165	8	23		20
150	280	—	240	25	183	203		212	182	204		192				
(175)	310	—	270		213	233		242	212	234		217			12	
200	335	—	295	27	239	259		268	238	260		246				
(225)	365	—	325		266	286		295	265	287		271				
250	405	—	355	29	292	312		320	291	313		298	10	27		24
300	460	—	410	30	343	363	5	378	342	364	4	352			16	
350	520	—	470	34	395	421		438	394	422		408				
400	580	—	525	36	447	473		490	446	474		460		30		27
(450)	640	—	585	40	497	523		550	496	524		516			20	
500	710	—	650	42	549	575		610	548	576		570	12	33		30
600	840	—	770	49	651	677	6	720	650	678	5	682		40	24	36
(700)	910	—	840		751	777		790	750	778		782				
800	1020	—	950		851	877		900	850	878		882				

Примечание к табл. 1—4. Условные проходы, указанные в скобках, применять не рекомендуется.

2. ТЕХНИЧЕСКИЕ ТРЕБОВАНИЯ

2.1. Присоединительные размеры фланцев — по ГОСТ 1234—67.

2.2. Фланцы должны изготовляться из серого чугуна марки не ниже СЧ 15—32 по ГОСТ 1412—70.

При изготовлении фланцев из чугуна марки выше СЧ 15—32, а также по технологическим соображениям допускается применение фланцев с толщиной, отличной от указанной в настоящем стандарте.

2.3. Болты или шпильки должны изготовляться из стали марок 20 или 25, а гайки из стали марок 10 или 20 по ГОСТ 1050—74. Допускается изготовление гаек из фосфористой стали по ГОСТ 6422—76.

2.4. Размеры необработанных поверхностей и между обработанной и необработанной выполнять по III классу точности ГОСТ 1855—55.

2.5. Предельные отклонения от номинальных размеров:

а) h и h_1 — не более +0,5 мм;
б) D_4 и D_5 — по C_5;
в) D_3 и D_6 — по A_5.

2.6. Фланцы рассчитаны на применение в соединениях мягких или металлических с мягкой набивкой прокладок.

2.7. Пределы применения фланцев в зависимости от величины условных давлений и температуры рабочей среды должны соответствовать табл. 1 ГОСТ 1235—67.

2.8. При неровной поверхности отливки фланцев допускается местная зачистка поверхности *Б* только под гайки (головки болтов) глубиной не более 1 мм.

2.9. Допускается местная подрезка шейки фланца для размещения гаек (головок болтов).

2.10. Фланцы арматуры должны изготовляться только с пазом, если при заказе арматуры не оговорен шип.

СОДЕРЖАНИЕ

ГОСТ 1233—67	Фланцы арматуры, соединительных частей и трубопроводов на P_y от 1 до 200 кгс/см². Типы	3
ГОСТ 1234—67	Фланцы арматуры, соединительных частей и трубопроводов на P_y от 1 до 200 кгс/см². Присоединительные размеры	4
ГОСТ 1235—67	Фланцы с соединительным выступом литые из серого чугуна на P_y от 1 до 16 кгс/см². Конструкция, размеры и технические требования	16
ГОСТ 12815—67	Фланцы с выступом или впадиной литые из серого чугуна на P_y от 1 до 16 кгс/см². Конструкция, размеры и технические требования	23
ГОСТ 12816—67	Фланцы с шипом или пазом литые из серого чугуна на P_y от 1 до 16 кгс/см². Конструкция, размеры и технические требования	29
ГОСТ 12817—67	Фланцы с соединительным выступом литые из ковкого чугуна на P_y от 16 до 40 кгс/см². Конструкция, размеры и технические требования	35
ГОСТ 12818—67	Фланцы с выступом или впадиной литые из ковкого чугуна на P_y от 16 до 40 кгс/см². Конструкция, размеры и технические требования	38
ГОСТ 12819—67	Фланцы с шипом или пазом литые из ковкого чугуна на P_y от 16 до 40 кгс/см². Конструкция, размеры и технические требования	41
ГОСТ 12820—67	Фланцы без выступа литые стальные на P_y от 16 до 40 кгс/см². Конструкция, размеры и технические требования	44
ГОСТ 12821—67	Фланцы с соединительным выступом литые стальные на P_y от 16 до 200 кгс/см². Конструкция, размеры и технические требования	49
ГОСТ 12822—67	Фланцы с выступом или впадиной литые стальные на P_y от 16 до 200 кгс/см². Конструкция, размеры и технические требования	59
ГОСТ 12823—67	Фланцы с шипом или пазом литые стальные на P_y от 16 до 100 кгс/см². Конструкция, размеры и технические требования	68
ГОСТ 12824—67	Фланцы под линзовую прокладку литые стальные на P_y от 64 до 200 кгс/см². Конструкция, размеры и технические требования	76
ГОСТ 12825—67	Фланцы под прокладку овального сечения литые стальные на P_y от 64 до 200 кгс/см². Конструкция, размеры и технические требования	81
ГОСТ 12826—67	Фланцы без выступа стальные с шейкой на резьбе на P_y от 1 до 16 кгс/см². Конструкция, размеры и технические требования	86
ГОСТ 1245—67	Фланцы с соединительным выступом стальные с шейкой на резьбе на P_y от 1 до 16 кгс/см². Конструкция, размеры и технические требования	89

ГОСТ 12827—67 Фланцы без выступа стальные плоские приварные на P_y от 1 до 25 кгс/см². Конструкция, размеры и технические требования 92
ГОСТ 1255—67 Фланцы с соединительным выступом стальные плоские приварные на P_y от 1 до 25 кгс/см². Конструкция, размеры и технические требования 100
ГОСТ 12828—67 Фланцы с выступом или впадиной стальные плоские приварные на P_y от 1 до 25 кгс/см². Конструкция, размеры и технические требования 107
ГОСТ 12829—67 Фланцы без выступа стальные приварные встык на P_y от 1 до 40 кгс/см². Конструкция, размеры и технические требования 121
ГОСТ 12830—67 Фланцы с соединительным выступом стальные приварные встык на P_y от 1 до 200 кгс/см². Конструкция, размеры и технические требования 136
ГОСТ 12831—67 Фланцы с выступом или впадиной стальные приварные встык на P_y от 1 до 200 кгс/см². Конструкция, размеры и технические требования 156
ГОСТ 12832—67 Фланцы с шипом или пазом стальные приварные встык на P_y от 1 до 100 кгс/см². Конструкция, размеры и технические требования 177
ГОСТ 12833—67 Фланцы под прокладку овального сечения стальные приварные встык на P_y от 64 до 200 кгс/см². Конструкция, размеры и технические требования 195
ГОСТ 12835—67 Фланцы под линзовую прокладку стальные приварные встык на P_y от 64 до 200 кгс/см². Конструкция, размеры и технические требования 205
ГОСТ 1268—67 Фланцы стальные свободные на приварном кольце на P_y от 1 до 25 кгс/см². Конструкция, размеры и технические требования 212
ГОСТ 12834—67 Фланцы с выступом или впадиной стальные свободные на приварном кольце на P_y от 1 до 25 кгс/см². Конструкция, размеры и технические требования . . . 222
ГОСТ 1272—67 Фланцы стальные свободные на отбортованной трубе на P_y 1; 2,5 и 6 кгс/см². Конструкция, размеры и технические требования 234
ГОСТ 12836—67 Заглушки с соединительным выступом фланцевые стальные на P_y от 1 до 40 кгс/см². Конструкция, размеры и технические требования 237
ГОСТ 12837—67 Заглушки с выступом фланцевые стальные на P_y от 40 до 200 кгс/см². Конструкция, размеры и технические требования 246
ГОСТ 12838—67 Заглушки с шипом фланцевые стальные на P_y от 1 до 40 кгс/см². Конструкция, размеры и технические требования 254
ГОСТ 12839—67 Заглушки под прокладку овального сечения фланцевые стальные на P_y 64 и 100 кгс/см². Конструкция, размеры и технические требования 263
ГОСТ 6972—67 Фланцы и заглушки фланцевые арматуры, соединительных частей и трубопроводов. Маркировка, упаковка и транспортирование 269

ФЛАНЦЫ АРМАТУРЫ, СОЕДИНИТЕЛЬНЫХ ЧАСТЕЙ И ТРУБОПРОВОДОВ. ЗАГЛУШКИ ФЛАНЦЕВЫЕ

Редактор *М. В. Глушкова*
Технический редактор *О. Н. Никитина*
Корректор *А. Г. Старостин*

Сдано в наб. 12.11.78 Подп. в печ. 09.01.79 17,0 п. л.+вкл. 0,125 п.
13.80 уч.-изд. л. +вкл. 0,08 уч.-изд. л. Тир. 20000 Цена 70 к

Ордена «Знак Почета» Издательство стандартов. Москва, Д-557, Новопресненский пер.
Тип «Московский печатник». Москва, Лялин пер., 6. Зак. 1527

gost.e-ecolog.ru

©Издательство стандартов, 19