

ГОСУДАРСТВЕННЫЕ СТАНДАРТЫ
СОЮЗА ССР

ФЛАНЦЫ АРМАТУРЫ, СОЕДИНИТЕЛЬНЫХ ЧАСТЕЙ И ТРУБОПРОВОДОВ. ЗАГЛУШКИ ФЛАНЦЕВЫЕ

ГОСТ 1233-67—ГОСТ 1235-67, ГОСТ 1245-67, ГОСТ 1255—67, ГОСТ 1268—67, ГОСТ 1272—67, ГОСТ 6972—67, ГОСТ 12815-67—ГОСТ 12839-67

Издание официальное

ГОСУДАРСТВЕННЫЙ КОМИТЕТ СССР ПО СТАНДАРТАМ
Москва

gost.e-ecolog.ru

ГОСУДАРСТВЕННЫЕ СТАНДАРТЫ
СОЮЗА ССР

ФЛАНЦЫ АРМАТУРЫ, СОЕДИНИТЕЛЬНЫХ ЧАСТЕЙ И ТРУБОПРОВОДОВ. ЗАГЛУШКИ ФЛАНЦЕВЫЕ

ГОСТ 1233-67—ГОСТ 1235-67, ГОСТ 1245—67, ГОСТ 1255—67, ГОСТ 1268—67, ГОСТ 1272—67, ГОСТ 6972—67, ГОСТ 12815-67—ГОСТ 12839-67

Издание официальное

МОСКВА — 1979

УДК 621.643.4.066 : 006.354 Группа Г18

ГОСУДАРСТВЕННЫЙ СТАНДАРТ СОЮЗА ССР

ФЛАНЦЫ С ВЫСТУПОМ ИЛИ ВПАДИНОЙ ЛИТЫЕ ИЗ СЕРОГО ЧУГУНА на P_y от 1 до 16 кгс/см²

Конструкция, размеры и технические требования

Male and female flanges of cast grey iron for P_{nom} from 1 to 16 kgf/cm²
Design, dimensions and technical requirements.

ГОСТ 12815—67*

Утвержден Комитетом стандартов, мер и измерительных приборов при Совете Министров СССР 13 апреля 1967 г. Срок введения установлен

с 01.01.1969 г.

Несоблюдение стандарта преследуется по закону

Настоящий стандарт распространяется на фланцы с выступом или впадиной литой арматуры и соединительных частей из серого чугуна на условное давление P_y от 1 до 16 кгс/см² и температуру не более 300°С.

1. КОНСТРУКЦИЯ И РАЗМЕРЫ

1.1. Конструкция и размеры фланцев с выступом или впадиной должны соответствовать чертежу и табл. 1—4.

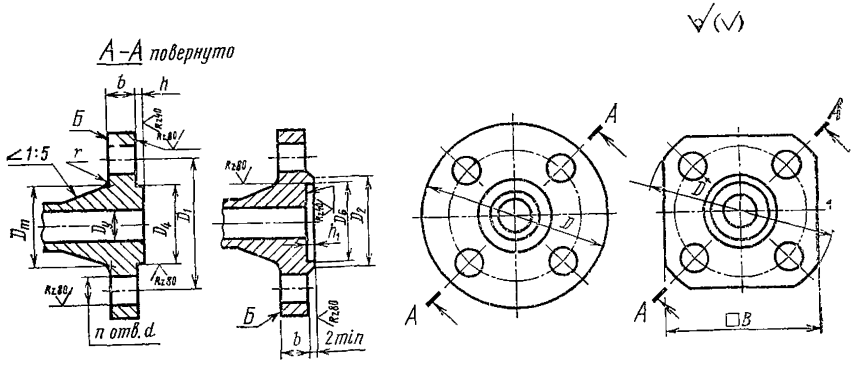

Издание официальное **Перепечатка воспрещена**

* *Переиздание (ноябрь 1978 г.) с изменением № 1, опубликованным в мае 1969 г.*

Таблица 1

$P_у$ 1 и 2,5 кгс/см²

Размеры в мм

Проход условный $D_у$	D	B	D_1	b	D_4	h	D_2	D_0	h_1	D_m	r	d	n	Номинальный диаметр резьбы болтов или шпилек
15	80	65	55	10	33	4	40	34	3	31	3	12	4	10
20	90	70	65	12	43		50	44		38	4			
25	100	75	75		51		60	52		47				
32	120	95	90	13	59		70	60		56		14		12
40	130	100	100		69		80	70		64				
50	140	110	110		80		90	81		74				
65	160	125	130		100		110	101		94				
80	185	140	150	15	115		128	116		108	5	18	8	16
100	205	155	170		137		148	138		128				
125	235	—	200	17	166		178	167		155				
150	260	—	225		191		202	192		180				
(175)	290	—	255	19	223		232	224		209	6			
200	315	—	280		249		258	250		284				
(225)	340	—	305		276		282	277		261				
250	370	—	335	20	303		312	304		286			12	
300	435	—	395		356	5	365	357	4	336		23		20
350	485	—	445	22	406		415	407		390	8			
400	535	—	495	24	456		465	457		442			16	
(450)	590	—	550		509		520	510		492				
500	640	—	600	25	561		570	562		546				
600	755	—	705		661	6	670	662	5	646		27	20	24
(700)	860	—	810		763		775	764		746			24	
800	975	—	920		867		880	868		848		30		27

Таблица 2

$P_у$ 6 кгс/см²

Размеры в мм

Проход условный $D_у$	D	B	D_1	b	D_4	h	D_2	D_6	h_1	D_m	r	d	n	Номинальный диаметр резьбы болтов или шпилек
15	80	65	55	10	33	4	40	34	3	31	3	12	4	10
20	90	70	65	12	43		50	44		38	4			
25	100	75	75		51		60	52		47				12
32	120	95	90	13	59		70	60		56		14		
40	130	100	100		69		80	70		64				
50	140	110	110		80		90	81		74				
65	160	125	130		100		110	101		94				
80	185	140	150	15	115		128	116		108	5			
100	205	155	170		137		148	138		128				
125	235	—	200	17	166		178	167		155				
150	260	—	225		191		202	192		180		18	8	16
(175)	290	—	255	19	223		232	224		209	6			
200	315	—	280		249		258	250		234				
(225)	340	—	305		276		282	277		259				
250	370	—	335	20	303		312	304		286				
300	435	—	395		356	5	365	357	4	336		23	12	20
350	485	—	445	22	406		415	407		390	8			
400	535	—	495	24	456		465	457		442			16	
(450)	590	—	550		509		520	510		492				
500	640	—	600	25	561		570	562		546				
600	755	—	705		661	6	670	662	5	646		27	20	24
(700)	860	—	810	27	763		775	764		748	10		24	
800	975	—	920	29	867		880	868		852		30		27

Таблица 3

P_y 10 кгс/см²

Размеры в мм

Проход условный D_y	D	B	D_1	b	D_4	h	D_2	D_6	h_1	D_m	r	d	n	Номинальный диаметр резьбы болтов или шпилек
15	95	75	65	12	39	4	45	40	3	37	4	14	4	12
20	105	80	75	14	50		58	51		42				
25	115	90	85		57		68	58		49				16
32	135	105	100	16	65		78	66		60	5	18		
40	145	110	110		75		88	76		68				
50	160	125	125	17	87		102	88		80				
65	180	140	145		109		122	110		100				
80	195	150	160	19	120		138	121		114	6		8	
100	215	—	180		149		158	150		134				20
125	245	—	210	21	175		188	176		161		23		
150	280	—	240		203		212	204		186				
(175)	310	—	270	23	233		242	234		215	8			
200	335	—	295		259		268	260		240				
(225)	365	—	325		286		295	287		265			12	
250	390	—	350	25	312		320	313		292				
300	440	—	400		363	5	370	364	4	342				
350	500	—	460	26	421		430	422		396			16	
400	565	—	515	28	473		482	474		448	10	27		24
(450)	615	—	565		523		532	524		498			20	
500	670	—	620	30	575		585	576		552				
600	780	—	725	31	677	6	685	678	5	654		30		27
(700)	895	—	840	35	777		800	778		760			24	
800	1010	—	950	39	877		905	878		866	12	33		30

Таблица 4

P_y 16 кгс/см²

Размеры в мм

Проход условный D_y	D	B	D_1	b	D_1	h	D_2	D_6	h_1	D_m	r	d	n	Номинальный диаметр резьбы болтов или шпилек
15	95	75	65	12	39	4	45	40	3	37	4	14	4	12
20	105	80	75	14	50		58	51		42				
25	115	90	85		57		68	58		49				
32	135	105	100	16	65		78	66		60	5	18		16
40	145	110	110		75		88	76		68				
50	160	125	125	17	87		102	88		80				
65	180	140	145		109		122	110		100				
80	195	150	160	19	120		138	121		114	6			
100	215	—	180	21	149		158	150		136			8	
125	245	—	210	23	175		188	176		165	8	23		20
150	280	—	240	25	203		212	204		192				
(175)	310	—	270		233		242	234		217			12	
200	335	—	295	27	259		268	260		246				24
(225)	365	—	325		286		295	287		271				
250	405	—	355	29	312		320	313		298	10	27		
300	460	—	410	30	363	5	378	364	4	352			16	
350	520	—	470	34	421		438	422		408				27
400	580	—	525	36	473		490	474		460		30		
(450)	640	—	585	40	523		550	524		516			20	
500	710	—	650	42	575		610	576		570	12	33		30
600	840	—	770	49	677	6	720	678	5	682		40	24	36
(700)	910	—	840		777		790	778		782				
800	1020	—	950		877		900	878		882				

Примечание к табл. 1—4. Условные проходы, указанные в скобках, применять не рекомендуется.

(Измененная редакция — «Информ. указатель стандартов» № 5 1969 г.).

2. ТЕХНИЧЕСКИЕ ТРЕБОВАНИЯ

2.1. Присоединительные размеры фланцев — по ГОСТ 1234—67.

2.2. Фланцы должны изготовляться из серого чугуна марки не ниже СЧ 15—32 по ГОСТ 1412—70.

При изготовлении фланцев из чугуна марки выше СЧ 15—32, а также по технологическим соображениям, допускается применение фланцев с толщиной, отличной от указанной в настоящем стандарте.

2.3. Болты или шпильки должны изготовляться из стали марок 20 или 25, а гайки из стали марок 10 или 20 по ГОСТ 1050—74.

Допускается изготовление гаек из фосфористой стали по ГОСТ 6422—76.

2.4. Размеры необработанных поверхностей и между обработанной и необработанной выполнять по III классу точности ГОСТ 1855—55.

2.5. Предельные отклонения от номинальных размеров:

а) h и h_1 — не более +0,5 мм;

б) D_4 — по C_5;

в) D_6 — по A_5.

2.6. Фланцы рассчитаны на применение в соединениях мягких или металлических с мягкой набивкой прокладок.

2.7. Пределы применения фланцев, в зависимости от величины условных давлений и температуры рабочей среды, должны соответствовать табл. 1 ГОСТ 1235—67.

2.8. При неровной поверхности отливки фланца допускается местная зачистка поверхности *Б* только под гайки (головки болтов) глубиной не более 1 мм.

2.9. Допускается местная подрезка шейки фланца для размещения гаек (головок болтов).

2.10. Фланцы арматуры должны изготовляться только со впадиной, если при заказе арматуры не оговорен выступ.

СОДЕРЖАНИЕ

ГОСТ 1233—67	Фланцы арматуры, соединительных частей и трубопроводов на P_y от 1 до 200 кгс/см². Типы	3
ГОСТ 1234—67	Фланцы арматуры, соединительных частей и трубопроводов на P_y от 1 до 200 кгс/см². Присоединительные размеры	4
ГОСТ 1235—67	Фланцы с соединительным выступом литые из серого чугуна на P_y от 1 до 16 кгс/см². Конструкция, размеры и технические требования	16
ГОСТ 12815—67	Фланцы с выступом или впадиной литые из серого чугуна на P_y от 1 до 16 кгс/см². Конструкция, размеры и технические требования	23
ГОСТ 12816—67	Фланцы с шипом или пазом литые из серого чугуна на P_y от 1 до 16 кгс/см². Конструкция, размеры и технические требования	29
ГОСТ 12817—67	Фланцы с соединительным выступом литые из ковкого чугуна на P_y от 16 до 40 кгс/см². Конструкция, размеры и технические требования	35
ГОСТ 12818—67	Фланцы с выступом или впадиной литые из ковкого чугуна на P_y от 16 до 40 кгс/см². Конструкция, размеры и технические требования	38
ГОСТ 12819—67	Фланцы с шипом или пазом литые из ковкого чугуна на P_y от 16 до 40 кгс/см². Конструкция, размеры и технические требования	41
ГОСТ 12820—67	Фланцы без выступа литые стальные на P_y от 16 до 40 кгс/см². Конструкция, размеры и технические требования	44
ГОСТ 12821—67	Фланцы с соединительным выступом литые стальные на P_y от 16 до 200 кгс/см². Конструкция, размеры и технические требования	49
ГОСТ 12822—67	Фланцы с выступом или впадиной литые стальные на P_y от 16 до 200 кгс/см². Конструкция, размеры и технические требования	59
ГОСТ 12823—67	Фланцы с шипом или пазом литые стальные на P_y от 16 до 100 кгс/см². Конструкция, размеры и технические требования	68
ГОСТ 12824—67	Фланцы под линзовую прокладку литые стальные на P_y от 64 до 200 кгс/см². Конструкция, размеры и технические требования	76
ГОСТ 12825—67	Фланцы под прокладку овального сечения литые стальные на P_y от 64 до 200 кгс/см². Конструкция, размеры и технические требования	81
ГОСТ 12826—67	Фланцы без выступа стальные с шейкой на резьбе на P_y от 1 до 16 кгс/см². Конструкция, размеры и технические требования	86
ГОСТ 1245—67	Фланцы с соединительным выступом стальные с шейкой на резьбе на P_y от 1 до 16 кгс/см². Конструкция, размеры и технические требования	89

ГОСТ 12827—67 Фланцы без выступа стальные плоские приварные на P_y от 1 до 25 кгс/см². Конструкция, размеры и технические требования 92
ГОСТ 1255—67 Фланцы с соединительным выступом стальные плоские приварные на P_y от 1 до 25 кгс/см². Конструкция, размеры и технические требования 100
ГОСТ 12828—67 Фланцы с выступом или впадиной стальные плоские приварные на P_y от 1 до 25 кгс/см². Конструкция, размеры и технические требования 107
ГОСТ 12829—67 Фланцы без выступа стальные приварные встык на P_y от 1 до 40 кгс/см². Конструкция, размеры и технические требования 121
ГОСТ 12830—67 Фланцы с соединительным выступом стальные приварные встык на P_y от 1 до 200 кгс/см². Конструкция, размеры и технические требования 136
ГОСТ 12831—67 Фланцы с выступом или впадиной стальные приварные встык на P_y от 1 до 200 кгс/см². Конструкция, размеры и технические требования 156
ГОСТ 12832—67 Фланцы с шипом или пазом стальные приварные встык на P_y от 1 до 100 кгс/см². Конструкция, размеры и технические требования 177
ГОСТ 12833—67 Фланцы под прокладку овального сечения стальные приварные встык на P_y от 64 до 200 кгс/см². Конструкция, размеры и технические требования 195
ГОСТ 12835—67 Фланцы под линзовую прокладку стальные приварные встык на P_y от 64 до 200 кгс/см². Конструкция, размеры и технические требования 205
ГОСТ 1268—67 Фланцы стальные свободные на приварном кольце на P_y от 1 до 25 кгс/см². Конструкция, размеры и технические требования 212
ГОСТ 12834—67 Фланцы с выступом или впадиной стальные свободные на приварном кольце на P_y от 1 до 25 кгс/см². Конструкция, размеры и технические требования . . . 222
ГОСТ 1272—67 Фланцы стальные свободные на отбортованной трубе на P_y 1; 2,5 и 6 кгс/см². Конструкция, размеры и технические требования 234
ГОСТ 12836—67 Заглушки с соединительным выступом фланцевые стальные на P_y от 1 до 40 кгс/см². Конструкция, размеры и технические требования 237
ГОСТ 12837—67 Заглушки с выступом фланцевые стальные на P_y от 40 до 200 кгс/см². Конструкция, размеры и технические требования 246
ГОСТ 12838—67 Заглушки с шипом фланцевые стальные на P_y от 1 до 40 кгс/см². Конструкция, размеры и технические требования 254
ГОСТ 12839—67 Заглушки под прокладку овального сечения фланцевые стальные на P_y 64 и 100 кгс/см². Конструкция, размеры и технические требования 263
ГОСТ 6972—67 Фланцы и заглушки фланцевые арматуры, соединительных частей и трубопроводов. Маркировка, упаковка и транспортирование 269

ФЛАНЦЫ АРМАТУРЫ, СОЕДИНИТЕЛЬНЫХ ЧАСТЕЙ И ТРУБОПРОВОДОВ. ЗАГЛУШКИ ФЛАНЦЕВЫЕ

Редактор *М. В. Глушкова*
Технический редактор *О. Н. Никитина*
Корректор *А. Г. Старостин*

Сдано в наб. 12.11.78 Подп. в печ. 09.01.79 17,0 п. л.+вкл. 0,125 п.
13.80 уч.-изд. л. +вкл. 0,08 уч.-изд. л. Тир. 20000 Цена 70 к

Ордена «Знак Почета» Издательство стандартов. Москва, Д-557, Новопресненский пер.
Тип «Московский печатник». Москва, Лялин пер., 6. Зак. 1527

gost.e-ecolog.ru

©Издательство стандартов, 19