

ГОСУДАРСТВЕННЫЕ СТАНДАРТЫ
СОЮЗА ССР

ФЛАНЦЫ АРМАТУРЫ, СОЕДИНИТЕЛЬНЫХ ЧАСТЕЙ И ТРУБОПРОВОДОВ. ЗАГЛУШКИ ФЛАНЦЕВЫЕ

ГОСТ 1233-67—ГОСТ 1235-67, ГОСТ 1245-67, ГОСТ 1255—67, ГОСТ 1268—67, ГОСТ 1272—67, ГОСТ 6972—67, ГОСТ 12815-67—ГОСТ 12839-67

Издание официальное

ГОСУДАРСТВЕННЫЙ КОМИТЕТ СССР ПО СТАНДАРТАМ
Москва

gost.e-ecolog.ru

ГОСУДАРСТВЕННЫЕ СТАНДАРТЫ
СОЮЗА ССР

ФЛАНЦЫ АРМАТУРЫ, СОЕДИНИТЕЛЬНЫХ ЧАСТЕЙ И ТРУБОПРОВОДОВ. ЗАГЛУШКИ ФЛАНЦЕВЫЕ

ГОСТ 1233-67—ГОСТ 1235-67, ГОСТ 1245—67, ГОСТ 1255—67, ГОСТ 1268—67, ГОСТ 1272—67, ГОСТ 6972—67, ГОСТ 12815-67—ГОСТ 12839-67

Издание официальное

МОСКВА — 1979

УДК 621.643.4.066 : 006.354 Группа Г18

ГОСУДАРСТВЕННЫЙ СТАНДАРТ СОЮЗА ССР

ФЛАНЦЫ ПОД ЛИНЗОВУЮ ПРОКЛАДКУ ЛИТЫЕ СТАЛЬНЫЕ

на P_y от 64 до 200 кгс/см²

Конструкция, размеры и технические требования

Cast steel flanges jointed nith lens gasket for P_{nom} from 64 to 200 kgf/cm².
Design, dimensions and technical requirements.

ГОСТ 12824—67*

Утвержден Комитетом стандартов, мер и измерительных приборов при Совете Министров СССР 13 апреля 1967 г. Срок введения установлен

с 01.01. 1969 г.

Несоблюдение стандарта преследуется по закону

Настоящий стандарт распространяется на фланцы под линзовую прокладку литой стальной арматуры и соединительных частей на условное давление P_y от 64 до 200 кгс/см² и температуру не более 530°С.

1. КОНСТРУКЦИЯ И РАЗМЕРЫ

1.1. Конструкция и размеры фланцев под линзовую прокладку должны соответствовать чертежу и табл. 1—4.

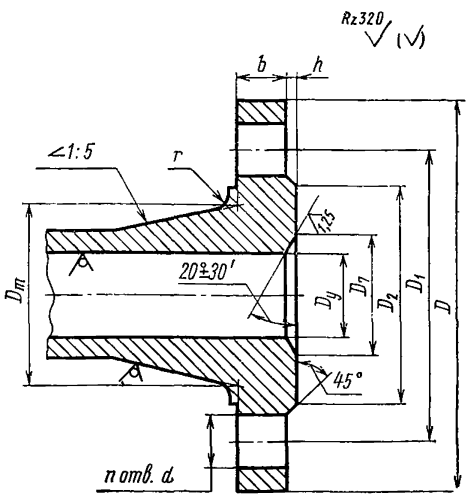

Издание официальное **Перепечатка воспрещена**

** Переиздание (ноябрь 1978 г.) с изменением № 1, опубликованным в мае 1969 г.*

(Измененная редакция — «Информ. указатель стандартов» № 5 1969 г.).

Таблица 1

P_y 64 кгс/см²

Размеры в мм

Проход условный D_y	D	D_1	b	D_2	h	D_7	D_m	r	d	n	Номинальный диаметр резьбы шпилек
15	105	75	16	55	2	24	45	4	14	4	12
20	125	90	18	68		30	52	5	18		16
25	135	100	20	78		35	61				
32	150	110	22	85		43	68		23		20
40	165	125		96	3	52	80				
50	175	135	23	108		63	90				
65	200	160	25	132		85	114	6		8	
80	210	170	27	142		97	128				
100	250	200	29	170		124	152		27		24
125	295	240	33	205		153	181	8	30		27
150	340	280	35	240		181	210		33		30
(175)	370	310	39	270		218	239	10		12	
200	405	345	41	300		243	268				
(225)	430	370	43	325		270	301				
250	470	400	45	355		298	326		40		36
300	530	460	50	415	4	345	384	12		16	
350	595	525	56	475		394	442				
400	670	585	62	525		445	500		46		42

Таблица 2

P_y 100 кгс/см²

Размеры в мм

Проход условный D_y	D	D_1	b	D_2	h	D_7	D_m	r	d	n	Номинальный диаметр резьбы шпилек
15	105	75	18	55	2	24	45	4	14	4	12
20	125	90	20	68		30	54		18		16
25	135	100	22	78		35	61				
32	150	110		85		43	68		23		20

Продолжение табл. 2

Размеры в мм

Проход условный D_y	D	D_1	b	D_2	h	D_7	D_m	r	d	n	Номинальный диаметр резьбы шпилек
40	165	125	23	96	3	52	80	4	23	4	20
50	195	145	25	115		63	94		27	8	24
65	220	170	29	140		85	118	5			
80	230	180	31	150		97	132				
100	265	210	35	175		124	160		30		27
125	310	250	39	210		153	189	6	33	12	30
150	350	290	43	250		181	222				
(175)	380	320	45	280		218	251	8	40		36
200	430	360	51	315		243	284				
(225)	470	400	53	350		270	313				
250	500	430	57	380		298	346				
300	585	500	66	445	4	345	408	10	46	16	42
350	655	560	72	500		394	466	12	52		48
400	715	620	76	560		445	520				

Таблица 3

P_y 160 кгс/см²

Размеры в мм

Проход условный D_y	D	D_1	b	D_2	h	D_7	D_m	r	d	n	Номинальный диаметр резьбы шпилек
15	105	75	18	55	2	24	45	4	14	4	12
20	125	90	20	68		30	54		18		16
25	135	100	22	78		35	61				
32	150	110		85		43	68		23		20
40	165	125	25	96	3	52	80				
50	195	145	27	115		63	94		27	8	24
65	220	170	31	140		85	118	5			
80	230	180	33	150		97	132				

Продолжение табл. 3

Размеры в мм

Проход условный D_y	D	D_1	b	D_2	h	D_7	D_m	r	d	n	Номинальный диаметр резьбы шпилек
100	265	210	37	175	3	124	160	5	30	8	27
125	310	250	41	210		153	189	6	33	12	30
150	350	290	47	250		181	222				
(175)	380	320	51	280		218	251	8	40		36
200	430	360	57	315		243	284				
(225)	470	400	60	350		270	313				
250	500	430	65	380		298	346				
300	585	500	74	445	4	345	408	10	46	16	42

Таблица 4

P_y 200 кгс/см²

Размеры в мм

Проход условный D_y	D	D_1	b	D_2	h	D_7	D_m	r	d	n	Номинальный диаметр резьбы шпилек
15	120	82	24	55	2	28	51	5	23	4	20
20	130	90	26	63		32	60				
25	150	102	28	73		37	67		27		24
32	160	115	30	86		43	78				
40	170	124	31	91	3	55	90				
50	210	160	37	129		63	108			8	
65	260	203	45	167		90	140	8	30		27
80	290	230	51	190		97	160		33		30
100	360	292	63	245		115	204		40		36
125	385	318	73	271		145	237	10	46	12	42
150	440	360	79	306		175	270				
(175)	475	394	81	340		218	301				
200	535	440	89	380		225	340		52		48

Примечание к табл. 1—4. Условные проходы, указанные в скобках, применять не рекомендуется.

2. ТЕХНИЧЕСКИЕ ТРЕБОВАНИЯ

2.1. Присоединительные размеры фланцев — по ГОСТ 1234—67.

2.2. Фланцы, шпильки, гайки и шайбы для фланцевых соединений должны изготовляться из материалов, указанных в табл. 5.

Таблица 5

Наименование деталей	Давление условное P_y в кгс/см²	Марки стали при температуре среды в °С			
		до 300	до 425	до 450	до 530
Фланцы	64	20Л-II и 25Л-II		20Л-III и 25Л-III	20Х5МЛ
	100, 160 и 200	25Л-III			20Х5МЛ
Шпильки	64, 100	35		30ХМА	25Х1МФ
	160 и 200	35	35Х		
Гайки	64, 100	25			30ХМА
	160 и 200	25	35	35Х	
Шайбы	64, 100, 160 и 200	10 и 20			15ХМ

Марки материалов: сталь 20Л-II, 25Л-II, 20Л-III, 25Л-III — по ГОСТ 977—75; сталь 10, 20, 25 и 35 — по ГОСТ 1050—74; сталь 15ХМ, 35Х, 35ХМА по ГОСТ 4543—71; сталь 20Х5МЛ — по ГОСТ 2176—77; сталь 25Х1МФ — по ГОСТ 20072—74.

Легированные стали допускается применять только термически обработанные с механическими свойствами, соответствующими требованиям стандартов.

2.3. Допускается применение легированных сталей других марок — по технической документации, утвержденной в установленном порядке.

2.4. Размеры необработанных поверхностей выполнять — по III классу точности ГОСТ 2009—55.

2.5. Предельные отклонения от номинального размера h:

а) при $h=2$ мм — $\pm 0{,}5$ мм;

б) при $h>2$ мм — $\pm 1{,}0$ мм.

2.6. Предельные отклонения от номинальных размеров:

а) D_7 — $\pm 0{,}75$;

б) b и D_2 — по B_7.

2.7. Фланцы рассчитаны на применение в соединениях линзовых прокладок из углеродистых или легированных сталей.

2.8. Вместо проточки под гайки (головки болтов) у фланцев допускается производить местную подторцовку.

2.9. Неуказанные размеры и допуски — по технической документации, утвержденной в установленном порядке.

СОДЕРЖАНИЕ

ГОСТ 1233—67	Фланцы арматуры, соединительных частей и трубопроводов на P_y от 1 до 200 кгс/см². Типы	3
ГОСТ 1234—67	Фланцы арматуры, соединительных частей и трубопроводов на P_y от 1 до 200 кгс/см². Присоединительные размеры	4
ГОСТ 1235—67	Фланцы с соединительным выступом литые из серого чугуна на P_y от 1 до 16 кгс/см². Конструкция, размеры и технические требования	16
ГОСТ 12815—67	Фланцы с выступом или впадиной литые из серого чугуна на P_y от 1 до 16 кгс/см². Конструкция, размеры и технические требования	23
ГОСТ 12816—67	Фланцы с шипом или пазом литые из серого чугуна на P_y от 1 до 16 кгс/см². Конструкция, размеры и технические требования	29
ГОСТ 12817—67	Фланцы с соединительным выступом литые из ковкого чугуна на P_y от 16 до 40 кгс/см². Конструкция, размеры и технические требования	35
ГОСТ 12818—67	Фланцы с выступом или впадиной литые из ковкого чугуна на P_y от 16 до 40 кгс/см². Конструкция, размеры и технические требования	38
ГОСТ 12819—67	Фланцы с шипом или пазом литые из ковкого чугуна на P_y от 16 до 40 кгс/см². Конструкция, размеры и технические требования	41
ГОСТ 12820—67	Фланцы без выступа литые стальные на P_y от 16 до 40 кгс/см². Конструкция, размеры и технические требования	44
ГОСТ 12821—67	Фланцы с соединительным выступом литые стальные на P_y от 16 до 200 кгс/см². Конструкция, размеры и технические требования	49
ГОСТ 12822—67	Фланцы с выступом или впадиной литые стальные на P_y от 16 до 200 кгс/см². Конструкция, размеры и технические требования	59
ГОСТ 12823—67	Фланцы с шипом или пазом литые стальные на P_y от 16 до 100 кгс/см². Конструкция, размеры и технические требования	68
ГОСТ 12824—67	Фланцы под линзовую прокладку литые стальные на P_y от 64 до 200 кгс/см². Конструкция, размеры и технические требования	76
ГОСТ 12825—67	Фланцы под прокладку овального сечения литые стальные на P_y от 64 до 200 кгс/см². Конструкция, размеры и технические требования	81
ГОСТ 12826—67	Фланцы без выступа стальные с шейкой на резьбе на P_y от 1 до 16 кгс/см². Конструкция, размеры и технические требования	86
ГОСТ 1245—67	Фланцы с соединительным выступом стальные с шейкой на резьбе на P_y от 1 до 16 кгс/см². Конструкция, размеры и технические требования	89

ГОСТ 12827—67 Фланцы без выступа стальные плоские приварные на P_y от 1 до 25 кгс/см². Конструкция, размеры и технические требования 92
ГОСТ 1255—67 Фланцы с соединительным выступом стальные плоские приварные на P_y от 1 до 25 кгс/см². Конструкция, размеры и технические требования 100
ГОСТ 12828—67 Фланцы с выступом или впадиной стальные плоские приварные на P_y от 1 до 25 кгс/см². Конструкция, размеры и технические требования 107
ГОСТ 12829—67 Фланцы без выступа стальные приварные встык на P_y от 1 до 40 кгс/см². Конструкция, размеры и технические требования 121
ГОСТ 12830—67 Фланцы с соединительным выступом стальные приварные встык на P_y от 1 до 200 кгс/см². Конструкция, размеры и технические требования 136
ГОСТ 12831—67 Фланцы с выступом или впадиной стальные приварные встык на P_y от 1 до 200 кгс/см². Конструкция, размеры и технические требования 156
ГОСТ 12832—67 Фланцы с шипом или пазом стальные приварные встык на P_y от 1 до 100 кгс/см². Конструкция, размеры и технические требования 177
ГОСТ 12833—67 Фланцы под прокладку овального сечения стальные приварные встык на P_y от 64 до 200 кгс/см². Конструкция, размеры и технические требования 195
ГОСТ 12835—67 Фланцы под линзовую прокладку стальные приварные встык на P_y от 64 до 200 кгс/см². Конструкция, размеры и технические требования 205
ГОСТ 1268—67 Фланцы стальные свободные на приварном кольце на P_y от 1 до 25 кгс/см². Конструкция, размеры и технические требования 212
ГОСТ 12834—67 Фланцы с выступом или впадиной стальные свободные на приварном кольце на P_y от 1 до 25 кгс/см². Конструкция, размеры и технические требования . . . 222
ГОСТ 1272—67 Фланцы стальные свободные на отбортованной трубе на P_y 1; 2,5 и 6 кгс/см². Конструкция, размеры и технические требования 234
ГОСТ 12836—67 Заглушки с соединительным выступом фланцевые стальные на P_y от 1 до 40 кгс/см². Конструкция, размеры и технические требования 237
ГОСТ 12837—67 Заглушки с выступом фланцевые стальные на P_y от 40 до 200 кгс/см². Конструкция, размеры и технические требования 246
ГОСТ 12838—67 Заглушки с шипом фланцевые стальные на P_y от 1 до 40 кгс/см². Конструкция, размеры и технические требования 254
ГОСТ 12839—67 Заглушки под прокладку овального сечения фланцевые стальные на P_y 64 и 100 кгс/см². Конструкция, размеры и технические требования 263
ГОСТ 6972—67 Фланцы и заглушки фланцевые арматуры, соединительных частей и трубопроводов. Маркировка, упаковка и транспортирование 269

ФЛАНЦЫ АРМАТУРЫ, СОЕДИНИТЕЛЬНЫХ ЧАСТЕЙ И ТРУБОПРОВОДОВ. ЗАГЛУШКИ ФЛАНЦЕВЫЕ

Редактор *М. В. Глушкова*
Технический редактор *О. Н. Никитина*
Корректор *А. Г. Старостин*

Сдано в наб. 12.11.78 Подп. в печ. 09.01.79 17,0 п. л.+вкл. 0,125 п.
13.80 уч.-изд. л. +вкл. 0,08 уч.-изд. л. Тир. 20000 Цена 70 к

Ордена «Знак Почета» Издательство стандартов. Москва, Д-557, Новопресненский пер.
Тип «Московский печатник». Москва, Лялин пер., 6. Зак. 1527

gost.e-ecolog.ru

©Издательство стандартов, 19