УДК 621.315.684:006.354 Группа Е71

ГОСУДАРСТВЕННЫЙ СТАНДАРТ СОЮЗА ССР

ЗАЖИМЫ КОНТАКТНЫЕ НАБОРНЫЕ С ГНЕЗДОВЫМИ ВЫВОДАМИ

Конструкция, основные параметры и размеры

Terminal contact blocs with socket terminals. Design, main parameters and dimensions

ГОСТ 25705—83

ОКП 34 2490

Постановлением Государственного комитета СССР по стандартам от 7 апреля 1983 г. № 1660 срок действия установлен

с 01.01. 85
до 01.01. 90

Несоблюдение стандарта преследуется по закону

1. Настоящий стандарт устанавливает конструкцию, основные параметры и размеры контактных наборных проходных и мостиковых зажимов с выводами: гнездовыми под накрутку под соединитель, под пайку и комбинированными по ГОСТ 19132—80 (в дальнейшем «зажимы)», скрепляемых в разборные блоки и предназначенных для присоединения и ответвления проводников из меди, алюминиевых сплавов сечением от 0,12 до 150 мм², и перегородки зажимов.

Технические требования, область распространения и применения по ГОСТ 19132—80.

2. В зависимости от конструкции хвостовой части корпусов зажимов, с помощью которой проводится установка их на рейку, стандарт устанавливает два типа зажимов:

1 — с хвостовой частью, имеющей пружину со скобой;

2 — с пружинящей хвостовой частью.

3. Конструкция, основные параметры и размеры зажимов, скрепляемых в блоки, должны соответствовать указанным на черт. 1—54 и табл. 1—5.

Издание официальное ★ Перепечатка воспрещена

© Издательство стандартов, 1983

gost.e-ecolog.ru

Зажимы проходные. Тип 1

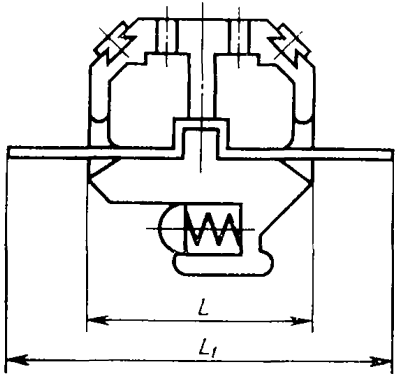

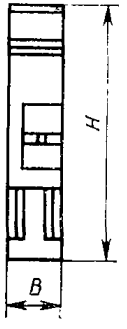

Черт. 1

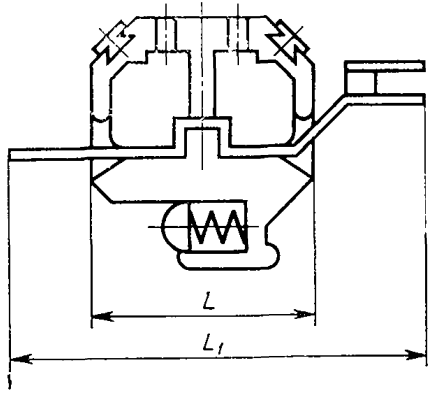

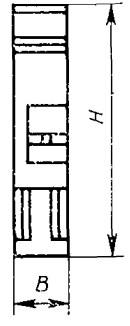

Черт. 2

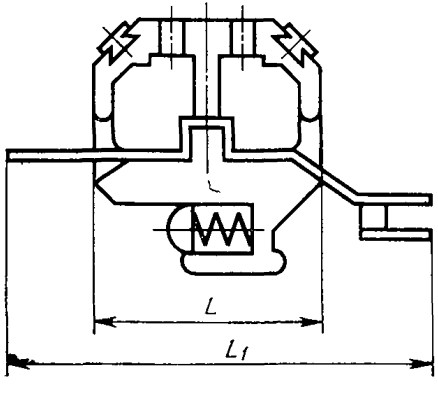

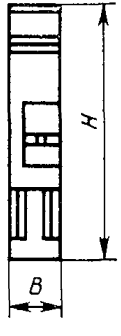

Черт. 3

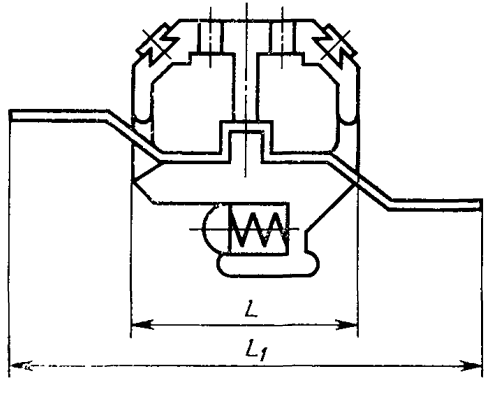

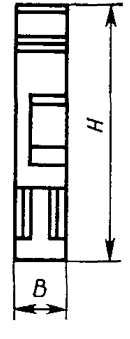

Черт. 4

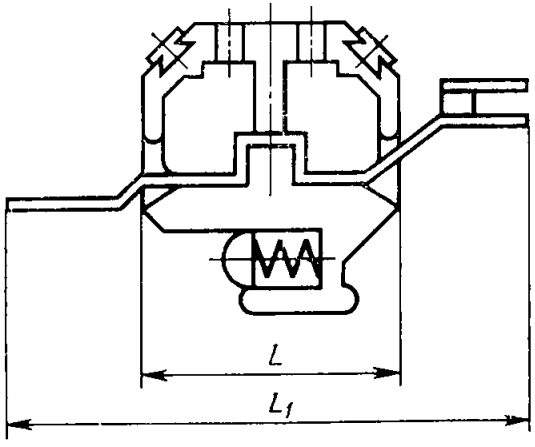

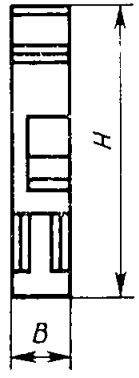

Черт. 5

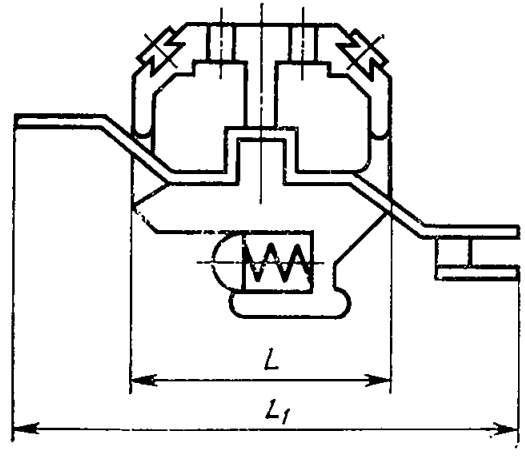

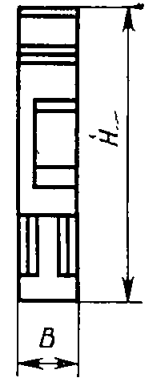

Черт. 6

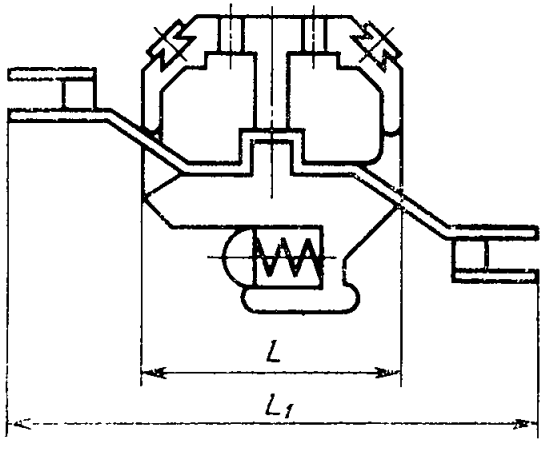

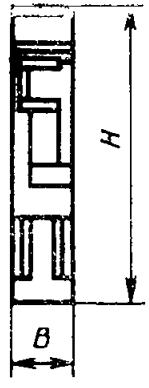

Черт. 7

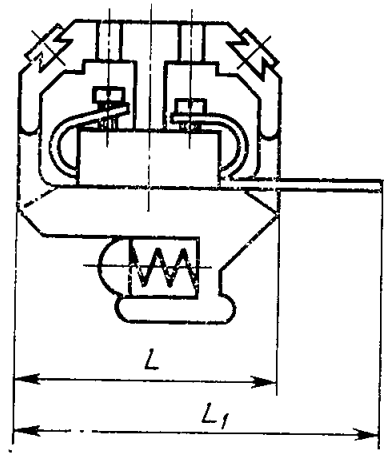

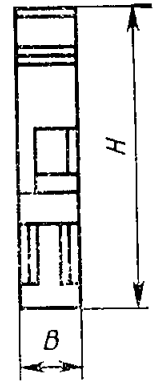

Черт. 8

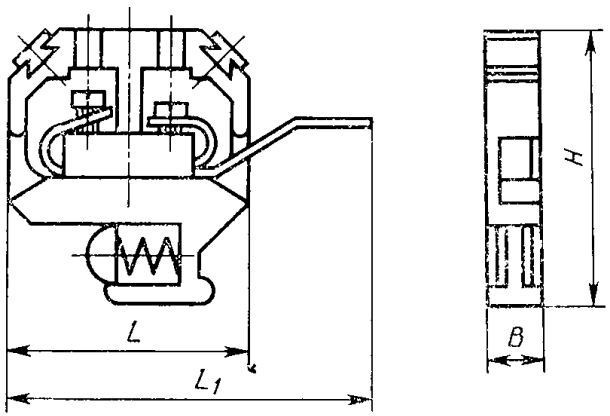

Черт. 9

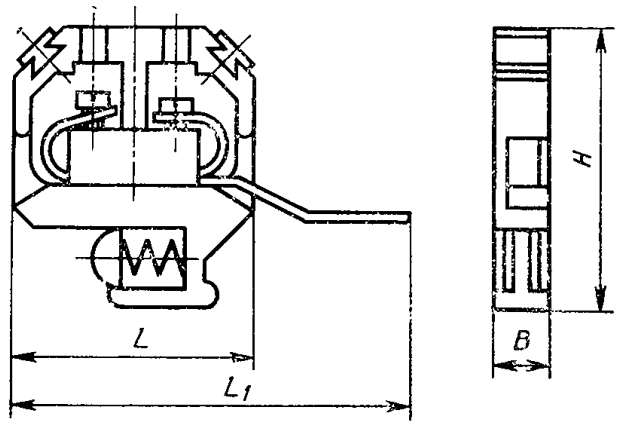

Черт. 10

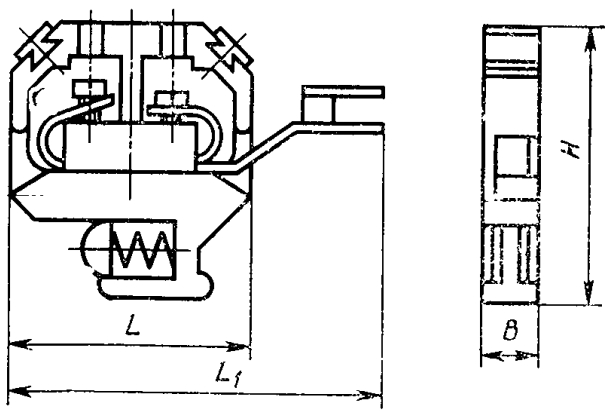

Черт. 11

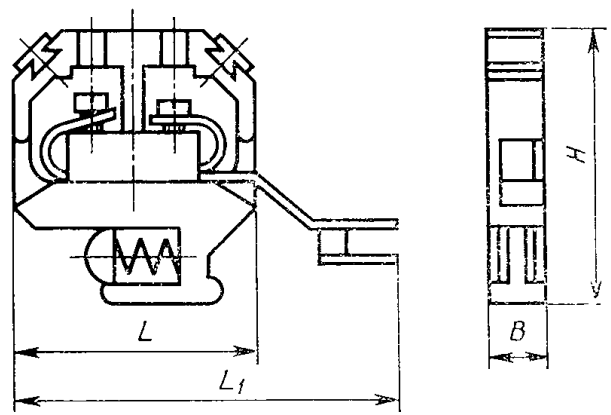

Черт. 12

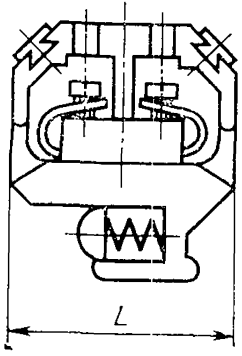

Черт. 13

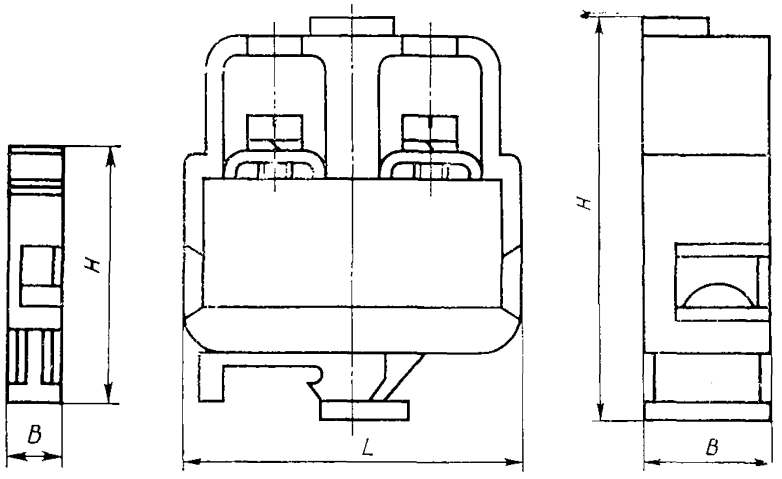

Черт. 14

Зажимы проходные. Тип 2

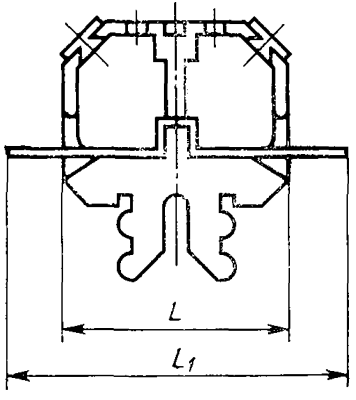

Черт. 15

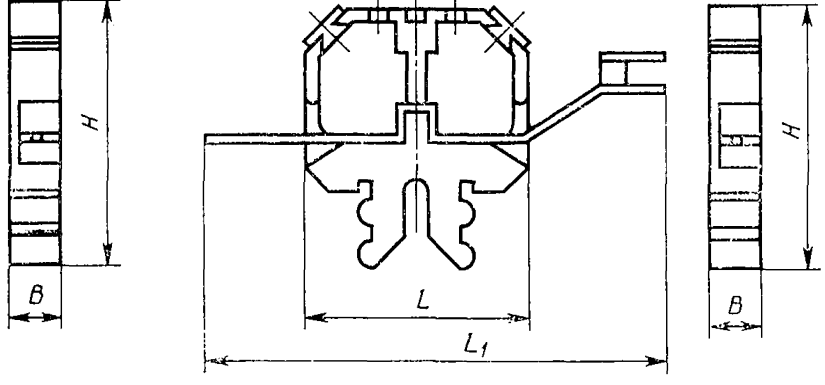

Черт. 16

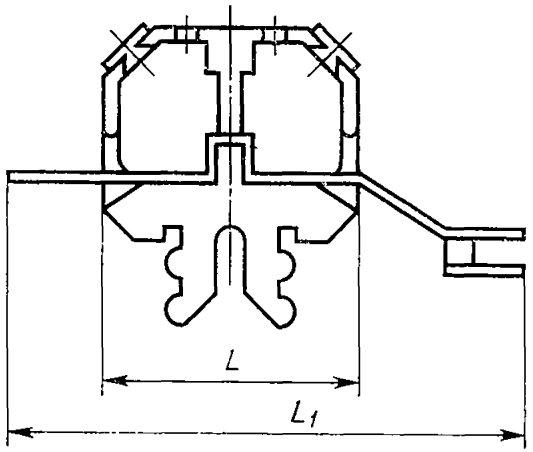

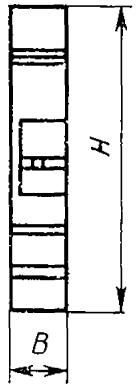

Черт. 17

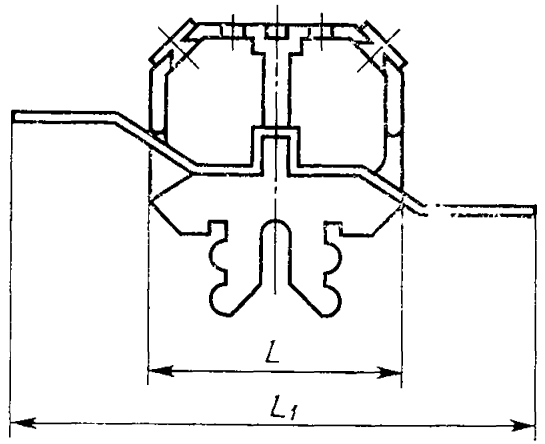

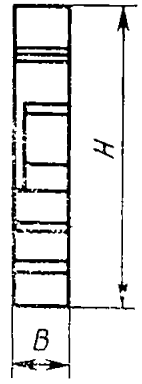

Черт. 18

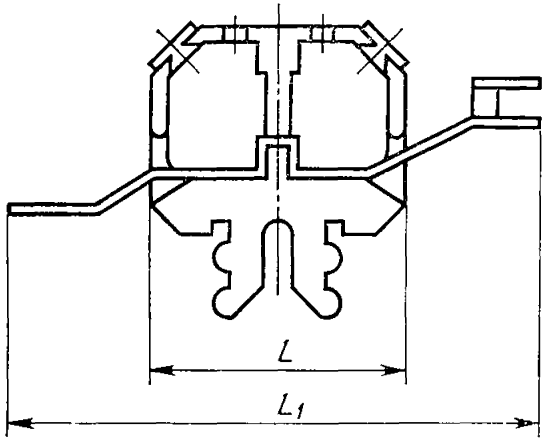

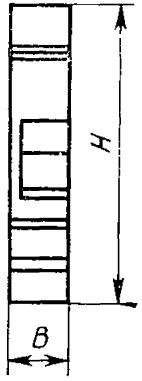

Черт. 19

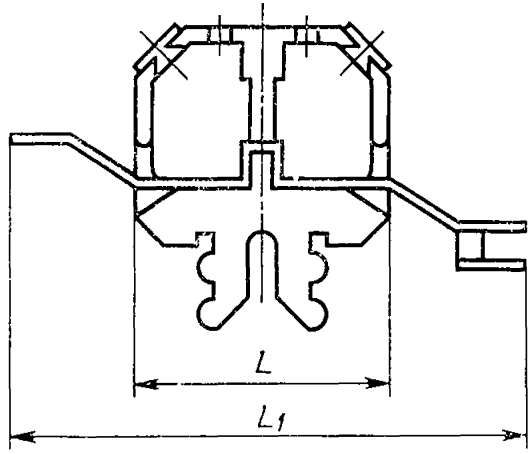

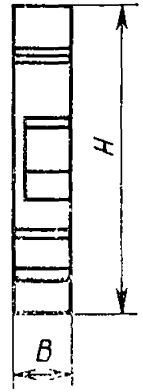

Черт. 20

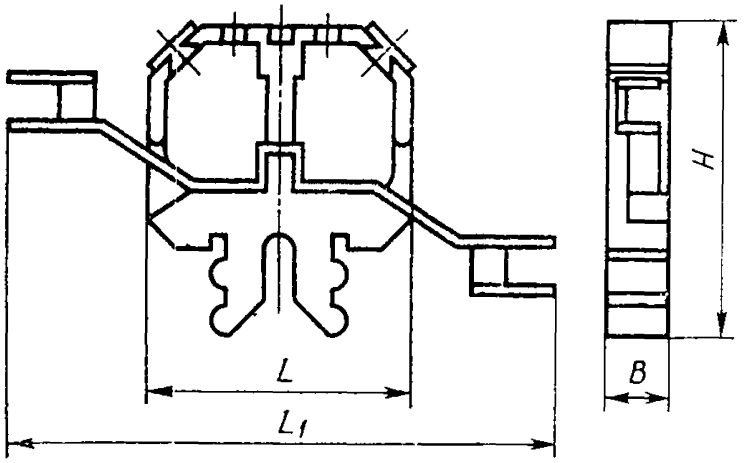

Черт. 21

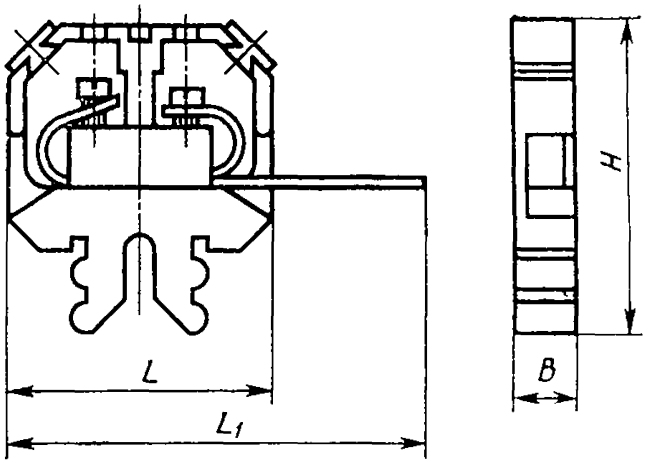

Черт. 22

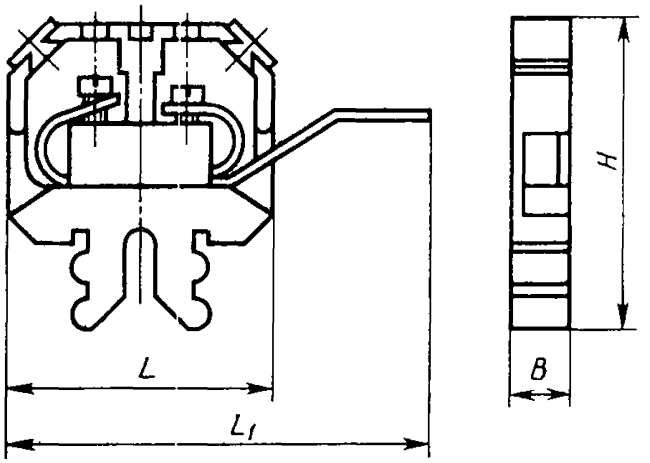

Черт. 23

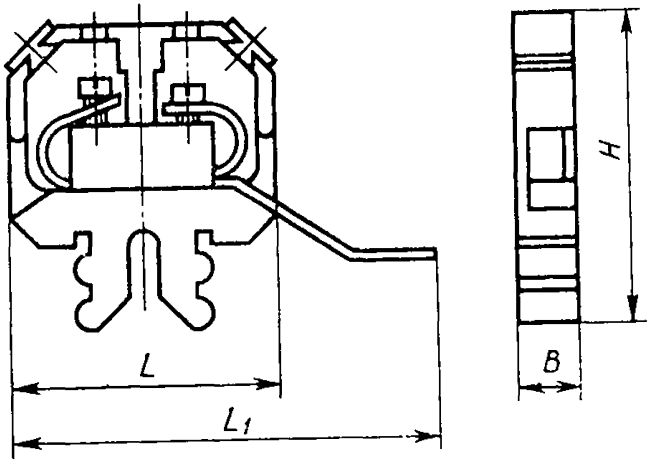

Черт. 24

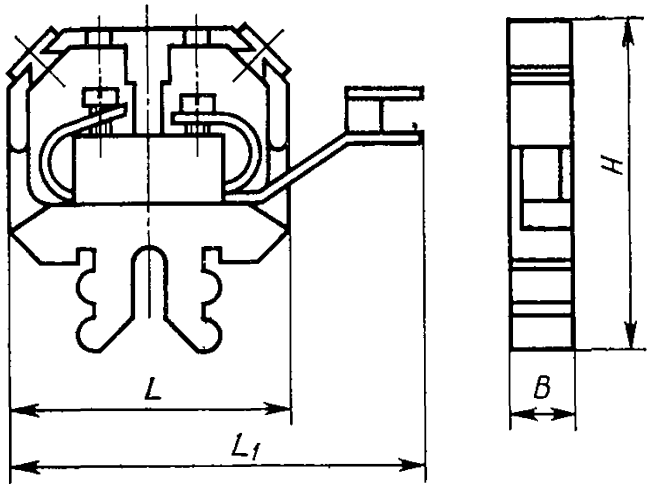

Черт. 25

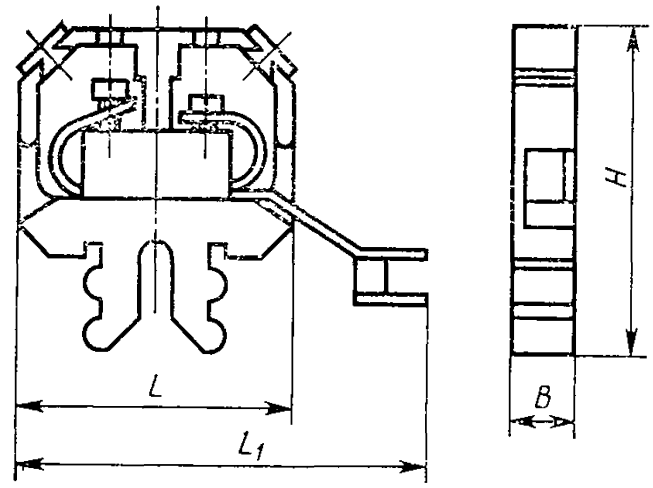

Черт. 26

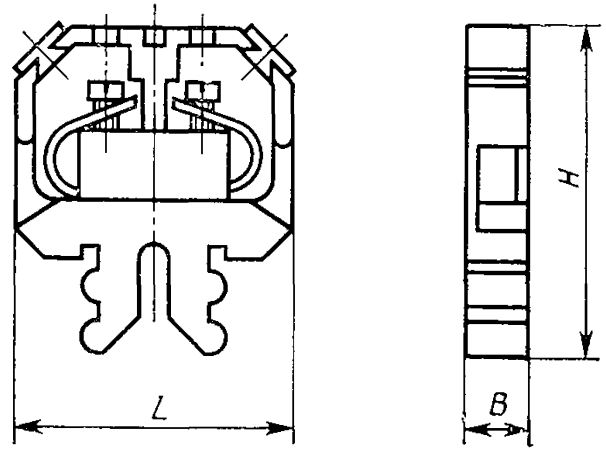

Черт. 27

Зажимы мостиковые. Тип 1

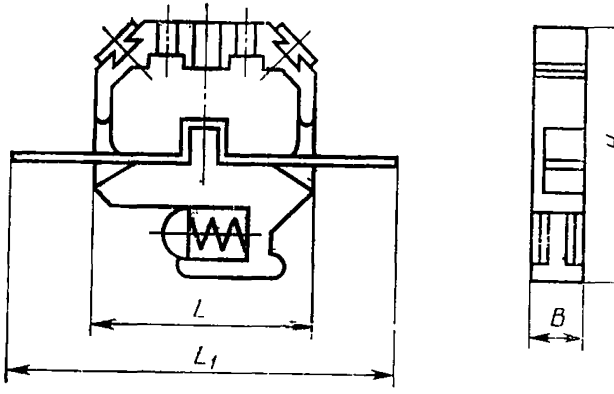

Черт. 28

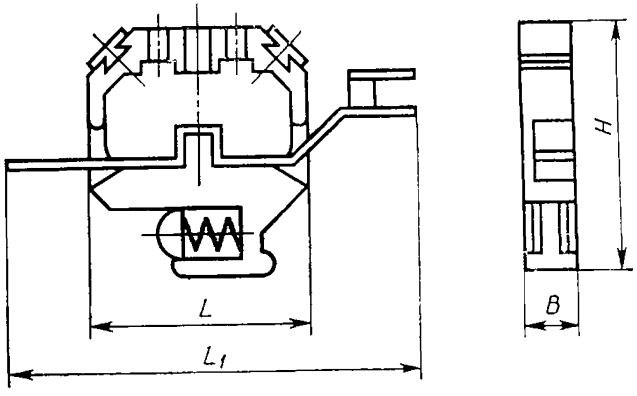

Черт. 29

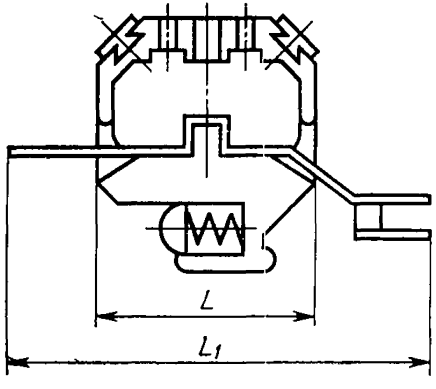

Черт. 30

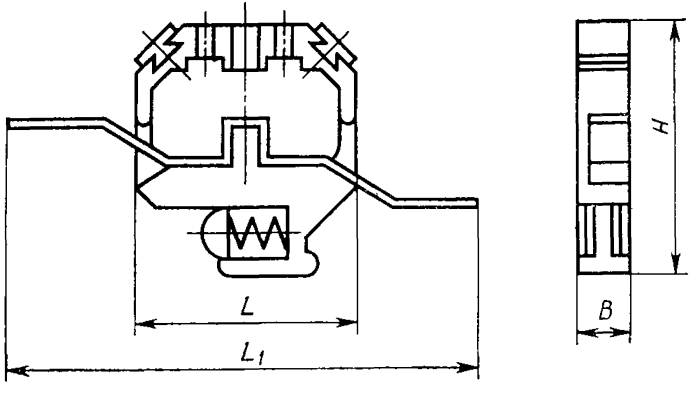

Черт. 31

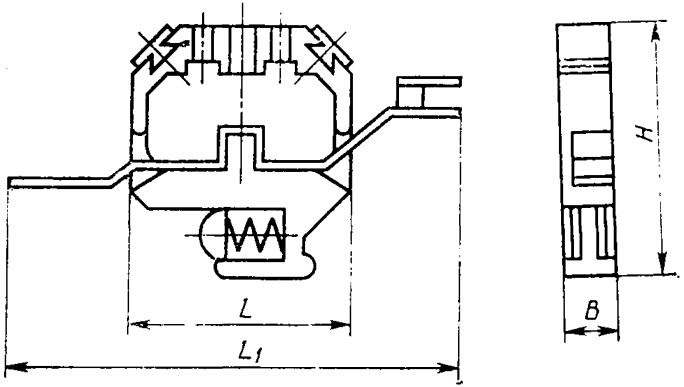

Черт. 32

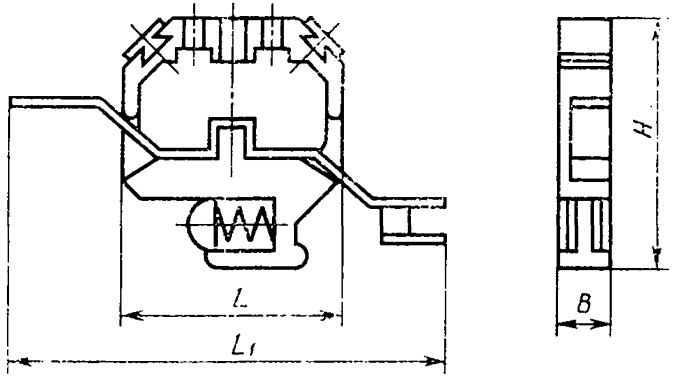

Черт. 33

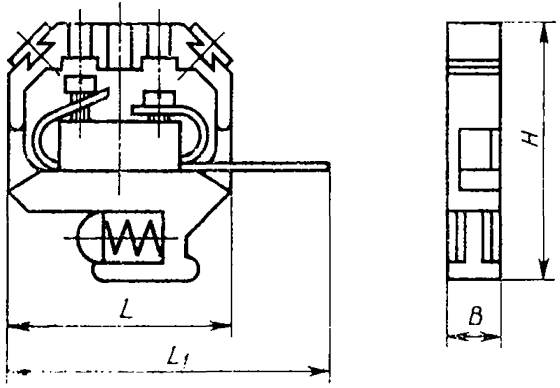

Черт. 34

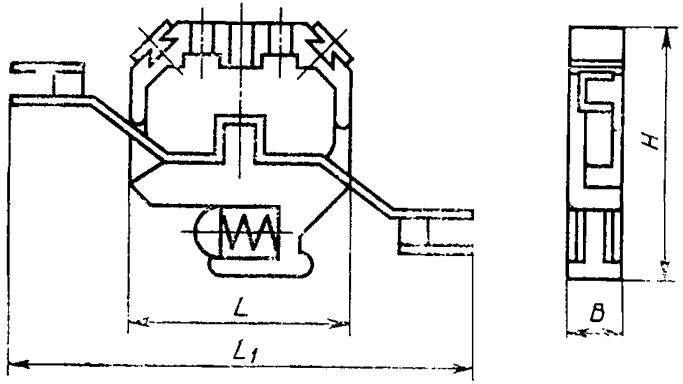

Черт. 35

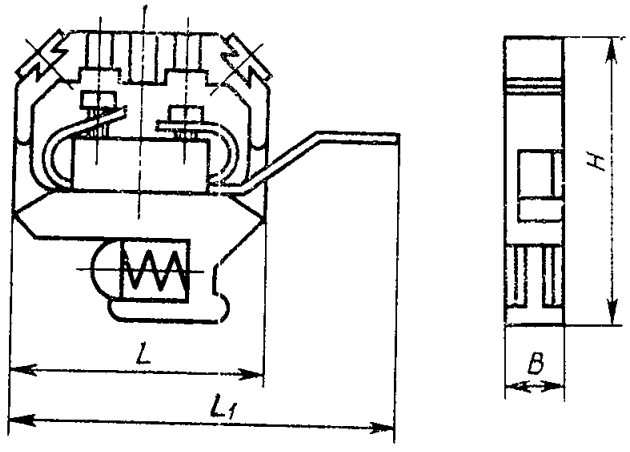

Черт. 36

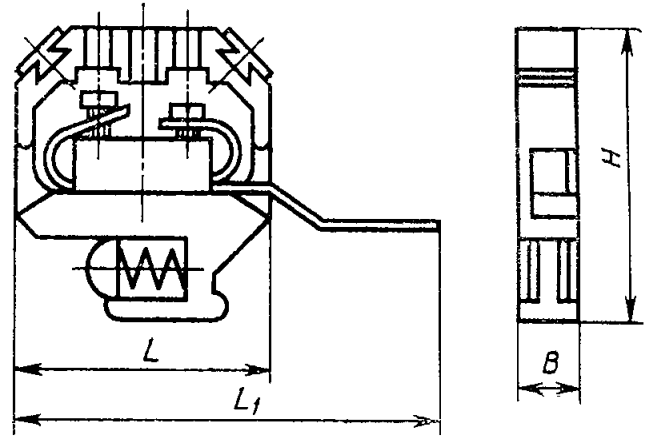

Черт. 37

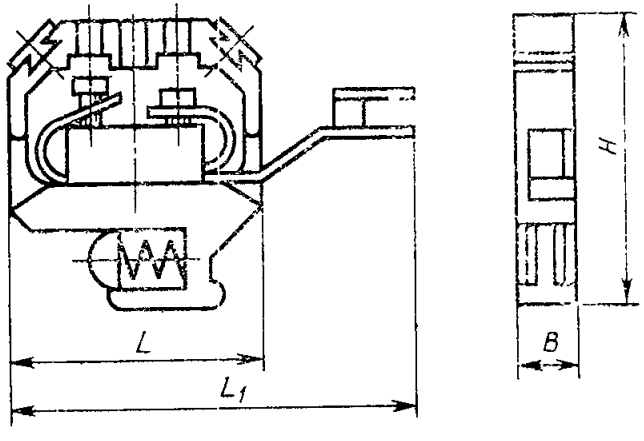

Черт. 38

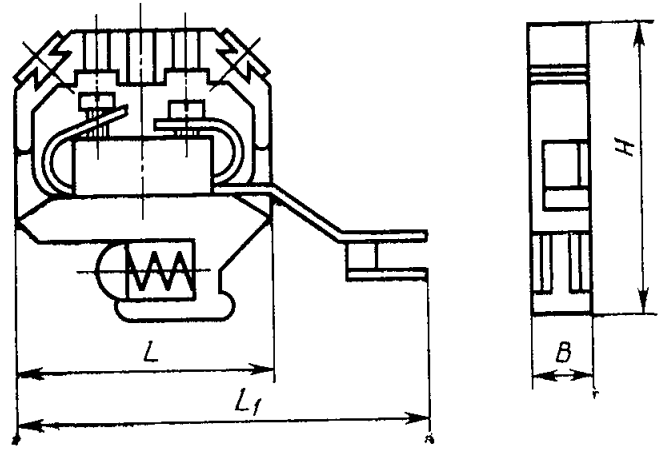

Черт. 39

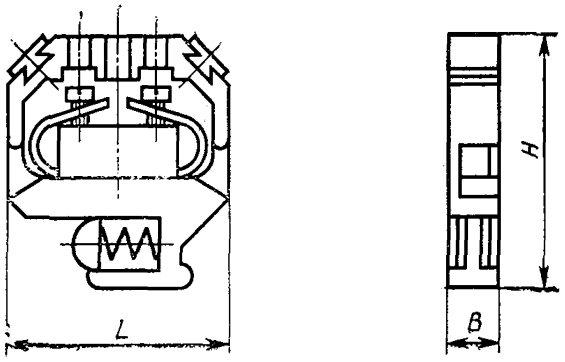

Черт. 40

Зажимы мостиковые. Тип 2

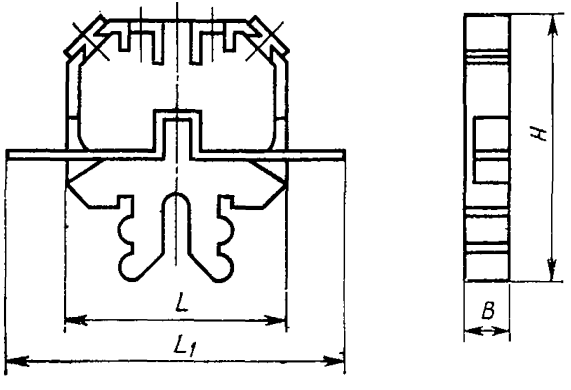

Черт. 41

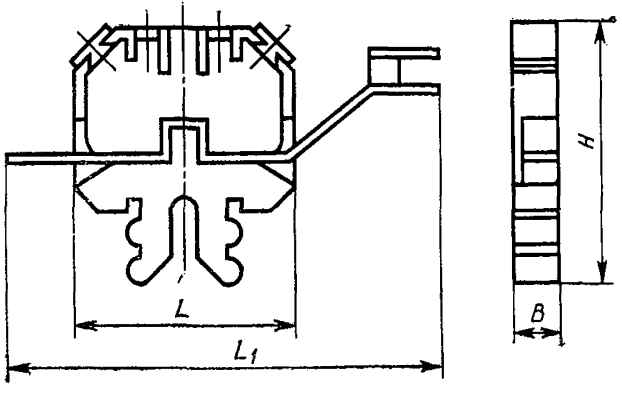

Черт. 42

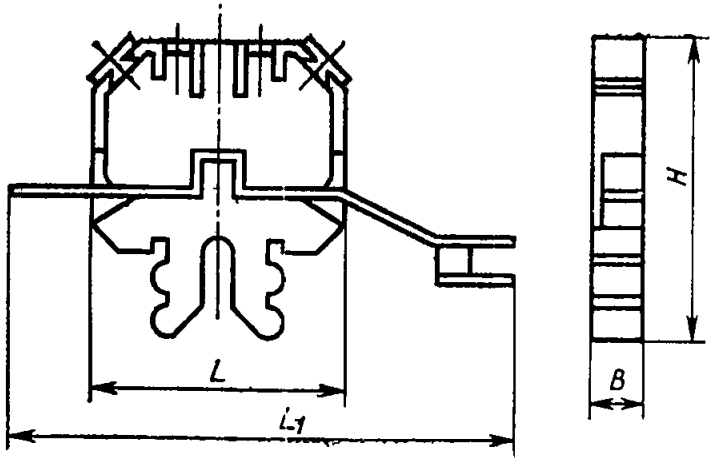

Черт. 43

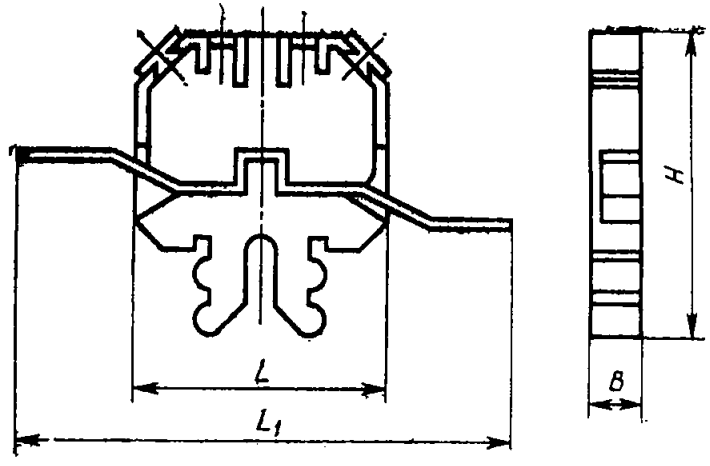

Черт. 44

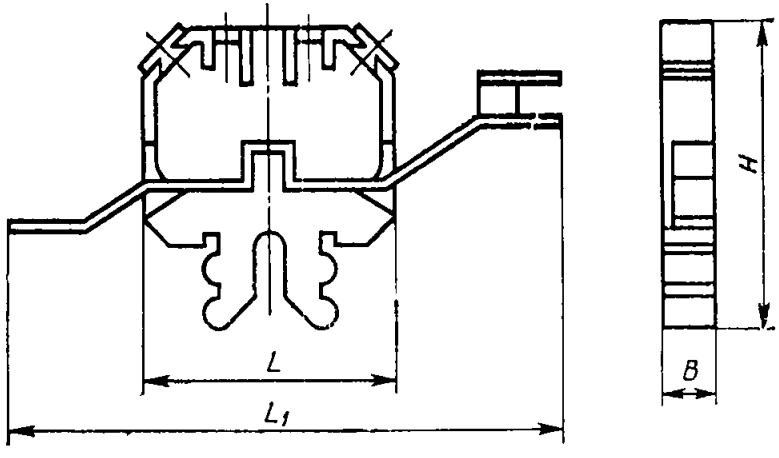

Черт. 45

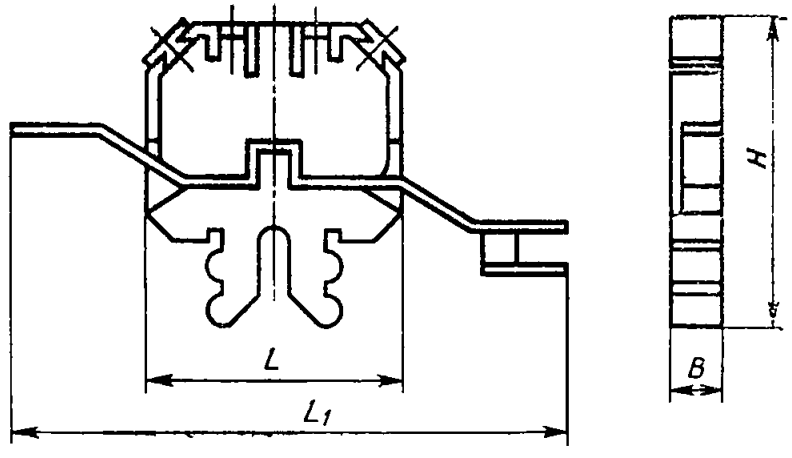

Черт. 46

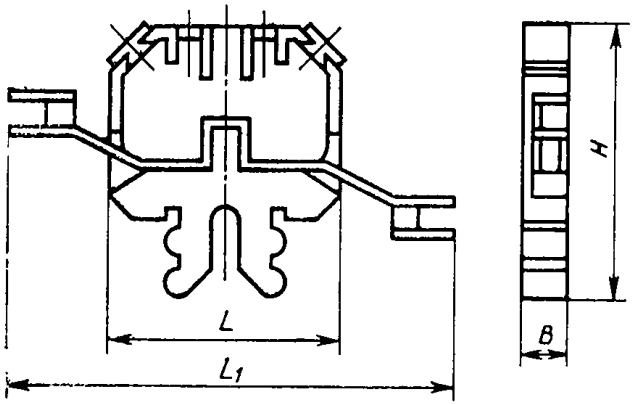

Черт. 47

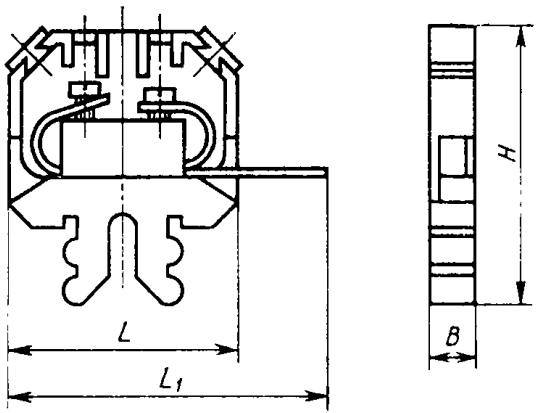

Черт. 48

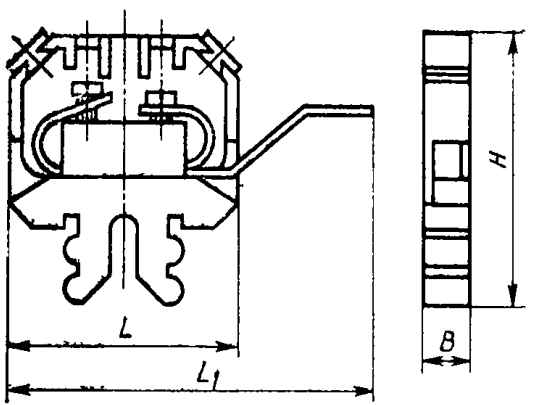

Черт. 49

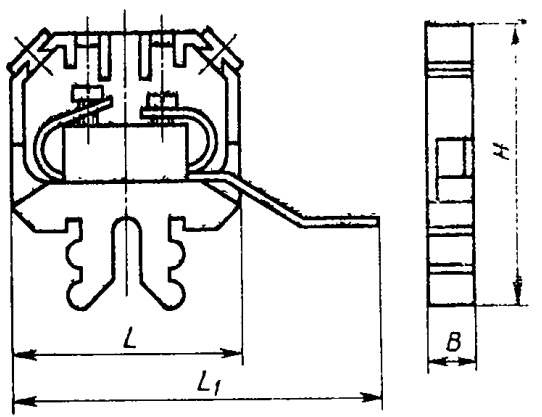

Черт. 50

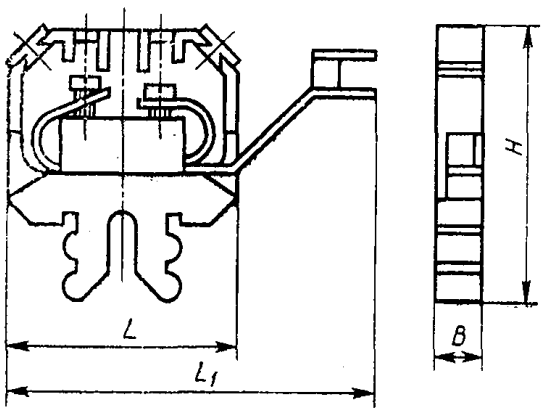

Черт. 51

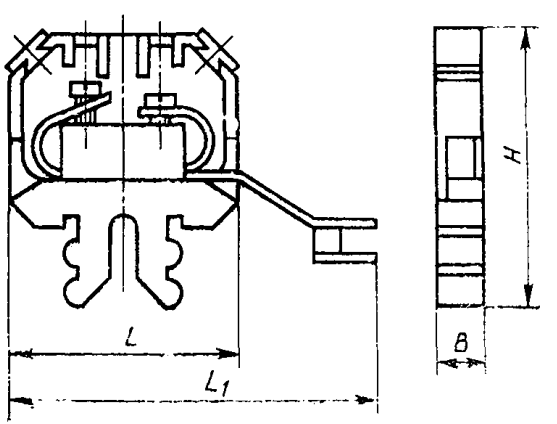

Черт. 52

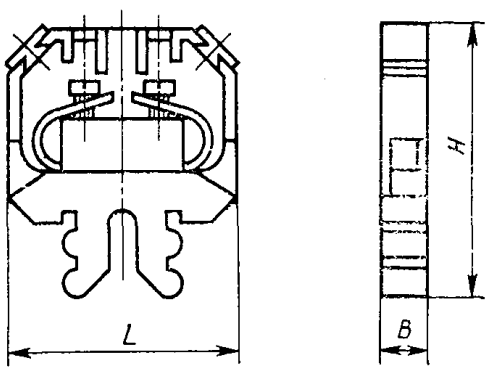

Черт. 53

Блоки зажимов

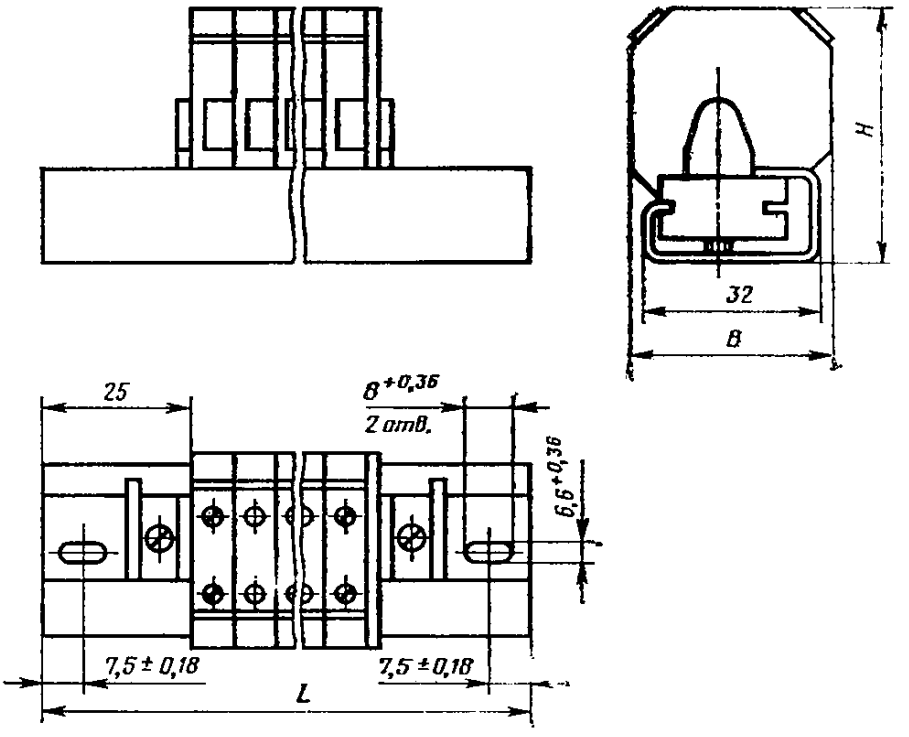

Черт. 54

Таблица 1

Зажимы проходные. Тип 1

Конструктивное исполнение выводов зажима и способ присоединения проводника	Номинальный ток, А	Номинальное сечение зажима, мм²	Диаметр контактного винта		Размеры, мм								Номер чертежа	Масса, кг, не более
					L		L_1		B		H			
			Номин.	Пред. откл.	Номин.	Пред откл.	Номин.	Пред. откл.	Номин.	Пред. откл.	Номин.	Пред. откл.		
Накрутка — — накрутка	10	0,5	—	—	36	−0,62	78,0	−0,74	6,8	−0,15	45,5	−0,62	1	0,013
Накрутка — — соединитель «вверх»		2,5					74,0						2	0,012
Накрутка — — соединитель «вниз»													3	
Пайка — пайка	16	—			—		75,0		—		—		4	0,014
	25	4,0			40		78,0		8,5		48,5			0,017
Пайка «вниз» — — соединитель «вверх»	16	2,5			36				6,8		45,5		5	0,014
	25	4,0			40		81,0	−0,87	8,5		48,5			0,017
Пайка «вверх» — — соединитель «вниз»	16	2,5			36		67,5		6,8		45,5		6	0,015
	25	4,0			40		71,5		8,5		48,5			0,017
Соединитель — — соединитель	16	2,5			36		70,5	−0,74	6,8		45,5		7	0,015
	25				40		74,5		8,5		48,5			0,017
Винт — накрутка	10	4,0	M3	7q	36		56,5		6,8		45,5		8	0,018

Продолжение табл. 1

Конструктивное исполнение выводов зажима и способ присоединения проводника	Номинальный ток, А	Номинальное сечение зажима, мм²	Диаметр контактного винта		Размеры, мм								Номер чертежа	Масса, кг, не более
					L		L_1		B		H			
			Номин.	Пред. откл.	Номин.	Пред. откл.	Номин	Пред. откл.	Номин.	Пред. откл.	Номин.	Пред. откл.		
Винт — пайка «вверх»	16	4,0	М3	7q	36	—0,62	50,5	—0,74	6,8	—0,15	45,5	—0,62	9	0,018
	25	10,0	М4		40		54,5		8,5		48,5			0,027
Винт — пайка «вниз»	16	4,0	М3		36		60,5		6,8		45,5		10	0,019
	25	10,0	М4		40		64,0		8,5		48,5			0,028
Винт — соединитель «вверх»	16	4,0	М3		36		53,5		6,8		45,5		11	0,019
	25	10,0	М4		40		57,0		8,5		48,5			0,027
Винт — соединитель «вниз»	16	4,0	М3		36		53,5		6,8		45,5		12	0,019
	25	10,0	М4		40		57,0		8,5		48,5			0,027
Винт — винт	25	4,0	М3		36		—	—	6,8		45,5		13	0,019
	40	10	М4		40				8,5		48,5			0,027
	63	16	М5						10,5					0,034
	80	25,0	М6		46				12,5	—0,18	55,5	—0,74		0,056
	100	35,0							15,5					0,064
	125				70	—0,74			19,0	—0,21	68,5		14	0,147
	200	95,0	М8		80				25,0		80,5	—0,87		0,310
	320	150,0			90	—0,87			32,0	—0,25	90,5			0,478

Таблица 2

Зажимы проходные. Тип 2

Конструктивное исполнение выводов зажима и способ присоединения проводника	Номинальный ток, А	Номинальное сечение зажима, мм²	Диаметр контактного винта		Размеры, мм								Номер чертежа	Масса, кг, не более
					L		L_1		B		H			
			Номин.	Пред. откл.	Номин	Пред. откл.	Номин.	Пред. откл.	Номин.	Пред. откл.	Номин	Пред. откл		
Накрутка — — накрутка	10	0,5	—	—	36	—0,62	78,0	—0,74	6,8	—0,15	44	—0,62	15	0,009
Накрутка — — соединитель «вверх»		2,5					74,0						16	0,010
Накрутка — — соединитель «вниз»													17	0,010
Пайка — пайка	16						75,0						18	0,010
	25	4,0			40		78,0		8,5		47			0,012
Пайка «вниз» — — соединитель «вверх»	16	2,5			36				6,8		44		19	0,011
	25	4,0			40		81,0	—0,87	8,5		47			0,014
Пайка «вверх» — — соединитель «вниз»	16	2,5			36		67,5	—0,74	6,8		44		20	0,012
	25	4,0			40		71,5		8,5		47			0,014

Продолжение табл. 2

Конструктивное исполнение выводов зажима и способ присоединения проводника	Номинальный ток, А	Номинальное сечение зажима, мм²	Диаметр контактного винта		Размеры, мм								Номер чертежа	Масса, кг, не более
					L		L_1		B		H			
			Номин.	Пред. откл.	Номин.	Пред. откл.	Номин.	Пред. откл.	Номин.	Пред. откл.	Номин.	Пред. откл.		
Соединитель — соединитель	16	2,5	—	—	36		70,5		6,8		44		21	0,011
	25				40		74,5		8,5		47			0,014
Винт — накрутка	10	4,0	M3		36		56,5		6,8		44		22	0,015
Винт — пайка «вверх»	16						50,5			—0,15			23	0,017
	25	10,0	M4		40		54,0	—0,74	8,5		47			0,023
Винт — пайка «вниз»	16	4,0	M3		36		60,5		6,8		44		24	0,018
	25	10,0	M4		40		64,0		8,5		47	—0,62		0,024
Винт — соединитель «вверх»	16	2,5	M3		36	—0,62	53,5		6,8		44		25	0,018
	25	4,0	M4	7q	40		57,0		8,5		47			0,024
Винт — соединитель «вниз»	16	2,5	M3		36		53,5		6,8		44		26	0,018
	25	4,0	M4		40		57,0		8,5		47			0,024
Винт — винт	25	4,0	M3		36				6,8		44		27	0,013
	40	10	M4		40				8,5	—0,18	47			0,020
	63	16	M5				—	—	10,5					0,025
	80	25,0	M6		46				12,5		54	—0,74		0,040
	100	35,0							15,5					0,050

Таблица 3

Зажимы мостиковые. Тип 1

Конструктивное исполнение выводов зажима и способ присоединения проводника	Номинальный ток, А	Номинальное сечение зажима, мм²	Диаметр контактного винта		Размеры, мм								Номер чертежа	Масса, кг, не более
					L		L_1		B		H			
			Номин.	Пред. откл.	Номин.	Пред. откл.	Номин.	Пред. откл.	Номин.	Пред. откл.	Номин.	Пред. откл.		
Накрутка — — накрутка	10	0,5	—	—	40	−0,62	78,0	−0,74	6,8	−0,15	45,5	−0,62	28	0,013
Накрутка — соединитель «вверх»		2,5					74,0						29	0,014
Накрутка — соединитель «вниз»													30	0,014
Пайка — пайка	16						75,0						31	0,014
	25	4,0			44		78,0		8,5		48,5			0,017
Пайка «вниз» — — соединитель «вверх»	16	2,5			40				6,8		45,5		32	0,015
	25	4,0			44		81,0	−0,87	8,5		48,5			0,017
Пайка «вверх» — — соединитель «вниз»	16	2,5			40		67,5	−0,74	6,8		45,5		33	0,015
	25	4,0			44		71,5		8,5		48,5			0,017
Соединитель — — соединитель	16	2,5			40		70,5		6,8		45,5		34	0,015
	25	4,0			44		74,5		8,5		48,5			0,017

Продолжение табл. 3

Конструктивное исполнение выводов зажима и способ присоединения проводника	Номинальный ток, А	Номинальное сечение зажима, мм²	Диаметр контактного винта		Размеры, мм								Номер чертежа	Масса, кг, не более
					L		L_1		B		H			
			Номин.	Пред. откл.	Номин.	Пред. откл.	Номин.	Пред. откл.	Номин.	Пред. откл.	Номин.	Пред. откл.		
Винт — накрутка	10	4,0	М3	7q	40	—0,62	58,5	—0,74	6,8	—0,15	45,5	—0,62	35	0,020
Винт — пайка «вверх»	16						52,5						36	0,020
	25	10,0	М4		44		56,0		8,5		48,5			0,029
Винт — пайка «вниз»	16	4,0	М3		40		62,5		6,8		45,5		37	0,021
	25	10,0	М4		44		66,0		8,5		48,5			0,030
Винт — соединитель «вверх»	16	4,0	М3		40		55,5		6,8		45,5		38	0,021
	25	10,0	М4		44		59,0		8,5		48,5			0,029
Винт — соединитель «вниз»	16	4,0	М3		40		55,5		6,8		45,5		39	0,021
	25	10,0	М4		44		59,0		8,5		48,5			0,029
Винт — винт	25	4,0	М3		40		—	—	6,8		45,5		40	0,019
	40	10,0	М4		44				8,5		48,5			0,027
	63	16	М5						10,5					0,034
	80	25	М6		50	—0,74			12,5		55,5	—0,74		0,056
	100	35,0							15,3					0,064

Таблица 4

Зажимы мостиковые. Тип 2

Конструктивное исполнение выводов зажима и способ присоединения проводника	Номинальный ток, А	Номинальное сечение зажима, мм²	Диаметр контактного винта		Размеры, мм								Номер чертежа	Масса, кг, не более
					L		L_1		B		H			
			Номин	Пред. откл.	Номин.	Пред. откл.	Номин.	Пред. откл.	Номин.	Пред. откл.	Номин.	Пред. откл.		
Накрутка — — накрутка	10	0,5	—	—	40	−0,62	78,0	−0,74	6,8	−0,15	44	−0,62	41	0,011
Накрутка — — соединитель «вверх»		2,5					74,0						42	0,012
Накрутка — — соединитель «вниз»													43	0,012
Пайка — пайка	16						75,0						44	0,012
	25	4,0			44		78,0		8,5		47			0,014
Пайка «вниз» — — соединитель «вверх»	16	2,5			40				6,8		44		45	0,013
	25	4,0			44		81	−0,87	8,5		47			0,016
Пайка «вверх» — — соединитель «вниз»	16	2,5			40		67,5	−0,74	6,8		44		46	0,012
	25	4,0			44		71,5		8,5		47			0,014
Соединитель — — соединитель	16	2,5			40		70,5		6,8		44		47	0,013
	25	4,0			44		75,5		8,5		47			0,016

Продолжение табл. 4

Конструктивное исполнение выводов зажима и способ присоединения проводника	Номинальный ток, А	Номинальное сечение зажима, мм²	Диаметр контактного винта		Размеры, мм								Номер чертежа	Масса, кг, не более
					L		L_1		B		H			
			Номин.	Пред. откл.	Номин.	Пред. откл.	Номин.	Пред. откл.	Номин.	Пред. откл.	Номин	Пред. откл.		
Винт — накрутка	10	4,0	М3	7q	40	−0,62	58,5	−0,74	6,8	−0,15	44	−0,62	48	0,017
Винт — пайка «вверх»	16						52,5						49	0,019
	25	10,0	М4		44		56,0		8,5		47			0,025
Винт — пайка «вниз»	16	4,0	М3		40		62,5		6,8		44		50	0,020
	25	10,0	М4		44		66,0		8,5		47			0,026
Винт — соединитель «вверх»	16	4,0	М3		40		55,5		6,8		44		51	0,020
	25	10,0	М4		44		59,0		8,5		47			0,026
Винт — соединитель «вниз»	16	4,0	М3		40		55,5		6,8		44		52	0,020
	25	10,0	М4		44		59,0		8,5		47			0,026
Винт — винт	25	4,0	М3		40		—	—	6,8		44		53	0,016
	40	10	М4		44				8,5		47			0,023
	63	16	М5						10,5					0,029
	80	25,0	М6		50	−0,74			12,5	−0,18	54	−0,74		0,048
	00	35,0							15,5					0,054

Таблица 5

Блоки зажимов

Назначение блоков зажимов	Тип зажима	Конструктивное исполнение выводов зажимов блока и способ присоединения проводников	Номинальный ток, А	Номинальное сечение зажимов блока, мм²	Количество зажимов в блоке	Размеры, мм						Масса, кг, не более
						L		B		H		
						Номин.	Пред. откл.	Номин.	Пред. откл.	Номин.	Пред. откл.	
Проходные	1	Винт — винт	25	4,0	5	90	−0,87	36	−0,62	50,5	−0,74	0,179
	2									50,0		0,164
Мостиковые	1							40		50,5		0,194
	2									50,0		0,180
Проходные	1		40	10,0		100				53,5		0,228
	2									53,0		0,208
Мостиковые	1							44		53,5		0,244
	2									53,0		0,224
Проходные	1		25	4,0	10	120	−1,00	36		50,5		0,245
	2									50,0		0,215
Мостиковые	1							40		50,5		0,304
	2									50,0		0,245
Проходные	1		40	10,0		135				53,5		0,335
	2									53,0		0,295
Мостиковые	1							44		53,5		0,395
	2									53,0		0,325

Продолжение табл. 5

Назначение блоков зажимов	Тип зажима	Конструктивное исполнение выводов зажимов блока и способ присоединения проводников	Номинальный ток, А	Номинальное сечение зажимов блока, мм²	Количество зажимов в блоке	Размеры, мм						Масса, кг, не более
						L		*B*		*H*		
						Номин	Пред. откл.	Номин.	Пред. откл.	Номин.	Пред. откл.	
Проходные	1	Винт — винт	25	4,0	20	190	—1,15	36	—0,62	50,5	—0,74	0,455
	2									50,0		0,395
Мостиковые	1							40		50,5		0,544
	2									50,0		0,455
Проходные	1		40	10,0		220				53,5		0,635
	2									53,0		0,555
Мостиковые	1							44		53,5		0,795
	2									53,0		0,615

Примечание. Поставка блоков зажимов, отличающихся от приведенных в табл. 5 (по типоисполнениям зажимов, комплектующих блоков и количеству их в блоке), производится по заказу.

4. Зажимы типа 1, изготовленные для замены устаревших конструкций, подлежащих снятию с производства, могут иметь конструкцию хвостовой части, отличающуюся от указанной на чертежах, при условии сохранения возможности их установки на рейках, приведенных в справочном приложении 6. Конструктивные элементы токоведущих частей не регламентируются.

5. Конструкция и размеры перегородок, используемых для закрепления блоков зажимов на рейках, должны соответствовать указанным на черт. 55—57 и табл. 6, 7.

6. Диапазон сечений подсоединяемых жил проводов в зависимости от номинального сечения зажимов, конструктивного исполнения выводов и способа присоединения проводников должны соответствовать указанным в обязательном приложении 1.

Перегородки. Тип 1

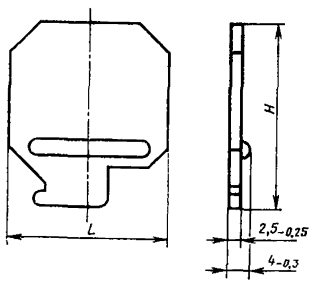

Черт. 55

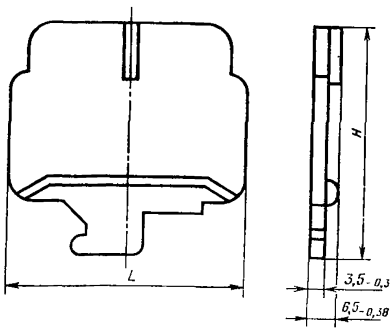

Черт. 56

Перегородки. Тип 2

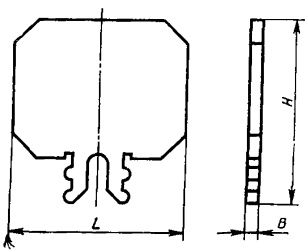

Черт. 57

Таблица 6

Перегородки. Тип 1

Номинальный ток зажима, А	Номер чертежа		Размеры, мм				Масса перегородки, кг, не более
			L		*H*		
	зажима	перегородки	Номин.	Пред. откл.	Номин.	Пред. откл.	
25	1—13	55	36	—0,62	43,0	—0,62	0,0047
40			40		46,0		0,0056
63							
80			46		53,0	—0,74	0,0075
100							
125	14	56	70	—0,74	68,5		0,0190
200			80	—0,87	80,5	—0,87	0,0270
320			90		90,5		0,0340
25	28—40	55	40	—0,62	43,0	—0,62	0,0050
40			44		46,0		0,0060
63							
80			50		53,0	—0,74	0,0080
100							

Таблица 7

Перегородки. Тип 2

Номинальный ток зажима, А	Номер чертежа	Размеры, мм						Масса перегородки, кг не более
		L		*B*		*H*		
		Номин.	Пред. откл.	Номин.	Пред. откл.	Номин.	Пред. откл.	
25	15—27	36	—0,62	2,5	—0,4	44	—0,62	0,046
40		40				47		0,0055
63								
80		46		3,0		54	—0,74	0,0075
100								
25	41—53	40		2,5		44	—0,62	0,0049
40		44				47		0,0058
63								
80		50	—0,74	3,0		54	—0,74	0,0077
100								

7. Конструкция и присоединительные размеры контактных выводов под накрутку, соединитель и пайку приведены в обязательном приложении 2.

8. Конструкция контактного узла гнездового вывода «винт — винт» приведена в справочном приложении 3.

9. Конструкция и размеры подкладок, мостиков и маркировочных бирок, применяемых в зажимах, указаны в справочном приложении 4.

10. Установка зажимов на рейках приведена на черт. 1—2 справочного приложения 5.

11. Конструкция и размеры реек для установки на них зажима указаны в справочном приложении 6.

12. Конструкция и размеры прижимной скобы указаны в справочном приложении 7.

13. Установка мостиков на зажимах приведена в справочном приложении 8.

14. Справочные размеры приведены без предельных отклонений.

ПРИЛОЖЕНИЕ 1
Обязательное

Диапазон сечений подсоединяемых жил проводов в зависимости от номинального сечения зажимов, конструктивного исполнения выводов и способа присоединения проводников

Конструктивное исполнение выводов зажимов и способ присоединения проводников	Номинальное сечение зажима, мм²	Сечения подсоединяемых жил всех классов, мм²	
		минимальное	максимальное
Накрутка — накрутка	0,5	0,12	0,5
Накрутка — соединитель	2,5	0,12* 0,35	0,5* 2,5
Пайка — пайка	2,5	0,35	2,5
	4,0	0,35	4,0
Пайка — соединитель	2,5	0,35* 0,35	2,5* 2,5
	4,0	0,35* 0,35	4,0* 4,0
Соединитель — соединитель	2,5	0,35	2,5
	4,0	0,35	4,0
Винт — накрутка	4,0	0,35* 0,12	4,0* 0,5
Винт — пайка	4,0	0,35* 0,35	4,0* 2,5
		0,35* 0,35	10,0* 4,0

Продолжение

Конструктивное исполнение выводов зажимов и способ присоединения проводников	Номинальное сечение зажима, мм²	Сечения подсоединяемых жил всех классов, мм²	
		минимальное	максимальное
Винт — соединитель	4,0	0,35* 0,35	4,0* 2,5
	10,0	0,35* 0,35	10,0* 4,0
Винт — винт	4,0	0,35	4,0
	10,0	2.5	10,0
	16,0	2,5	16,0
	25,0	4,0	25,0
	35,0	6,0	35,0
	35,0	16,0	35,0
	95,0	25,0	95,0
	150,0	50,0	150,0

* Числитель дроби относится к первой части наименования комбинированного вывода зажима, знаменатель — ко второй.

ПРИЛОЖЕНИЕ 2
Обязательное

КОНСТРУКЦИЯ И ПРИСОЕДИНИТЕЛЬНЫЕ РАЗМЕРЫ КОНТАКТНЫХ ВЫВОДОВ ЗАЖИМОВ

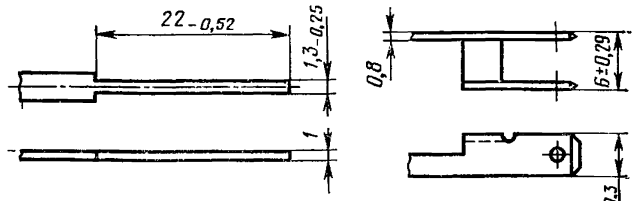

а. под накрутку

б. под соединитель

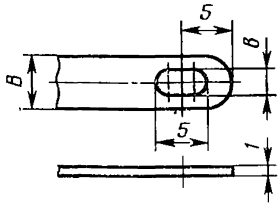

в. под пайку

мм

Исполнение	*B*	*b*	Номинальный ток зажима, А
1	5	2,5	16
2	6	3	25

ПРИЛОЖЕНИЕ 3
Справочное

КОНСТРУКЦИЯ КОНТАКТНОГО УЗЛА ВИНТ—ВИНТ

Номинальный ток зажима до 100 А

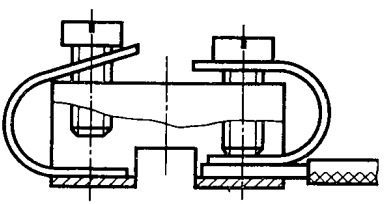

Черт. 1

Номинальный ток зажима свыше 100 А

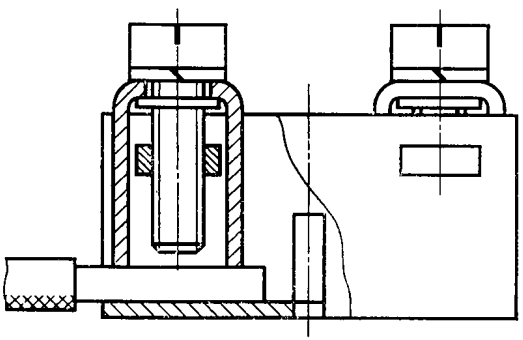

Черт. 2

ПРИЛОЖЕНИЕ 4
Справочное

Мостики

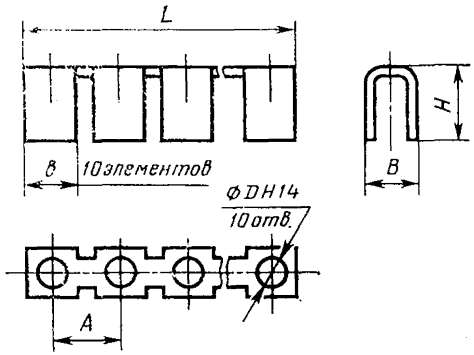

Черт. 1

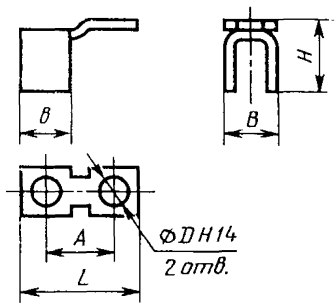

Черт. 2

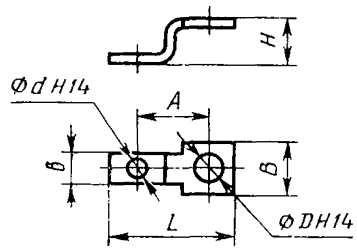

Черт. 3

Подкладки

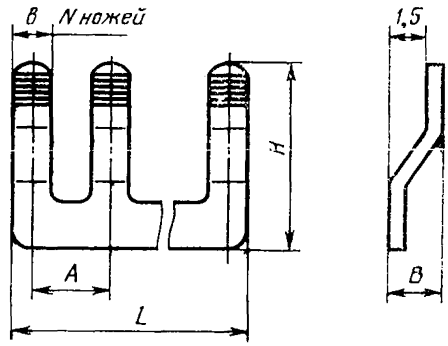

Черт. 4

Таблица 1

Основные размеры мостиков

Номер чертежа	Номинальный ток зажима, А	Размеры, мм												Масса, кг, не более
		A		*B*		*b*		*L*		*H*		*D*	*d*	
		Номин.	Пред. откл.	Номин.	Пред. откл.	Номин.	Пред. откл.	Номин.	Пред. откл.	Номин.	Пред. откл.			
1	25	6,8	±0,11	5,5	±0,15	4,8	−0,12	66,0	±0,15	8,5	±0,18	3,2	—	0,012
	40	8,5		6,5	±0,18	6,2	−0,15	82,7	±0,175	9,5		4,3		0,018
	63	10,5	±0,135			7,4		101,9						0,025
	80	12,5		8,0		9,0		121,5	±0,2	12,0	±0,215	5,3		0,035
	100	15,5				11,0	−0,18	150,5		11,0				0,046
2	25	6,8	±0,11	5,5	±0,15	4,8	−0,12	11,6	±0,09	9,5	±0,18	3,2	—	0,012
	40	8,5		6,5	±0,18	6,2	−0,15	14,7		10,5	±0,215	4,3		0,0022
	63	10,5	±0,135			7,4		17,9						0,0030
	80	12,5		8,0		9,0		21,5		13,2		5,3		0,0038
	100	15,5				11,0	−0,18	26,5		12,2				0,0048
3	25,40	7,4	±0,11	6,5		5,5	−0,12	13,0		4,0	+0,06	4,3	3,2	0,0005
	40,63	9,4				6,5	−0,15	16,2		2,5	±0,05		4,3	0,0007
	63,80	11,2	±0,135	8,0		8,0		19,4	±0,105	6,5	±0,075	5,3		0,0009
	100	14,0						24,0		2,5	±0,05		5,3	0,0011

Таблица 2

Основные размеры подкладок

Номинальный ток зажима, А	Размеры, мм										n	Масса, кг, не более
	A		B		b		L		H			
	Номин.	Пред. откл.	Номин.	Пред. откл.	Номин.	Пред. откл.	Номин.	Пред. откл.	Номин.	Пред. откл.		
25	6,8	±0,11	3,0	±0,125	2,2	−0,1	9,0	−0,15	24,0	−0,52	2	0,0020
							15,8	−0,18			3	0,0030
							63,4	−0,3			10	0,0120
40	8,5	±0,135	3,5	±0,15	3,2	−0,12	11,7	−0,18	27,0		2	0,0030
							20,2	−0,21			3	0,0043
							79,7	−0,3			10	0,0115
63	10,5		4,0		4,2		14,7	−0,18	28,0		2	0,0050
							25,2	−0,21			3	0,0075
							98,7	−0,35			10	0,0265
80	12,5		4,5	±0,18	5,5		18,0	−0,18	33,5	−0,62	2	0,0093
							30,5	−0,25			3	0,0153
							118,0	−0,35			10	0,0500
100	15,5		5,0		7,0	−0,15	22,5	−0,21	35,0		2	0,0146
							38,0	−0,25			3	0,0243
							146,5	−0,4			10	0,0800

Бирки маркировочные, устанавливаемые в корпус зажима

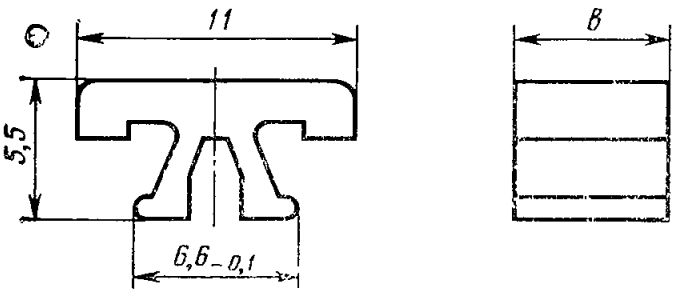

мм

Исполнение	b	Толщина зажима
1	6,3	6,8
2	8,0	8,5—32

Черт. 5

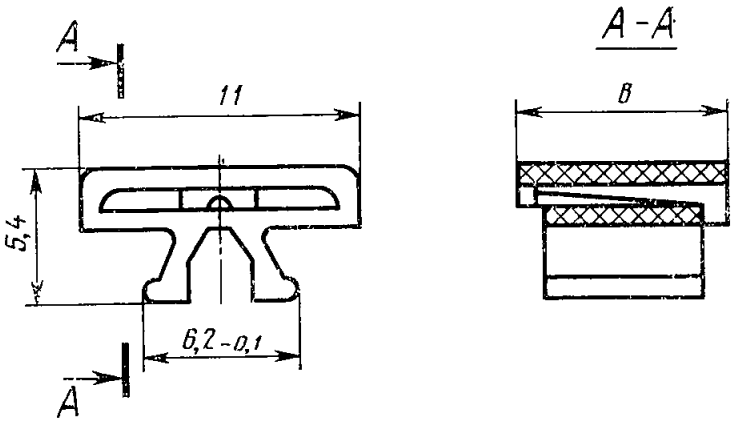

мм

Исполнение	b	Толщина зажима
1	6,3	6,8
2	8,0	8,5—32

Черт. 6

Бирки для маркировки блока зажимов

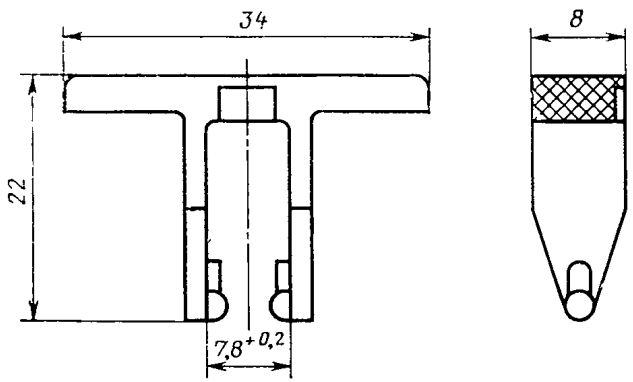

Черт. 7

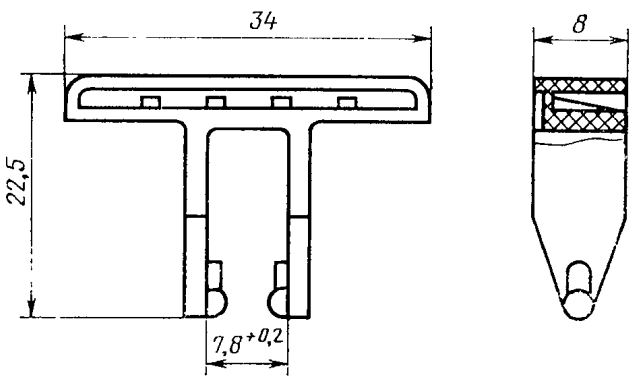

Черт. 8

ПРИЛОЖЕНИЕ 5
Справочное

Установка наборных зажимов типа 1

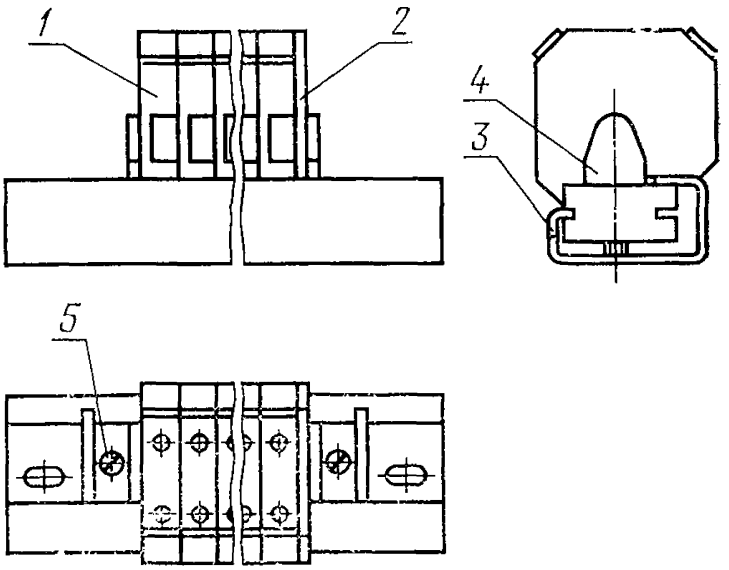

1 — зажимы (см. черт. 1—14; 28—40 настоящего стандарта); *2* — торцевая перегородка (см. черт. 55, 56 настоящего стандарта); *3* — рейка (см. приложение 6, черт. 1*б*); *4* — скоба прижимная (см. приложение 7, чертеж); *5* — винт М4×10.58 ГОСТ 17473—80

Черт. 1

Установка наборных зажимов типа 2

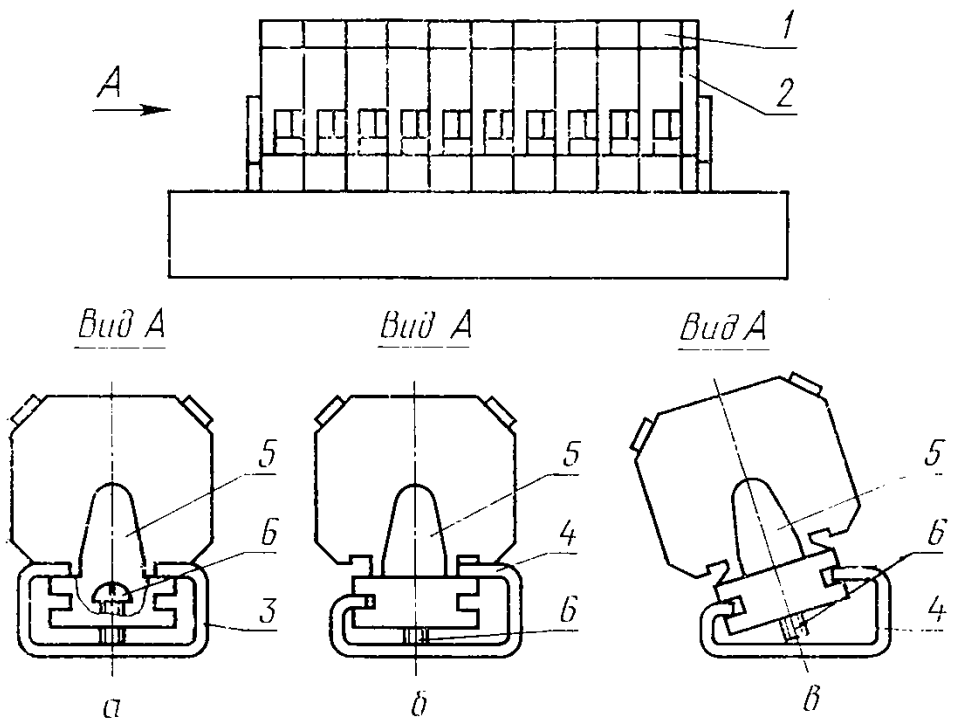

а — крепление зажимов и перегородок на рейке (см. приложение 6, черт. 1*б*); *б*, *в* — крепление зажимов и перегородок на рейке (см. приложение 6, черт. 1*б*); *1* — зажимы (см. черт. 15—27; 41—53 настоящего стандарта); *2*—перегородка (см. черт. 57 настоящего стандарта); *3*, *4* — рейки (см. приложение 6, черт. 1*а*, *б* настоящего стандарта); *5* — скоба прижимная (см. приложение 7, черт. 1); *6* — винт М4×10.58 ГОСТ 17473—80

Черт. 2

ПРИЛОЖЕНИЕ 6
Справочное

Рейки для установки наборных зажимов и блоков зажимов

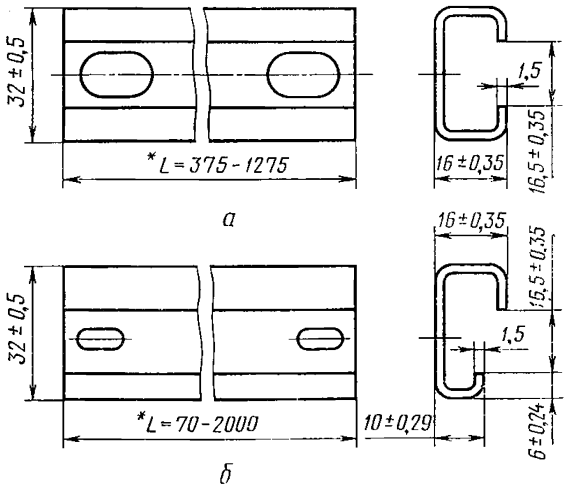

а — С-образная симметричная рейка с закрытым пазом; *б* — С-образная несимметричная рейка с закрытым пазом

* В технически обоснованных случаях допускается применение реек с размерами, отличными от указанных на чертеже.

ПРИЛОЖЕНИЕ 7
Справочное

Скоба прижимная

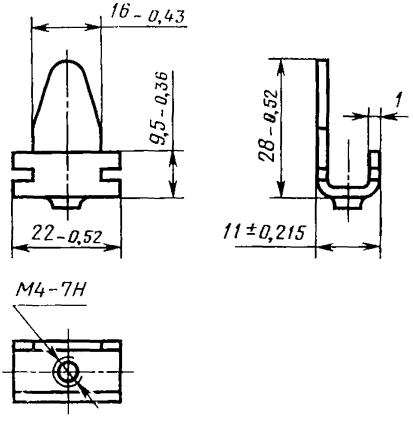

ПРИЛОЖЕНИЕ 8
Справочное

УСТАНОВКА МОСТИКОВ НА ЗАЖИМАХ

Мостики из десяти соединительных элементов

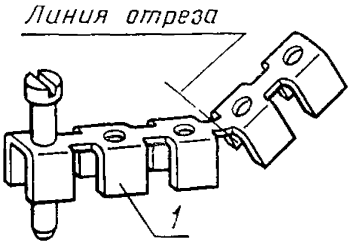

а

1 — соединительный элемент

Цепные единичные мостики с нахлестывающими элементами

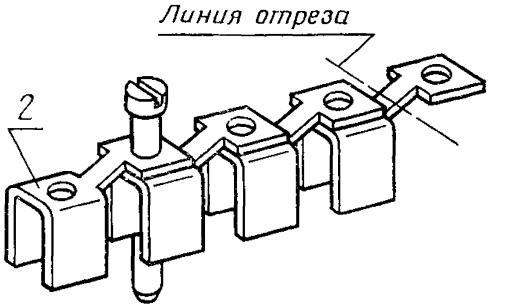

б

2 — цепной единичный мостик

Переходные мостики для соединения зажимов смежных габаритов

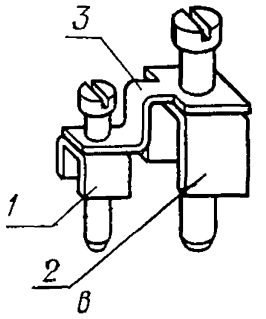

в

3 — переходный мостик

Редактор *Т. И. Василенко*
Технический редактор *Л. Я. Митрофанова*
Корректор *Е. И. Евтеева*

Сдано в наб. 27.05.83 Подп. в печ. 21.10.83 2,75 п. л. 2,06 уч.-изд. л. Тир. 10000 Цена 10 коп.

Ордена «Знак Почета» Издательство стандартов, 123557, Москва, Новопресненский пер., 3.
лужская типография стандартов, ул. Московская, 256. Зак. 1663

gost.e-ecolog.ru