ГОСУДАРСТВЕННЫЕ СТАНДАРТЫ СБОРНИК

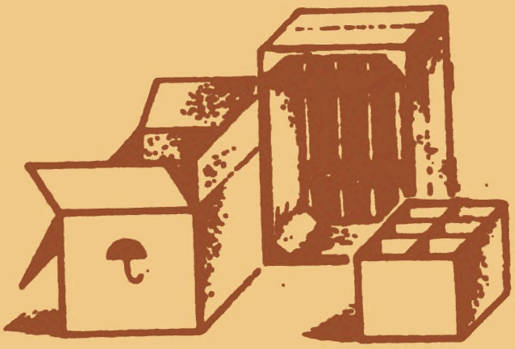

ТАРА

ДЕРЕВЯННАЯ КАРТОННАЯ И КОМБИНИРОВАННАЯ

ЧАСТЬ 1

gost.e-ecolog.ru



ГОСУДАРСТВЕННЫЕ СТАНДАРТЫ
СОЮЗА ССР

ТАРА
ДЕРЕВЯННАЯ, КАРТОННАЯ И КОМБИНИРОВАННАЯ

Часть 1

Издание официальное

Москва
ИЗДАТЕЛЬСТВО СТАНДАРТОВ
1987

УДК 674.6:006.354

ОТ ИЗДАТЕЛЬСТВА

Сборник „Тара деревянная, картонная и комбинированная" содержит стандарты, утвержденные до 1 июля 1986 г.

В стандарты внесены все изменения, принятые до указанного срока. Около номера стандарта, в который внесено изменение, стоит знак*.

Текущая информация о вновь утвержденных и пересмотренных стандартах, а также о принятых к ним изменениях публикуется в выпускаемом ежемесячно информационном указателе „Государственные стандарты СССР".

$T\frac{31501}{0.85.(02-87)}-87$

© Издательство стандартов, 1987

УДК 621.798.1:620.178:006.354 Группа Д79

ГОСУДАРСТВЕННЫЙ СТАНДАРТ СОЮЗА ССР

ТАРА ТРАНСПОРТНАЯ

Метод испытания на случайный удар в тароиспытательном барабане

Shipping containers.
Test method for accidental
impact in tare testing drum

ГОСТ 25016—81

Взамен
ГОСТ 10573—63,
кроме п. 4
и ГОСТ 10024—62
в части разд. В

Постановлением Государственного комитета СССР по стандартам от 2 декабря 1981 г. № 5206 срок действия установлен

с 01.01.82

до 01.01.87

Несоблюдение стандарта преследуется по закону

Настоящий стандарт распространяется на малогабаритную транспортную тару массой брутто не более 250 кг и устанавливает метод испытания на случайный удар в тароиспытательном барабане при исследовательских испытаниях тары.

Сущность метода состоит в воздействии на образец серии случайных ударов, являющихся следствием опрокидывания или перекатывания образца во вращающемся тароиспытательном барабане.

1. ОБОРУДОВАНИЕ

1.1. Внутреннюю поверхность малого и большого барабанов выполняют в виде шестигранной призмы.

Схема барабана приведена на чертеже.

1.2. Основные размеры барабана приведены в таблице.

1.3. Тароиспытательный барабан должен соответствовать нормативно-технической документации и иметь сменные приспособления:

для испытания прямоугольной тары — полки;

для испытания цилиндрической тары — решетки.

Приспособления устанавливают на внутренних плоскостях барабана перед испытанием.

Издание официальное ★ Перепечатка воспрещена

Начальное положение тары

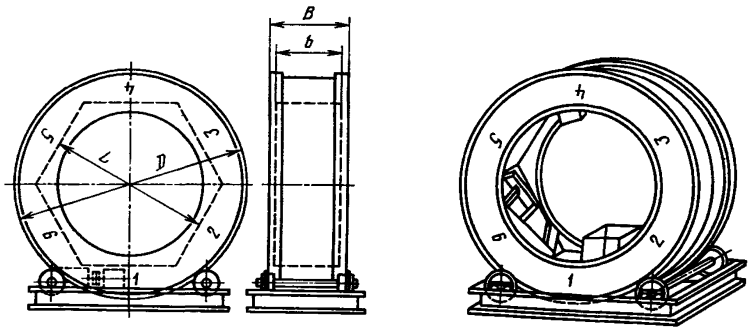

Размеры	Малый барабан	Большой барабан
D, мм	3000	5000
B, мм	1400	2600
b, мм	1220	2440
L, мм	1820	4250
Скорость вращения, об/мин	2	1

1.4. В малом барабане испытывают образцы тары, суммарный наружный размер которых не превышает 1800 мм, при этом максимальный линейный размер образца не должен превышать 800 мм, а масса брутто каждого образца должна быть не менее 75 кг.

В большом барабане испытывают образцы тары, суммарный наружный размер которых не превышает 3200 мм, при этом максимальный линейный размер образца не должен превышать 1200 мм, а масса брутто каждого образца должна быть не более 250 кг.

Для прямоугольной тары суммарный наружный размер определяется суммированием длины, ширины и высоты.

Для круглой тары суммарный наружный размер определяют суммированием высоты и двух диаметров или двух осей эллипса.

2. ОТБОР ОБРАЗЦОВ

2.1. Количество тары должно быть установлено в стандартах или другой нормативно-технической документации на конкретные виды тары.

Если в стандартах (технических условиях) не указано количество образцов, то отбирают не менее 10 образцов.

3. ПОДГОТОВКА К ИСПЫТАНИЮ

3.1. Перед испытанием образцы кондиционируют в соответствии с ГОСТ 21798–76.

Условия кондиционирования устанавливают в стандартах (технических условиях) на конкретные виды тары. Если в стандартах (технических условиях) на конкретные виды тары нет указаний, то кондиционирование проводят по режиму 4 по ГОСТ 21798–76 в течение 24 ч.

3.2. Перед испытанием образцы:

заполняют продукцией или ее габаритно-массовым эквивалентом. Масса и положение центра тяжести эквивалента продукции должна соответствовать массе и положению центра тяжести продукции;

собирают, включая укупорочные средства и средства обвязки, в соответствии с требованиями стандартов (технических условий) на конкретные виды тары.

3.3. Каждому образцу присваивают порядковый номер, а поверхности обозначают в соответствии с требованиями ГОСТ 18106–72.

4. ПРОВЕДЕНИЕ ИСПЫТАНИЙ

4.1. Испытания образцов проводят в тех же условиях, в которых кондиционировались.

Допускается испытывать образцы в других условиях, если время от момента окончания кондиционирования до начала испытания образца не превышает 10 мин.

4.2. Образцы устанавливают на внутреннюю поверхность *1* барабана (см. чертеж) в положении, соответствующем положению при транспортировании, и барабан приводят во вращательное движение.

4.3. Во время вращения барабана записывают, по мере появления, все повреждения тары, а также число оборотов барабана, при котором появились повреждения.

4.4. Испытание образца прекращают, если он получил повреждения, вызывающие потери продукции.

4.5. Результаты испытаний оформляют протоколом по форме в соответствии с рекомендуемыми приложениями 1 и 2.

ПРИЛОЖЕНИЕ 1
Рекомендуемое

ПРОТОКОЛ

испытаний транспортной тары на случайный удар в тароиспытательном барабане

Образец _____
обозначение стандарта (технических условий)

_____
размеры тары, средства укупорки, соединения, масса брутто, кг

Содержимое образца _____
наименование продукции или ее эквивалента

Условия кондиционирования _____

Количество образцов, шт. _____

Заключение _____

Руководитель (подпись)

Исполнитель (подпись)

Примечание. Заключение по результатам испытаний составляется на основе таблицы, которая прилагается к протоколу (см. приложение 2).

ПРИЛОЖЕНИЕ 2
Рекомендуемое

Результаты испытаний

(приложение к протоколу испытаний)

Номер образца п/п	Количество оборотов барабана до повреждения образца	Описание повреждения образца	Влияние повреждения на сохранность продукции	Примечание

Дата

Исполнители (подписи)

СОДЕРЖАНИЕ

ГОСТ 8516–78	Мешки для сахара. Технические условия	3
ГОСТ 14192–77	Маркировка грузов	15
ГОСТ 15846–79	Продукция, отправляемая в районы Крайнего Севера и труднодоступные районы. Упаковка, маркировка, транспортирование и хранение	52
ГОСТ 16353–70	Этикетки и кольеретки для бутылок с пищевыми жидкостями. Типы. Размеры	127
ГОСТ 17000–71	Тара потребительская полимерная для смазочных материалов. Технические условия	134
ГОСТ 17358–80	Ящики полимерные многооборотные для бутылок с пищевыми жидкостями. Технические условия	149
ГОСТ 17527–72	Упаковка. Термины и определения	162
ГОСТ 17811–78	Мешки полиэтиленовые для химической продукции. Технические условия	168
ГОСТ 18106–72	Тара. Условные обозначения поверхностей для испытаний	175
ГОСТ 18119–72	Тара транспортная. Метод испытания на устойчивость к воздействию дождя	179
ГОСТ 18211–72	Тара транспортная. Метод испытания на сжатие	183
ГОСТ 18225–72	Мешки льно-джуто-кенафные. Технические условия	190
ГОСТ 18424–73	Упаковка. Метод определения ударозащитных свойств	197
ГОСТ 18425–73	Тара транспортная. Метод испытания на удар при свободном падении	204
ГОСТ 19089–73	Упаковка. Метод определения виброзащитных свойств	211
ГОСТ 19317–73	Мешки тканевые продуктовые. Технические условия	222
ГОСТ 19360–74	Мешки-вкладыши пленочные. Общие технические условия	235
ГОСТ 19433–81	Грузы опасные. Классификация. Знаки опасности	241
ГОСТ 19434–74	Тара, транспортные средства и склады. Основные присоединительные размеры на базе модуля 800×1200 мм	270
ГОСТ 20071–74	Тара. Термины и определения	273
ГОСТ 20185–74	Тара транспортная и потребительская. Термины и определения	287
ГОСТ 20767–75	Ящики деревянные. Производство. Термины и определения	292
ГОСТ 21100–81	Пакеты транспортные из деталей деревянной тары. Формирование, маркировка, транспортирование и хранение	304
ГОСТ 21133–75	Поддоны ящичные специализированные для картофеля, овощей, фруктов и бахчевых культур. Технические условия	313
ГОСТ 21136–75	Тара транспортная. Метод испытания на вибропрочность	333
ГОСТ 21140–75	Тара. Система размеров	340
ГОСТ 21798–76	Упаковка. Метод кондиционирования для испытаний	357
ГОСТ 22691–77	Материалы упаковочные амортизационные. Метод определения ударозащитных свойств	361
ГОСТ 23285–78	Пакеты на плоских поддонах. Пищевые продукты и стеклянная тара. Технические условия	371
ГОСТ 24170–80	Тара транспортная. Методы испытания на сжатие при строповке	383

ГОСТ 24207–80 Средства лекарственные, поставляемые на экспорт. Упаковка, маркировка, транспортирование и хранение 391
ГОСТ 24463–80 Бочки полимерные. Общие технические условия 399
ГОСТ 24690–81 Баллоны аэрозольные. Метод испытания на сопротивление внутреннему давлению 404
ГОСТ 24691–81 Баллоны аэрозольные металлические. Метод определения сплошности антикоррозионного покрытия 406
ГОСТ 24981–81 Упаковка. Методы испытания на пыленепроницаемость 408
ГОСТ 25014–81 Тара транспортная. Метод испытания прочности при штабелировании 414
ГОСТ 25016–81 Тара транспортная. Метод испытания на случайный удар в тароиспытательном барабане 418
ГОСТ 25064–81 Тара транспортная. Метод испытания на горизонтальный удар 423
ГОСТ 25387–82 Тара транспортная. Метод испытания на удар при опрокидывании 428
ГОСТ 25439–82 Материалы упаковочные. Метод определения водопроницаемости при гидростатическом давлении 432
ГОСТ 25776–83 Продукция штучная и в потребительской таре. Упаковка групповая в термоусадочную пленку 436
ГОСТ 26220–84 Баллоны аэрозольные алюминиевые моноблочные. Технические условия 440
ГОСТ 26319–84 Грузы опасные, поставляемые для экспорта. Упаковка 451
ГОСТ 26384–84 Банки жестяные цилиндрические круглые для консервов. Размеры конструктивных элементов 464
ГОСТ 26838–86 Ящики и обрешетки деревянные. Нормы механической прочности 478

ТАРА ДЕРЕВЯННАЯ, КАРТОННАЯ И КОМБИНИРОВАННАЯ

Часть 1

Редактор *Т. В. Смыка*
Технический редактор *В. Н. Малькова*
Корректоры *В. С. Черная, А. В. Прокофьева*

Сдано в наб. 25.04.86 Подписано к печати 30.12.86
Формат изд. 60×90 1/16 Бумага типографская №2
Гарнитура Пресс-Роман Печать офсетная
30,5 усл. п. л. + вкладка 0,25 усл. п. л. 31,63 усл. кр.-отт. 28,76 уч.-изд. л. + вкладка 1,01 уч.-изд. л.
Тираж 31000 экз. Заказ 1335 Цена 1 р. 60 к.
Изд. № 9026/2

Ордена „Знак Почета" Издательство стандартов, 123840, Москва, ГСП, Новопресненский пер., 3

Набрано в типографии Прейскурантиздата, 125438. Москва, Пакгаузное шоссе, 1

Отпечатано в Калужской типографии стандартов, ул. Московская, 256.

gost.e-ecolog.ru