ГОСУДАРСТВЕННЫЕ СТАНДАРТЫ
СОЮЗА ССР

СОЕДИНЕНИЯ ТРУБОПРОВОДОВ С ВРЕЗАЮЩИМСЯ КОЛЬЦОМ

КОНСТРУКЦИЯ И ОСНОВНЫЕ РАЗМЕРЫ

ГОСТ 24072-80—ГОСТ 24092-80 (СТ СЭВ 4322—83), ГОСТ 24093—80, ГОСТ 24094—80

Издание официальное

ГОСУДАРСТВЕННЫЙ КОМИТЕТ СССР ПО СТАНДАРТАМ
Москва

gost.e-ecolog.ru

ГОСУДАРСТВЕННЫЕ СТАНДАРТЫ
СОЮЗА ССР

СОЕДИНЕНИЯ ТРУБОПРОВОДОВ С ВРЕЗАЮЩИМСЯ КОЛЬЦОМ

КОНСТРУКЦИЯ И ОСНОВНЫЕ РАЗМЕРЫ

ГОСТ 24072-80—ГОСТ 24092-80 (СТ СЭВ 4322—83), ГОСТ 24093—80, ГОСТ 24094—80

Издание официальное

МОСКВА—1985

© Издательство стандартов, 1985

УДК 621.643.4.063:006.354 Группа Г18

ГОСУДАРСТВЕННЫЙ СТАНДАРТ СОЮЗА ССР

СОЕДИНЕНИЯ ТРУБОПРОВОДОВ С ВРЕЗАЮЩИМСЯ КОЛЬЦОМ ТРОЙНИКОВЫЕ КОНЦЕВЫЕ ПЕРЕХОДНЫЕ

Конструкция и основные размеры

Tee end reduce tube connections with cut ring. Construction and basic dimensions

ГОСТ 24083—80

Взамен ГОСТ 15774—70 и ГОСТ 21848—76

Постановлением Государственного комитета СССР по стандартам от 8 апреля 1980 г. № 1587 срок действия установлен

с 01.07.81
до 01.07.91

Несоблюдение стандарта преследуется по закону

1. Настоящий стандарт распространяется на тройниковые концевые переходные соединения трубопроводов с врезающимся кольцом, работающие в условиях неагрессивных сред при температуре от 233 К (минус 40°С) до 393 К (плюс 120°С).

2. Конструкция и основные размеры соединений трубопроводов должны соответствовать указанным на чертеже и в таблице.

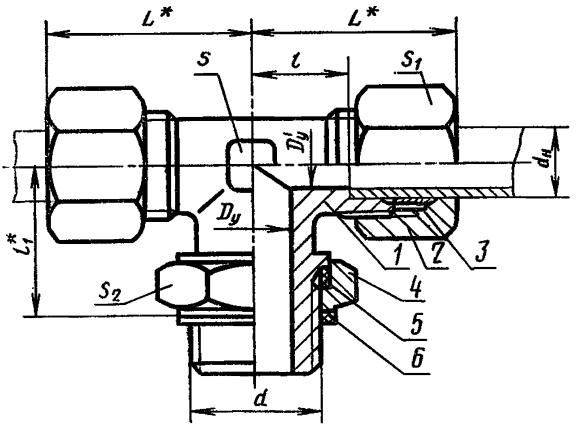

* Размеры для справок.

1—тройник по ГОСТ 21866—78; *2*—накидная гайка по ГОСТ 23353—78; *3*—врезающееся кольцо по ГОСТ 23354—78; *4*—установочная гайка по ГОСТ 15802—76; *5*—прокладка исполнения 2 по ГОСТ 23358—78; *6*—прокладка исполнения 1 по ГОСТ 23358—78

Издание официальное Перепечатка воспрещена

Переиздание. Сентябрь 1985 г.

Размеры в мм

Группа	Наружный диаметр трубы $d_н$	Условный проход $D_y \times D_y$	Резьба d		L	l	l_1	Размеры «под ключ»				Масса 1000 шт., кг, не более
			метрическая	трубная				S	S_1	S_2 для резьбы		
										метрической	трубной	
1	4	3×2,5	M8×1	G1/8—A	21	11,0	17	7	10	17	19	45
	5	4×3	M10×1		22	9,5	—	9	12	19		52
	6	6×4					20					55
2	6	6×4	M12×1,5	G1/4—A	27	12,0	23	12	14	24		87
	8	8×6	M14×1,5		29	14,0	25		17			112
	10	10×8	M16×1,5	G3/8—A	31	15,0	26	14	19	27		145
		12×8	M22×1,5	G1/2—A			30			32		207
	12	12×10			33	17,0		17	22			227
	16	15×12			38	20,5	34	24	30			355
	18	20×15	M27×2	G3/4—A	40	23,5	36		32	36		449
	22	25×20	M33×2	G1—A	45	27,5	43	27	36	46		636
	28	32×25	M42×2	G1 1/4—A	49	30,5	48	36	41	55		925
	34	40×32	M48×2	G1 1/2—A	58	34,5	53	41	50	60		1369
3	6	5×3	M16×1,5	G3/8—A	31	16,0	26	12	17	27		122
	8	6×4	M18×1,5		32	17,0	30	14	19			146
	12	8×6	M20×1,5	G1/2—A	39	21,5		17	24	32		241
	14	10×8	M22×1,5		42	22,0	34	19	27			321
		12×8	M27×2	G3/4—A			36			36		331
	16	12×10			45	24,5		24	30			373
	20	15×12	M33×2	G1—A	50	26,5	43	27	36	46		625
	25	20×15	M42×2	G1 1/4—A	55	30,0	48	36	46	55		1103
	30	25×20	M48×2	G1 1/2—A	64	35,5	53	41	50	60		1536

Примечание. Размер L указан при затянутом состоянии соединения.

Пример условного обозначения соединения группы 1 с $d_н$=6 мм с метрической резьбой ввертной части М10×1:

Соединение 1—6—М10×1 ГОСТ 24083—80

То же, с трубной резьбой ввертной части $G^1/_8$—А:

Соединение 1—6—$G^1/_8$—А ГОСТ 24083—80

3. Условные давления для каждой группы соединений приведены в ГОСТ 22525—77, рекомендуемое приложение 1.

4. Технические требования, правила приемки, методы испытаний, маркировка, упаковка, транспортирование и хранение — по ГОСТ 15763—75.

СОДЕРЖАНИЕ

ГОСТ 24072—80 Соединения трубопроводов с врезающимся кольцом проходные. Конструкция и основные размеры 3

ГОСТ 24073—80 Соединения трубопроводов с врезающимся кольцом переходные. Конструкция и основные размеры 5

ГОСТ 24074—80 Соединения трубопроводов с врезающимся кольцом концевые. Конструкция и основные размеры 7

ГОСТ 24075—80 Соединения трубопроводов с врезающимся кольцом угловые проходные. Конструкция и основные размеры 10

ГОСТ 24076—80 Соединения трубопроводов с врезающимся кольцом угловые концевые. Конструкция и основные размеры 12

ГОСТ 24077—80 Соединения трубопроводов с врезающимся кольцом угловые концевые с углом наклона 135°. Конструкция и основные размеры 15

ГОСТ 24078—80 Соединения трубопроводов с врезающимся кольцом угловые проходные с концом под штуцер. Конструкция и основные размеры 18

ГОСТ 24079—80 Соединения трубопроводов с врезающимся кольцом тройниковые проходные. Конструкция и основные размеры 20

ГОСТ 24080—80 Соединения трубопроводов с врезающимся кольцом тройниковые переходные. Конструкция и основные размеры 22

ГОСТ 24081—80 Соединения трубопроводов с врезающимся кольцом тройниковые переходные несимметричные. Конструкция и основные размеры 25

ГОСТ 24082—80 Соединения трубопроводов с врезающимся кольцом тройниковые концевые проходные. Конструкция и основные размеры . . . 27

ГОСТ 24083—80 Соединения трубопроводов с врезающимся кольцом тройниковые концевые переходные. Конструкция и основные размеры . . . 30

ГОСТ 24084—80 Соединения трубопроводов с врезающимся кольцом тройниковые концевые проходные несимметричные. Конструкция и основные размеры 33

ГОСТ 24085—80 Соединения трубопроводов с врезающимся кольцом тройниковые концевые переходные несимметричные. Конструкция и основные размеры 36

ГОСТ 24086—80 Соединения трубопроводов с врезающимся кольцом тройниковые проходные с концом под штуцер. Конструкция и основные размеры 39

ГОСТ 24087—80 Соединения трубопроводов с врезающимся кольцом крестовые проходные. Конструкция и основные размеры 41
ГОСТ 24088—80 Соединения трубопроводов с врезающимся кольцом крестовые переходные. Конструкция и основные размеры 44
ГОСТ 24089—80 Соединения трубопроводов с врезающимся кольцом крестовые концевые проходные. Конструкция и основные размеры . . . 47
ГОСТ 24090—80 Соединения трубопроводов с врезающимся кольцом переборочные. Конструкция и основные размеры 50
ГОСТ 24091—80 Соединения трубопроводов с врезающимся кольцом и заглушкой. Конструкция и основные размеры 52
ГОСТ 24092—80 (СТ СЭВ 4322—83) Соединения трубопроводов резьбовые. Штуцера проходные под приварку. Конструкция и размеры 54
ГОСТ 24093—80 Соединения трубопроводов резьбовые. Угольники проходные с концом под штуцер. Конструкция и размеры 57
ГОСТ 24094—80 Соединения трубопроводов резьбовые. Тройники проходные с концом под штуцер. Конструкция и размеры 60

Редактор *В. С. Бабкина*
Технический редактор *О. Н. Никитина*
Корректор *А. С. Черноусова*

Сдано в наб. 18.07.85 Подп. в печ. 03.10.85 4,0 усл. печ. л.
4,13 усл. кр.-отт. 3,40 уч.-изд. л. Тираж 30 000 Цена 15 коп.

gost.e-ecolog.ru

ета» Издательство стандартов, 123840, Москва, ГСП, Новопресненский пер. 3
Тип. «Московский печатник», Москва, Лялин пер., 6. Зак. 870