ГОСУДАРСТВЕННЫЕ СТАНДАРТЫ
СОЮЗА ССР

СОЕДИНЕНИЯ ТРУБОПРОВОДОВ С ВРЕЗАЮЩИМСЯ КОЛЬЦОМ

КОНСТРУКЦИЯ И ОСНОВНЫЕ РАЗМЕРЫ

ГОСТ 24072-80—ГОСТ 24092-80 (СТ СЭВ 4322—83), ГОСТ 24093—80, ГОСТ 24094—80

Издание официальное

ГОСУДАРСТВЕННЫЙ КОМИТЕТ СССР ПО СТАНДАРТАМ
Москва

gost.e-ecolog.ru

ГОСУДАРСТВЕННЫЕ СТАНДАРТЫ
СОЮЗА ССР

СОЕДИНЕНИЯ ТРУБОПРОВОДОВ С ВРЕЗАЮЩИМСЯ КОЛЬЦОМ

КОНСТРУКЦИЯ И ОСНОВНЫЕ РАЗМЕРЫ

ГОСТ 24072-80—ГОСТ 24092-80 (СТ СЭВ 4322—83), ГОСТ 24093—80, ГОСТ 24094—80

Издание официальное

МОСКВА—1985

© Издательство стандартов, 1985

УДК 621.643.4.063:006.354 Группа Г18

ГОСУДАРСТВЕННЫЙ СТАНДАРТ СОЮЗА ССР

СОЕДИНЕНИЯ ТРУБОПРОВОДОВ С ВРЕЗАЮЩИМСЯ КОЛЬЦОМ ТРОЙНИКОВЫЕ ПЕРЕХОДНЫЕ НЕСИММЕТРИЧНЫЕ

Конструкция и основные размеры

Tee reduce asymmetric tube connections with cut ring. Construction and basic dimensions

ГОСТ 24081—80

Взамен ГОСТ 15772—70 и ГОСТ 21646—76

Постановлением Государственного комитета СССР по стандартам от 8 апреля 1980 г. № 1587 срок действия установлен

с 01.07.81
до 01.07.91

Несоблюдение стандарта преследуется по закону

1. Настоящий стандарт распространяется на тройниковые переходные несимметричные соединения трубопроводов с врезающимся кольцом, работающие в условиях неагрессивных сред при температуре от 233 К (минус 40°С) до 393 К (плюс 120°С).

2. Конструкция и основные размеры соединений трубопроводов должны соответствовать указанным на чертеже и в таблице.

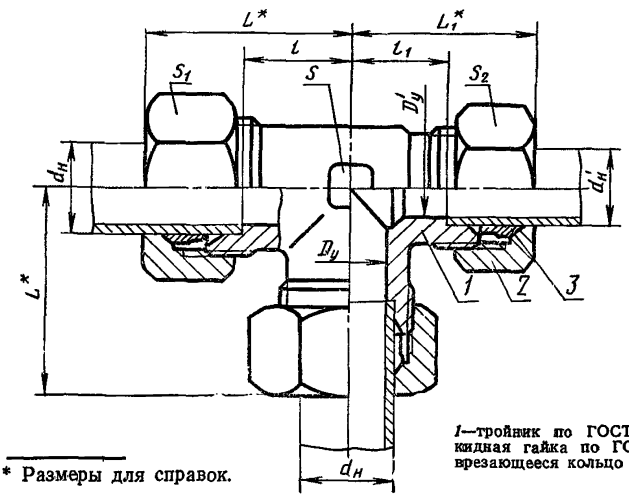

1—тройник по ГОСТ 21864—78; *2*—накидная гайка по ГОСТ 23353—78; *3*—врезающееся кольцо по ГОСТ 23354—78

* Размеры для справок.

Издание официальное **Перепечатка воспрещена**

Переиздание. Сентябрь 1985 г.

Размеры в мм

Группа	Наружный диаметр трубы $d_н$	Наружный диаметр трубы $d'_н$	Условный проход $D_у \times D_у$	L	L_1	l	l_1	Размеры «под ключ» S	Размеры «под ключ» S_1	Размеры «под ключ» S_2	Масса 1000 шт., кг, не более
1	5	4	3×2,5	22	21	9,5	11,0	9	12	10	29
	6	5	4×3		22		9,5			12	35
	8	6	6×4	23		11,5		12	14		41
2	8	6	6×4	29	27	14,0	12,0		17	14	75
	10	8	8×6	31	29	15,0	14,0	14	19	17	103
	12	10	10×8	33	31	17,0	15,0	17	22	19	137
	16		12×8	38		20,5		24	30		242
		12	12×10		33		17,0			22	257
	18	16	15×12	40	38	23,5	20,5		32	30	350
	22	18	20×15	45	40	27,5	23,5	27	36	32	469
	28	22	25×20	49	45	30,5	27,5	36	41	36	553
	34	28	32×25	58	49	34,5	30,5	41	50	41	839
	42	34	40×32	64	58	40,0	34,5	50	60	50	1268
3	10	6	5×3	35	31	17,5	16,0	17	22	17	158
	12	8	6×4	39	32	21,5	17,0		24	19	188
	14	12	8×6	42	39	22,0	21,5	19	27	24	273
	16	14	10×8	45	42	24,5	22,0	24	30	27	360
	20		12×8	50		26,5		27	36		395
		16	12×10		45		24,5			30	416
	25	20	15×12	55	50	30,0	26,5	36	46	36	930
	30	25	20×15	64	55	35,5	30,0	41	50	46	1300
	38	30	25×20	74	64	41,0	35,5	50	60	50	1918

Примечание. Размеры L, L_1 указаны при затянутом состоянии соединения.

Пример условного обозначения соединения группы 1 с $d_н$=8 мм на $d'_н$=6 мм:

Соединение 1—8×6 ГОСТ 24081—80

3. Условные давления для каждой группы соединения приведены в ГОСТ 22525—77, рекомендуемое приложение 1.

4. Технические требования, правила приемки, методы испытаний, маркировка, упаковка, транспортирование и хранение — по ГОСТ 15763—75.

СОДЕРЖАНИЕ

ГОСТ 24072—80 Соединения трубопроводов с врезающимся кольцом проходные. Конструкция и основные размеры 3

ГОСТ 24073—80 Соединения трубопроводов с врезающимся кольцом переходные. Конструкция и основные размеры 5

ГОСТ 24074—80 Соединения трубопроводов с врезающимся кольцом концевые. Конструкция и основные размеры 7

ГОСТ 24075—80 Соединения трубопроводов с врезающимся кольцом угловые проходные. Конструкция и основные размеры 10

ГОСТ 24076—80 Соединения трубопроводов с врезающимся кольцом угловые концевые. Конструкция и основные размеры 12

ГОСТ 24077—80 Соединения трубопроводов с врезающимся кольцом угловые концевые с углом наклона 135°. Конструкция и основные размеры 15

ГОСТ 24078—80 Соединения трубопроводов с врезающимся кольцом угловые проходные с концом под штуцер. Конструкция и основные размеры 18

ГОСТ 24079—80 Соединения трубопроводов с врезающимся кольцом тройниковые проходные. Конструкция и основные размеры 20

ГОСТ 24080—80 Соединения трубопроводов с врезающимся кольцом тройниковые переходные. Конструкция и основные размеры 22

ГОСТ 24081—80 Соединения трубопроводов с врезающимся кольцом тройниковые переходные несимметричные. Конструкция и основные размеры 25

ГОСТ 24082—80 Соединения трубопроводов с врезающимся кольцом тройниковые концевые проходные. Конструкция и основные размеры . . . 27

ГОСТ 24083—80 Соединения трубопроводов с врезающимся кольцом тройниковые концевые переходные. Конструкция и основные размеры . . . 30

ГОСТ 24084—80 Соединения трубопроводов с врезающимся кольцом тройниковые концевые проходные несимметричные. Конструкция и основные размеры 33

ГОСТ 24085—80 Соединения трубопроводов с врезающимся кольцом тройниковые концевые переходные несимметричные. Конструкция и основные размеры 36

ГОСТ 24086—80 Соединения трубопроводов с врезающимся кольцом тройниковые проходные с концом под штуцер. Конструкция и основные размеры 39

ГОСТ 24087—80 Соединения трубопроводов с врезающимся кольцом крестовые проходные. Конструкция и основные размеры 41
ГОСТ 24088—80 Соединения трубопроводов с врезающимся кольцом крестовые переходные. Конструкция и основные размеры 44
ГОСТ 24089—80 Соединения трубопроводов с врезающимся кольцом крестовые концевые проходные. Конструкция и основные размеры . . . 47
ГОСТ 24090—80 Соединения трубопроводов с врезающимся кольцом переборочные. Конструкция и основные размеры 50
ГОСТ 24091—80 Соединения трубопроводов с врезающимся кольцом и заглушкой. Конструкция и основные размеры 52
ГОСТ 24092—80 (СТ СЭВ 4322—83) Соединения трубопроводов резьбовые. Штуцера проходные под приварку. Конструкция и размеры 54
ГОСТ 24093—80 Соединения трубопроводов резьбовые. Угольники проходные с концом под штуцер. Конструкция и размеры 57
ГОСТ 24094—80 Соединения трубопроводов резьбовые. Тройники проходные с концом под штуцер. Конструкция и размеры 60

Редактор *В. С. Бабкина*
Технический редактор *О. Н. Никитина*
Корректор *А. С. Черноусова*

Сдано в наб. 18.07.85 Подп. в печ. 03.10.85 4,0 усл. печ. л.
4,13 усл. кр.-отт. 3,40 уч.-изд. л. Тираж 30 000 Цена 15 коп.

gost.e-ecolog.ru

ета» Издательство стандартов, 123840, Москва, ГСП, Новопресненский пер. 3
Тип. «Московский печатник», Москва, Лялин пер., 6. Зак. 870