

ГОСУДАРСТВЕННЫЕ СТАНДАРТЫ
СОЮЗА ССР

ШТУЦЕРА ПОД МАНОМЕТРЫ

КОНСТРУКЦИЯ И РАЗМЕРЫ. ТЕХНИЧЕСКИЕ ТРЕБОВАНИЯ

ГОСТ 23988-80 — ГОСТ 23997-80

Издание официальное

Цена 10 коп.

ГОСУДАРСТВЕННЫЙ КОМИТЕТ СССР ПО СТАНДАРТАМ
Москва

gost.e-ecolog.ru

УДК 621.643.4.065:531.787:006.354 Группа Г18

ГОСУДАРСТВЕННЫЙ СТАНДАРТ СОЮЗА ССР

ШТУЦЕРА ПОД МАНОМЕТРЫ ДЛЯ ПРИСОЕДИНЕНИЯ К ТРУБОПРОВОДАМ С ТОРЦЕВЫМ УПЛОТНЕНИЕМ

Конструкция и размеры

Fittings for connection of manometers to butt sealed pipelines. Construction and dimensions

ГОСТ 23996—80

ОКП 10 639

Постановлением Государственного комитета СССР по стандартам от 18 февраля 1980 г. № 787 срок действия установлен

с 01.01 1981 г.
до 01.01 1986 г.

Несоблюдение стандарта преследуется по закону

1. Настоящий стандарт распространяется на штуцера под манометры для присоединения к трубопроводам с наружным ниппельным соединением по ГОСТ 4340—77 с торцевым уплотнением.

2. Конструкция и размеры штуцеров должны соответствовать указанным на чертеже и в таблице.

Издание официальное **Перепечатка воспрещена**

★

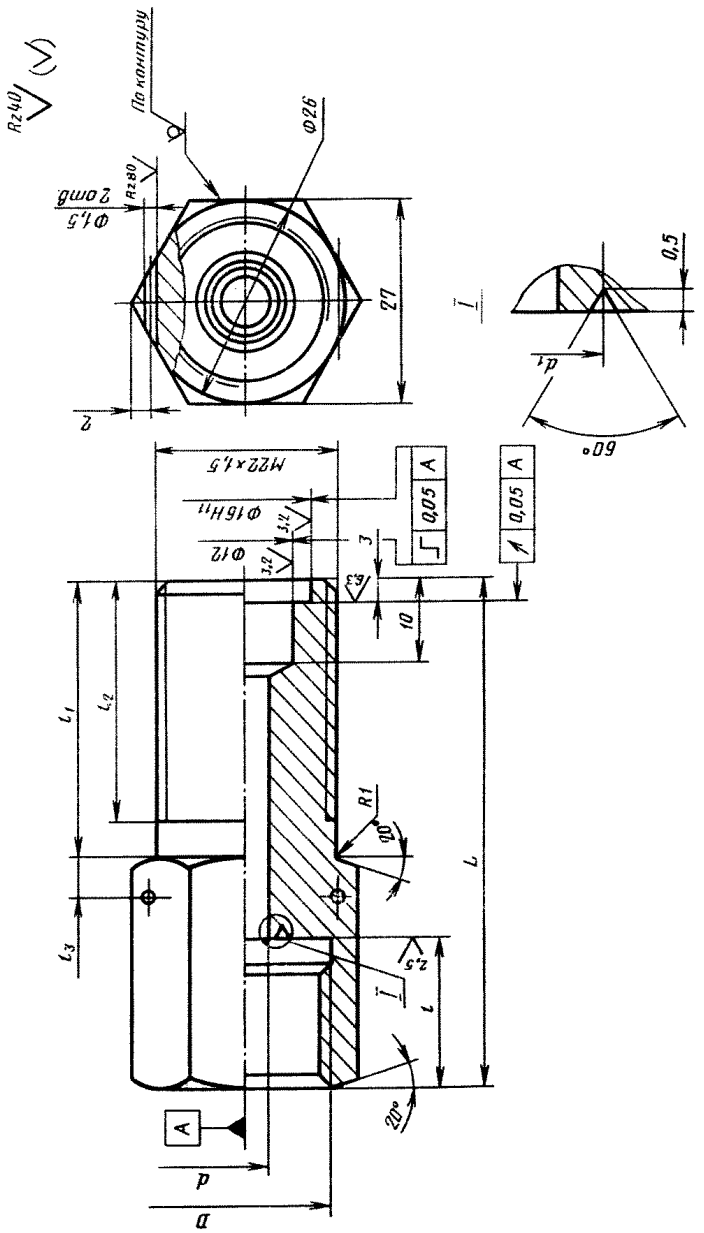
Rz40
По контуру
Ф26
Rz80
Ф1,5
2 отв
27
2
0,5
d1
60°
M22×1,5
Ф16H11
Ф12
3,2
3
6,3
0,05 A
0,05 A
10
l1
l2
l3
R1
20°
L
2,5
l
20°
A
d
D

Размеры в мм

Тип	D	d	d_1	l	l_1		l_2		l_3	L		Масса, кг	
					Исполнение					Исполнение			
					I	II	I	II		I	II	I	II
1	M10×1	3,2	6	8	34	19	30	15	2	48	32	0,126	0,090
2	M12×1,5	5,3	8	10					3,2	53	36	0,140	0,104
3	M20×1,5	6,3	10	18					5	63	48	0,141	0,105

Пример условного обозначения штуцера под манометр с резьбой M12×1,5 — типа 2, исполнения I (для крепления на перегородке), из стали марки 45 по ГОСТ 1050—74, оцинкованного:

Штуцер 2—I—45.Ц ГОСТ 23996—80

То же, с резьбой M20×1,5 — типа 3, исполнения II (без крепления на перегородке), из стали марки 12Х18Н10Т по ГОСТ 5949—75:

Штуцер 3—II—12Х18Н10Т ГОСТ 23996—80

3. Технические требования — по ГОСТ 23997—80.

4. Пример соединения манометра с трубопроводом приведен в рекомендуемом приложении ГОСТ 23997—80.

СОДЕРЖАНИЕ

ГОСТ 23988—80 Штуцера под манометры для присоединения к трубопроводам с линзовым уплотнением. Конструкция и размеры. 1

ГОСТ 23989—80 Штуцера под манометры для присоединения к трубопроводам с трубными резьбами. Конструкция и размеры. 3

ГОСТ 23990—80 Прокладки для уплотнения соединения штуцеров с манометрами. Конструкция и размеры 6

ГОСТ 23991—80 Штуцера под манометры для ввертных соединений с коническими резьбами. Конструкция и размеры . . 8

ГОСТ 23992—80 Штуцера под манометры для присоединения к трубопроводам по наружному конусу 74°. Конструкция и размеры. 10

ГОСТ 23993—80 Штуцера под манометры для присоединения к трубопроводам по внутреннему конусу 60°. Конструкция и размеры. 13

ГОСТ 23994—80 Штуцера под манометры для присоединения к штуцерно-торцевым трубопроводам. Конструкция и размеры . 16

ГОСТ 23995—80 Штуцера под манометры для присоединения к трубопроводам с врезающимся кольцом и шаровым ниппелем. Конструкция и размеры. 19

ГОСТ 23996—80 Штуцера под манометры для присоединения к трубопроводам с торцевым уплотнением. Конструкция и размеры. 23

ГОСТ 23997—80 Штуцера под манометры. Технические требования. . 26

Редактор *А. В. Цыганкова*
Технический редактор *Н. П. Замолодчикова*
Корректор *А. С. Черноусова*

Сдано в наб. 12.03.80 Подп. в печ. 29.04.80 2,25 п. л. 1,75 уч.-изд. л. Тир. 20000 Цена 10 коп.

Ордена «Знак Почета» Издательство стандартов, 123557, Москва, Новопресненский пер., 3
Калужская типография стандартов, ул. Московская, 256. Зак. 864

gost.e-ecolog.ru