

ГОСУДАРСТВЕННЫЕ СТАНДАРТЫ
СОЮЗА ССР

ШТУЦЕРА ПОД МАНОМЕТРЫ

КОНСТРУКЦИЯ И РАЗМЕРЫ. ТЕХНИЧЕСКИЕ ТРЕБОВАНИЯ

ГОСТ 23988-80 — ГОСТ 23997-80

Издание официальное

Цена 10 коп.

ГОСУДАРСТВЕННЫЙ КОМИТЕТ СССР ПО СТАНДАРТАМ
Москва

gost.e-ecolog.ru

УДК 621.643.4.065:531.787:006.354 Группа Г18

ГОСУДАРСТВЕННЫЙ СТАНДАРТ СОЮЗА ССР

ШТУЦЕРА ПОД МАНОМЕТРЫ ДЛЯ ПРИСОЕДИНЕНИЯ К ТРУБОПРОВОДАМ С ВРЕЗАЮЩИМСЯ КОЛЬЦОМ И ШАРОВЫМ НИППЕЛЕМ

Конструкция и размеры

Fittings for connection of manometers to pipelines with cut ring and ball nipple. Construction and dimensions

ГОСТ 23995—80

ОКП 10 639

Постановлением Государственного комитета СССР по стандартам от 18 февраля 1980 г. № 787 срок действия установлен

с 01.01 1981 г.
до 01.01 1986 г.

Несоблюдение стандарта преследуется по закону

1. Настоящий стандарт распространяется на штуцера под манометры для присоединения к трубопроводам с врезающимся кольцом по ГОСТ 15763—75 и с шаровыми ниппелями по ГОСТ 22525—77 и ГОСТ 23355—79.

2. Конструкция и размеры штуцеров должны соответствовать указанным на чертеже и в таблице.

Издание официальное **Перепечатка воспрещена**

★

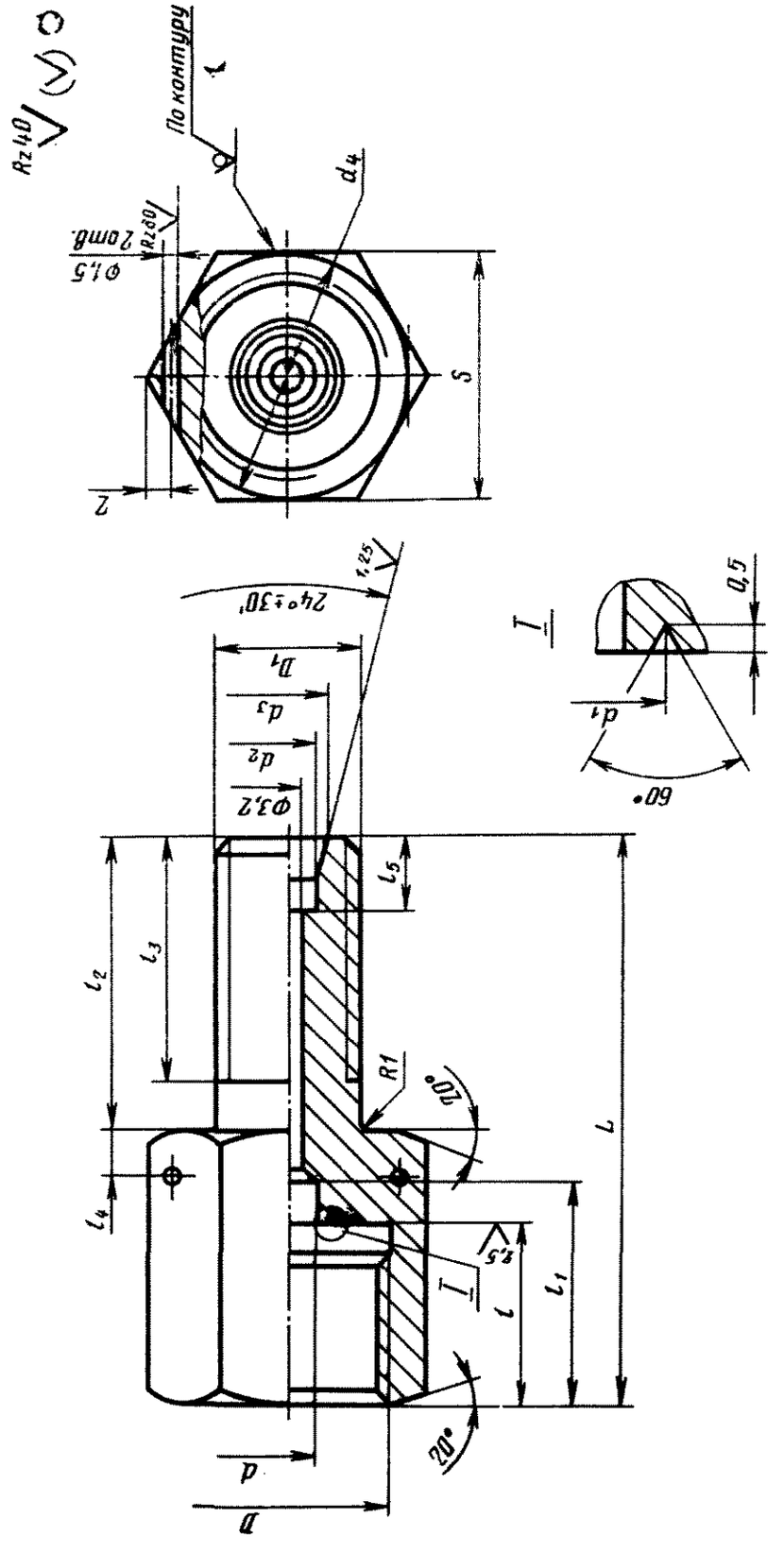
Rz40
По контуру
d4
Rz80
2 отв.
Ф1,5
S
Z
1,25
24°±30'
D1
d3
d2
Ф3,2
l5
l2
l3
R1
20°
L
l4
2,5
I
l
l1
20°
d
D
0,5
d1
60°

Размеры в мм

Тип	D	D_1	d	d_1	d_2	d_3	d_4	S	l	l_1	l_2 Исполнение I	l_2 Исполнение II	l_3 Исполнение I	l_3 Исполнение II	l_4	l_5	L Исполнение I	L Исполнение II	Масса, кг Исполнение I	Масса, кг Исполнение II	Группа по ГОСТ 22525—77
1	M10×1	M10×1	3,2	6	6	7,5	17	17	8	–	26	12	24	10	2	5,5	37	23	0,041	0,035	1
2		M12×1,5				8,1													0,049	0,037	2
3					8	9,5													0,046	0,033	1
4		M14×1,5				10,1										7			0,051	0,038	2
5					6	8,1													0,053	0,040	3
6		M16×1,5			8	10,1	19	19											0,059	0,042	3
7	M12×1,5	M10×1	5,3	8	6	7,5	17	17	10	14					3,2	5,5	43	29	0,050	0,035	1
8		M12×1,5				8,1													0,055	0,043	2
9					8	9,5													0,052	0,039	1
10		M14×1,5				10,1										7			0,054	0,041	2
11					6	8,1													0,058	0,046	3
12		M16×1,5			8	10,1	19	19											0,071	0,055	3
13	M20×1,5	M10×1	6,3	10	6	7,5	24	24	18	24					5	5,5	53	37	0,081	0,071	1
14		M12×1,5				8,1													0,089	0,076	2
15					8	9,5													0,085	0,072	1
16		M14×1,5				10,1										7			0,086	0,073	2
17					6	8,1													0,089	0,076	3
18		M16×1,5			8	10,1													0,098	0,081	3

Пример условного обозначения штуцера под манометр с резьбой М20×1,5 и законцовкой под трубопровод с резьбой М16×1,5 — типа 18, исполнения I (для крепления на перегородке), из стали марки 45 по ГОСТ 1050—74, оцинкованного:

Штуцер 18—I—45.Ц ГОСТ 23995—80

То же, с резьбой М12×1,5 и законцовкой под трубопровод с резьбой М14×1,5 — группы 2, типа 10, исполнения II (без крепления на перегородке), из стали марки 12Х18Н10Т по ГОСТ 5949—75:

Штуцер 10—II—12Х18Н10Т ГОСТ 23995—80

3. Технические требования — по ГОСТ 23997—80.

4. Примеры соединения манометра с трубопроводом приведены в рекомендуемом приложении ГОСТ 23997—80.

СОДЕРЖАНИЕ

ГОСТ 23988—80 Штуцера под манометры для присоединения к трубопроводам с линзовым уплотнением. Конструкция и размеры. 1

ГОСТ 23989—80 Штуцера под манометры для присоединения к трубопроводам с трубными резьбами. Конструкция и размеры. 3

ГОСТ 23990—80 Прокладки для уплотнения соединения штуцеров с манометрами. Конструкция и размеры 6

ГОСТ 23991—80 Штуцера под манометры для ввертных соединений с коническими резьбами. Конструкция и размеры . . 8

ГОСТ 23992—80 Штуцера под манометры для присоединения к трубопроводам по наружному конусу 74°. Конструкция и размеры. 10

ГОСТ 23993—80 Штуцера под манометры для присоединения к трубопроводам по внутреннему конусу 60°. Конструкция и размеры. 13

ГОСТ 23994—80 Штуцера под манометры для присоединения к штуцерно-торцевым трубопроводам. Конструкция и размеры . 16

ГОСТ 23995—80 Штуцера под манометры для присоединения к трубопроводам с врезающимся кольцом и шаровым ниппелем. Конструкция и размеры. 19

ГОСТ 23996—80 Штуцера под манометры для присоединения к трубопроводам с торцевым уплотнением. Конструкция и размеры. 23

ГОСТ 23997—80 Штуцера под манометры. Технические требования. . 26

Редактор *А. В. Цыганкова*
Технический редактор *Н. П. Замолодчикова*
Корректор *А. С. Черноусова*

Сдано в наб. 12.03.80 Подп. в печ. 29.04.80 2,25 п. л. 1,75 уч.-изд. л. Тир. 20000 Цена 10 коп.

Ордена «Знак Почета» Издательство стандартов, 123557, Москва, Новопресненский пер., 3
Калужская типография стандартов, ул. Московская, 256. Зак. 864

gost.e-ecolog.ru