

ГОСУДАРСТВЕННЫЕ СТАНДАРТЫ
СОЮЗА ССР

ШТУЦЕРА ПОД МАНОМЕТРЫ

КОНСТРУКЦИЯ И РАЗМЕРЫ. ТЕХНИЧЕСКИЕ ТРЕБОВАНИЯ

ГОСТ 23988-80 — ГОСТ 23997-80

Издание официальное

Цена 10 коп.

ГОСУДАРСТВЕННЫЙ КОМИТЕТ СССР ПО СТАНДАРТАМ
Москва

gost.e-ecolog.ru

УДК 621.643.4.065:531.787:006.354 Группа Г18

ГОСУДАРСТВЕННЫЙ СТАНДАРТ СОЮЗА ССР

ШТУЦЕРА ПОД МАНОМЕТРЫ ДЛЯ ПРИСОЕДИНЕНИЯ К ШТУЦЕРНО-ТОРЦЕВЫМ ТРУБОПРОВОДАМ

Конструкция и размеры

Fittings for connection of manometers to pipelnes with screwed ends
Construction and dimensions

ГОСТ 23994—80

ОКП 10 639

Постановлением Государственного комитета СССР по стандартам от 18 февраля 1980 г. № 787 срок действия установлен

с 01 01 1981 г.
до 01 01 1986 г.

Несоблюдение стандарта преследуется по закону

1. Настоящий стандарт распространяется на штуцера под манометры для присоединения к трубопроводам со штуцерно-торцевым соединением по ГОСТ 5890—78.

2. Конструкция и размеры штуцеров должны соответствовать указанным на чертеже и в таблице.

3. Технические требования — по ГОСТ 23997—80.

4. Пример соединения манометра с трубопроводом приведен в рекомендуемом приложении ГОСТ 23997—80.

Издание официальное **Перепечатка воспрещена**

★

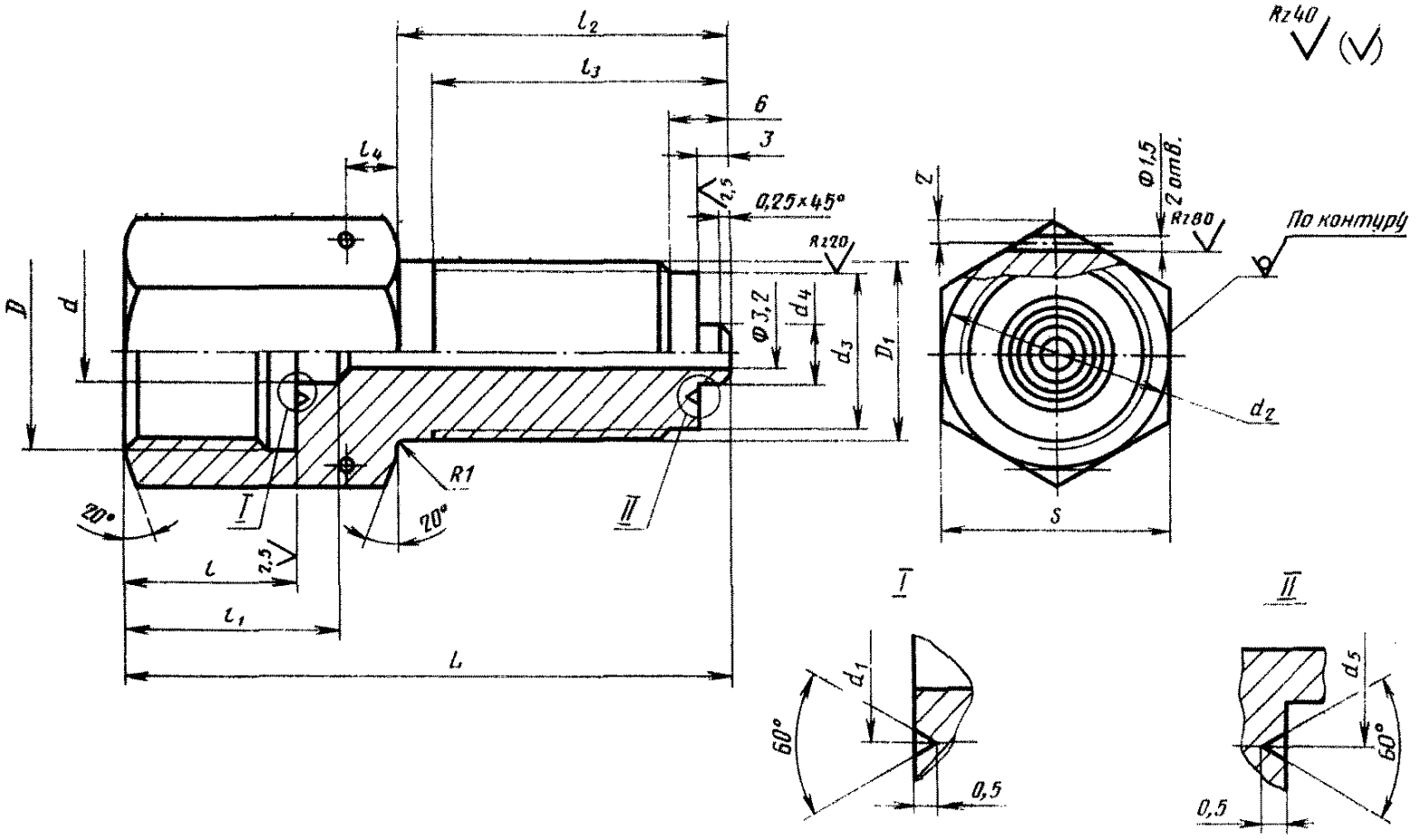
Rz40
Rz20
Rz80
По контуру
Ф1,5
2 отв.
Ф3,2
0,25×45°
R1
20°
60°
0,5
I
II

Размеры в мм

Тип	D	D_1	d	d_1	d_2	d_3	d_4	d_5	S	l	l_1	l_2		l_3		l_4	L		Масса, кг	
												Исполнение					Исполнение			
												I	II	I	II		I	II	I	II
1	М10×1	М18×1,5	3,2	6	22	15,8	6	9	22	8	—	35	20	33	18	2	46	31	0,095	0,075
2		М22×1,5			26	19,8	10	14	27										0,150	0,097
3	М12×1,5	М18×1,5	5,3	8	22	15,8	6	9	22	10	14					3,2	50	35	0,098	0,081
4		М22×1,5			26	19,8	10	14	27										0,163	0,114
5	М20×1,5	М18×1,5	6,3	10	24	15,8	6	9	24	18	24					5	58	44	0,125	0,109
6		М22×1,5			26	19,8	10	14	27										0,189	0,140

Пример условного обозначения штуцера под манометр с резьбой М20×1,5 и законцовкой под трубопровод с резьбой М18×1,5, исполнения I (для крепления на перегородке), из стали марки 45 по ГОСТ 1050—74, оцинкованного:

Штуцер 5—I—45.Ц ГОСТ 23994—80

То же, с резьбой М12×1,5 и законцовкой под трубопровод с резьбой М18×1,5, исполнения II (без крепления на перегородке), из стали марки 12Х18Н10Т по ГОСТ 5949—75:

Штуцер 3—II—12Х18Н10Т ГОСТ 23994—80

СОДЕРЖАНИЕ

ГОСТ 23988—80 Штуцера под манометры для присоединения к трубопроводам с линзовым уплотнением. Конструкция и размеры. 1

ГОСТ 23989—80 Штуцера под манометры для присоединения к трубопроводам с трубными резьбами. Конструкция и размеры. 3

ГОСТ 23990—80 Прокладки для уплотнения соединения штуцеров с манометрами. Конструкция и размеры 6

ГОСТ 23991—80 Штуцера под манометры для ввертных соединений с коническими резьбами. Конструкция и размеры . . 8

ГОСТ 23992—80 Штуцера под манометры для присоединения к трубопроводам по наружному конусу 74°. Конструкция и размеры. 10

ГОСТ 23993—80 Штуцера под манометры для присоединения к трубопроводам по внутреннему конусу 60°. Конструкция и размеры. 13

ГОСТ 23994—80 Штуцера под манометры для присоединения к штуцерно-торцевым трубопроводам. Конструкция и размеры . 16

ГОСТ 23995—80 Штуцера под манометры для присоединения к трубопроводам с врезающимся кольцом и шаровым ниппелем. Конструкция и размеры. 19

ГОСТ 23996—80 Штуцера под манометры для присоединения к трубопроводам с торцевым уплотнением. Конструкция и размеры. 23

ГОСТ 23997—80 Штуцера под манометры. Технические требования. . 26

Редактор *А. В. Цыганкова*
Технический редактор *Н. П. Замолодчикова*
Корректор *А. С. Черноусова*

Сдано в наб. 12.03.80 Подп. в печ. 29.04.80 2,25 п. л. 1,75 уч.-изд. л. Тир. 20000 Цена 10 коп.

Ордена «Знак Почета» Издательство стандартов, 123557, Москва, Новопресненский пер., 3
Калужская типография стандартов, ул. Московская, 256. Зак. 864

gost.e-ecolog.ru