

ГОСУДАРСТВЕННЫЕ СТАНДАРТЫ
СОЮЗА ССР

ШТУЦЕРА ПОД МАНОМЕТРЫ

КОНСТРУКЦИЯ И РАЗМЕРЫ. ТЕХНИЧЕСКИЕ ТРЕБОВАНИЯ

ГОСТ 23988-80 — ГОСТ 23997-80

Издание официальное

Цена 10 коп.

ГОСУДАРСТВЕННЫЙ КОМИТЕТ СССР ПО СТАНДАРТАМ
Москва

gost.e-ecolog.ru

УДК 621.643.4.065:531.787:006.354 Группа Г18

ГОСУДАРСТВЕННЫЙ СТАНДАРТ СОЮЗА ССР

ШТУЦЕРА ПОД МАНОМЕТРЫ ДЛЯ ПРИСОЕДИНЕНИЯ К ТРУБОПРОВОДАМ ПО НАРУЖНОМУ КОНУСУ 74°

Конструкция и размеры

Fittings for connection of manometers to pipelines on external cone 74°. Construction and dimensions

ГОСТ 23992—80

ОКП 10 639

Постановлением Государственного комитета СССР по стандартам от 18 февраля 1980 г. № 787 срок действия установлен

с 01.01 1981 г.
до 01.01. 1986 г.

Несоблюдение стандарта преследуется по закону

1. Настоящий стандарт распространяется на штуцера под манометры для присоединения к трубопроводам по наружному конусу 74° по ГОСТ 13954—74.

2. Конструкция и размеры штуцеров должны соответствовать указанным на чертеже и в таблице.

3. Технические требования — по ГОСТ 23997—80.

4. Примеры соединения манометра с трубопроводом приведены в рекомендуемом приложении ГОСТ 23997—80.

Издание официальное Перепечатка воспрещена

★

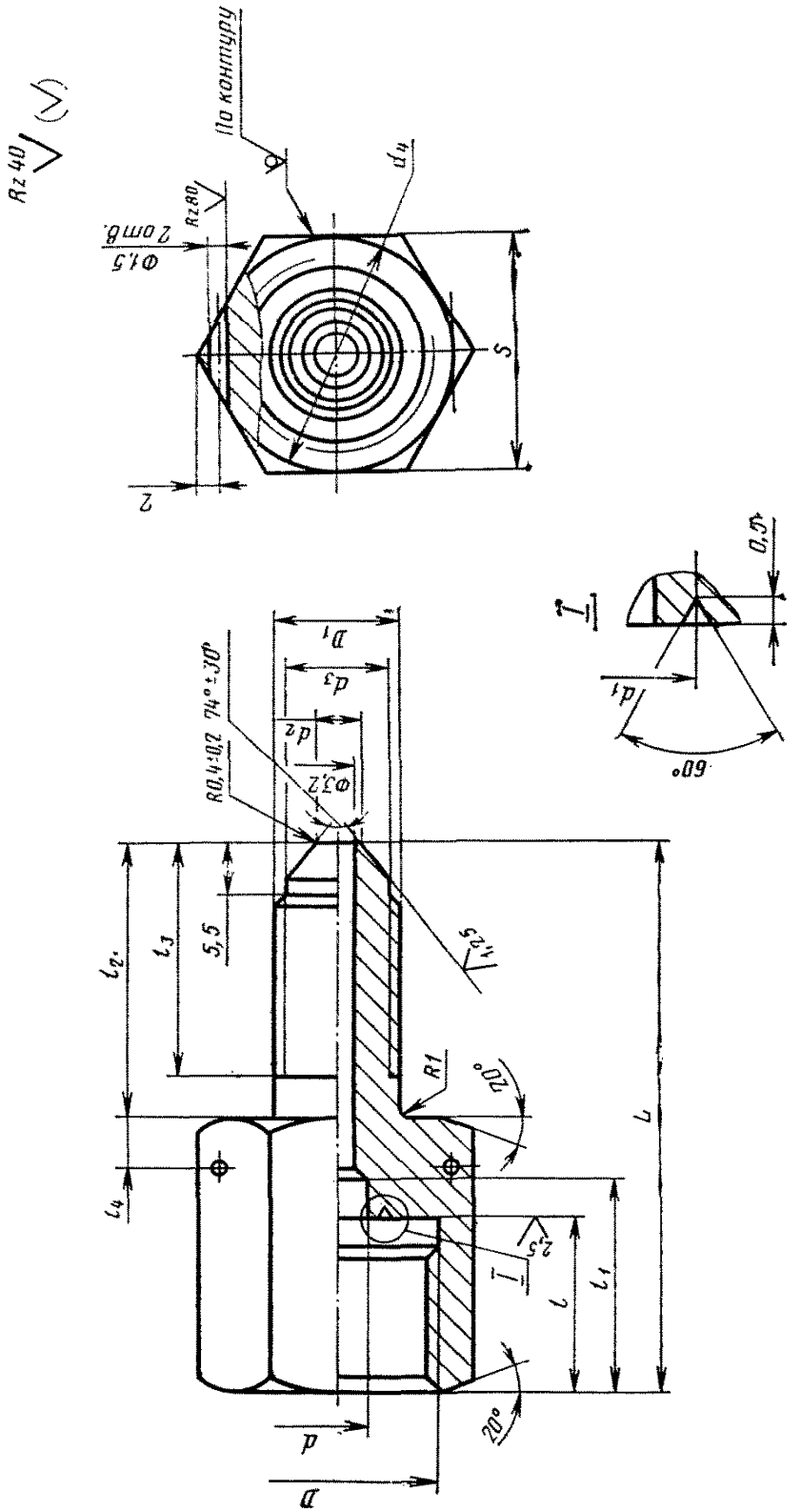
Rz 40
По контуру
Rz 80
Ф1,5
2 отв.
d4
S
2
D1
d3
d2
Ф3,2
R0,4±0,2
74°±30'
5,5
l2
l3
l4
1,25
R1
20°
L
2,5
l
l1
20°
d
D
0,5
d1
60°

Размеры в мм

Тип	D	D_1	d	d_1	d_2	d_3	d_4	S	l	l_1	l_2 Исполнение I	l_2 Исполнение II	l_3 Исполнение I	l_3 Исполнение II	l_4	L Исполнение I	L Исполнение II	Масса, кг Исполнение I	Масса, кг Исполнение II
1	М10×1	М12×1	3,2	6	4,6	10,5	17	17	8	—	28	15	26	13	2	40	27	0,035	0,027
2		М14×1			6,6	12,5												0,051	0,039
3	М12×1,5	М12×1	5,3	8	4,6	10,5			10	14					3,2	44	31	0,055	0,043
4		М14×1			6,6	12,5												0,059	0,047
5	М20×1,5	М12×1	6,3	10	4,6	10,5	24	24	18	24					5	56	44	0,085	0,077
6		М14×1			6,6	12,5												0,094	0,082

Пример условного обозначения штуцера под манометр с резьбой М20×1,5 и законцовкой под трубопровод с резьбой М14×1 — типа 6, исполнения I (для крепления на перегородке), из стали марки 45 по ГОСТ 1050—74, оцинкованного:

Штуцер 6—I—45.Ц ГОСТ 23992—80

То же, с резьбой М12×1,5 и законцовкой под трубопровод с резьбой М12×1 — типа 3, исполнения II (без крепления на перегородке), из стали марки 12Х18Н10Т по ГОСТ 5949—75:

Штуцер 3—II—12Х18Н10Т ГОСТ 23992—80

СОДЕРЖАНИЕ

ГОСТ 23988—80 Штуцера под манометры для присоединения к трубопроводам с линзовым уплотнением. Конструкция и размеры. 1

ГОСТ 23989—80 Штуцера под манометры для присоединения к трубопроводам с трубными резьбами. Конструкция и размеры. 3

ГОСТ 23990—80 Прокладки для уплотнения соединения штуцеров с манометрами. Конструкция и размеры 6

ГОСТ 23991—80 Штуцера под манометры для ввертных соединений с коническими резьбами. Конструкция и размеры . . 8

ГОСТ 23992—80 Штуцера под манометры для присоединения к трубопроводам по наружному конусу 74°. Конструкция и размеры. 10

ГОСТ 23993—80 Штуцера под манометры для присоединения к трубопроводам по внутреннему конусу 60°. Конструкция и размеры. 13

ГОСТ 23994—80 Штуцера под манометры для присоединения к штуцерно-торцевым трубопроводам. Конструкция и размеры . 16

ГОСТ 23995—80 Штуцера под манометры для присоединения к трубопроводам с врезающимся кольцом и шаровым ниппелем. Конструкция и размеры. 19

ГОСТ 23996—80 Штуцера под манометры для присоединения к трубопроводам с торцевым уплотнением. Конструкция и размеры. 23

ГОСТ 23997—80 Штуцера под манометры. Технические требования. . 26

Редактор *А. В. Цыганкова*
Технический редактор *Н. П. Замолодчикова*
Корректор *А. С. Черноусова*

Сдано в наб. 12.03.80 Подп. в печ. 29.04.80 2,25 п. л. 1,75 уч.-изд. л. Тир. 20000 Цена 10 коп.

Ордена «Знак Почета» Издательство стандартов, 123557, Москва, Новопресненский пер., 3
Калужская типография стандартов, ул. Московская, 256. Зак. 864

gost.e-ecolog.ru