ГОСУДАРСТВЕННЫЙ СТАНДАРТ
СОЮЗА ССР

СТРОПЫ ЦЕПНЫЕ МЕХАНИЗИРОВАННЫЕ ДЛЯ КРЕПЛЕНИЯ ГРУЗОВ НА ТРАНСПОРТНЫХ СРЕДСТВАХ

ТЕХНИЧЕСКИЕ УСЛОВИЯ

ГОСТ 22956—83

Издание официальное

Цена 10 коп.

ГОСУДАРСТВЕННЫЙ КОМИТЕТ СССР ПО СТАНДАРТАМ
Москва

gost.e-ecolog.ru

УДК 621.86.065.4:006.354 Группа Г86

ГОСУДАРСТВЕННЫЙ СТАНДАРТ СОЮЗА ССР

СТРОПЫ ЦЕПНЫЕ МЕХАНИЗИРОВАННЫЕ ДЛЯ КРЕПЛЕНИЯ ГРУЗОВ НА ТРАНСПОРТНЫХ СРЕДСТВАХ

Технические условия

Mechanized chain slings for fixing loads on vehicles. Specifications

ГОСТ 22956—83

Взамен ГОСТ 22956—78

Постановлением Государственного комитета СССР по стандартам от 14 февраля 1983 г. № 927 срок действия установлен

с 01.01.84
до 01.01.89

Несоблюдение стандарта преследуется по закону

Настоящий стандарт распространяется на цепные механизированные стропы, предназначенные для крепления грузов к увязочным устройствам железнодорожных платформ и полувагонов и работающие при температуре от плюс 50°С до минус 40°С. Допускается использовать стропы для крепления грузов на других транспортных средствах.

Стандарт не распространяется на стропы, работающие в специальных условиях (агрессивные среды, тропический климат, относительная влажность более 98% при 20°С).

1. КОНСТРУКЦИЯ, ОСНОВНЫЕ ПАРАМЕТРЫ И РАЗМЕРЫ

1.1. Конструкция, основные параметры и размеры строп в исполнении 1 должны соответствовать указанным на черт. 1 и в табл. 1, в исполнении 2 — на черт. 2 и в табл. 2.

Устройства крепления строп приведены в справочном приложении 1.

Способы крепления строп к увязочным устройствам и грузам приведены в справочном приложении 2.

Издание официальное ★ **Перепечатка воспрещена**

© Издательство стандартов, 1983

Исполнение 1

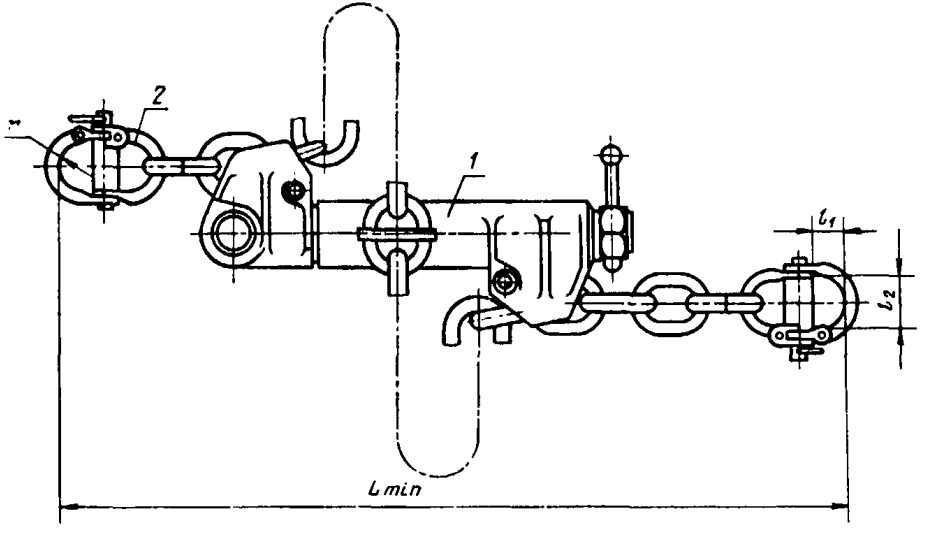

Черт. 1

Таблица 1

Размеры в мм

Обозначение строп	Применяемость	Допускаемая нагрузка, кН (тс)	L_{min}	l_1	l_2	r	Обозначение детали		Масса, кг, не более
							Поз. 1	Поз. 2	
							Талреп (1 шт.)	Концевое звено (2 шт.)	
СМ1-6,3		6,3 (0,63)	380	34	40	25	СМ1-6,3.1	СМ1-6,3.2	7,45
СМ1-12,5		12,5 (1,25)					СМ1-12,5.1	СМ1-12,5.2	12,17
СМ1-25		25 (2,5)	470	40	61	36	СМ1-25.1	СМ1-25.2	28,70
СМ1-35		35 (3,5)	725	43	58		СМ1-35.1	СМ1-35.2	20,70
СМ1-50		50 (5,0)					СМ1-50.1	СМ1-50.2	29,27
СМ1-80		80 (8,0)	1005	49	63	42	СМ1-80.1	СМ1-80.2	55,00

Пример условного обозначения механизированного стропа в исполнении 1 с допускаемой нагрузкой 25 кН (2,5 тс):

Строп механизированный СМ1-25 ГОСТ 22956—83

Исполнение 2

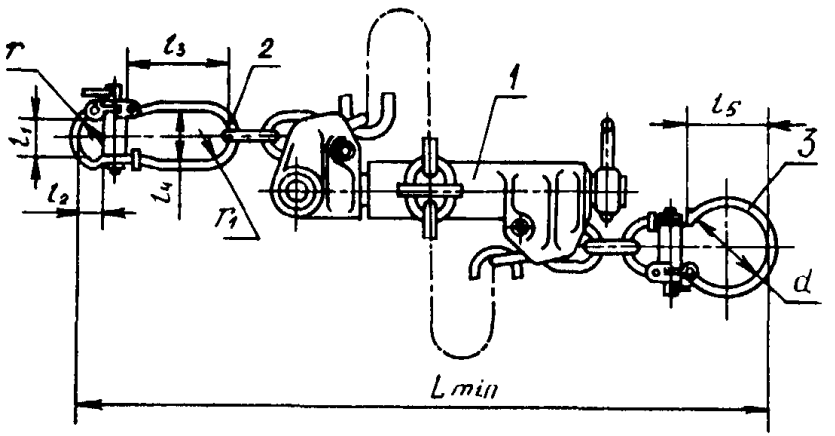

Черт. 2

Размеры в мм

Таблица 2

Обозначение строп	Применяемость	Допускаемая нагрузка, кН (тс)	d	L_{min}	l_1	l_2	l_3	l_4	l_5	r	r_1	Обозначение детали			Масса, кг, не более
												Поз. 1	Поз. 2	Поз. 3	
												Талреп (1 шт.)	Концевое звено (1 шт.)	Концевое звено (1 шт.)	
СМ2-6,3	—	6,3 (0,63)	105	360	40	34	163	62	119	25	31	СМ1-6,3.1	СМ2-12,5.1	СМ2-12,5.2	8,25
СМ2-12,5	—	12,5 (1,25)										СМ1-12,5.1	СМ2-12,5.1	СМ2-12,5.2	12,75
СМ2-25	—	25 (2,5)	130	520	61	40	164		150	36		СМ1-25.1	СМ2-25.1	СМ2-25.2	30,48
СМ2-35	—	35 (3,5)		790	58	43	163		152			СМ1-35.1	СМ2-35.1	СМ2-35.2	43,32

Пример условного обозначения механизированного стропа в исполнении 2 с допускаемой нагрузкой 25 кН (2,5 тс):

Строп механизированный СМ2-25 ГОСТ 22956—83

1.2. Конструкция и размеры талрепов (поз. *1*, черт. 1 и 2) должны соответствовать указанным на черт. 3 и в табл. 3.

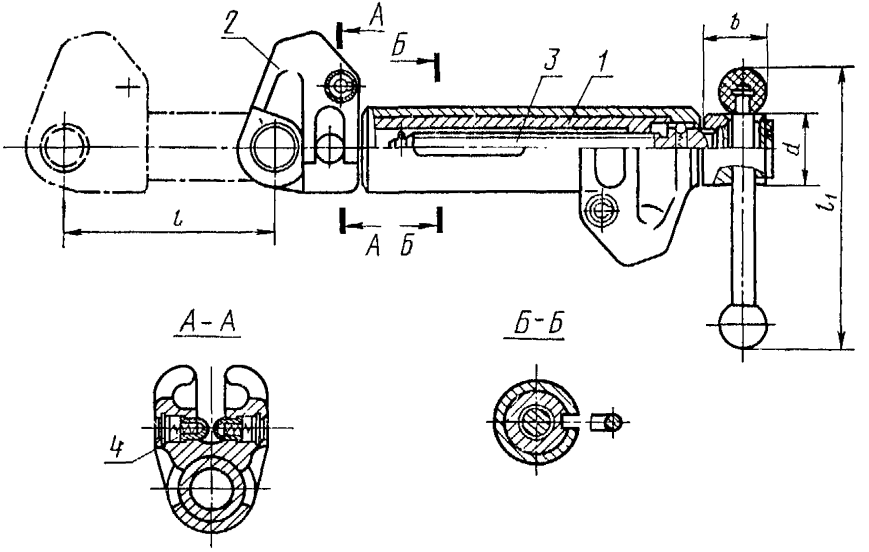

Черт. 3

Таблица 3

Размеры в мм

Обозначение талрепа	Применяемость	Допускаемая нагрузка, кН (тс)	d	b	l	l_1 не более	Поз. 1 Корпус (1 шт.)	Обозначение детали			Масса, кг, не более
								Поз. 2 Пиноль (1 шт.)	Поз. 3 Винт (1 шт.)	Поз. 4 Стопор (4 шт.)	
СМ1-6,3.1		6,3 (0,63)	30	27	90	110	СМ1-6,3.1.1.	СМ1-6,3.1.2	СМ1-12,5.1.3	СМ1-12,5.1.4	1,87
СМ1-12,5.1		12,5 (1,25)					СМ1-12,5.1.1	СМ1-12,5.1.2	СМ1-12,5.1.3	СМ1-12,5.1.4	2,00
СМ1-25.1		25 (2,5)	41	28	170	130	СМ1-25.1.1	СМ1-25.1.2	СМ1-25.1.3	СМ1-25.1.4	14,00
СМ1-35.1		35 (3,5)	45	34	300		СМ1-35.1.1	СМ1-35.1.2	СМ1-50.1.3	СМ1-50.1.4	16,65
СМ1-50.1		50 (5,0)				150	СМ1-50.1.1	СМ1-50.1.2	СМ1-50.1.3	СМ1-50.1.4	20,00
СМ1-80.1		80 (8,0)		36	500		СМ1-80.1.1	СМ1-80.1.2	СМ1-80.1.3	СМ1-80.1.4	30,00

Пример условного обозначения талрепа с допускаемой нагрузкой 25 кН (2,5 тс):

Талреп СМ1-25.1 ГОСТ 22956—83

1.3. Конструкция и размеры концевого звена (черт. 1 и 2) должны соответствовать указанным на черт. 4—6 и в табл. 4—6.

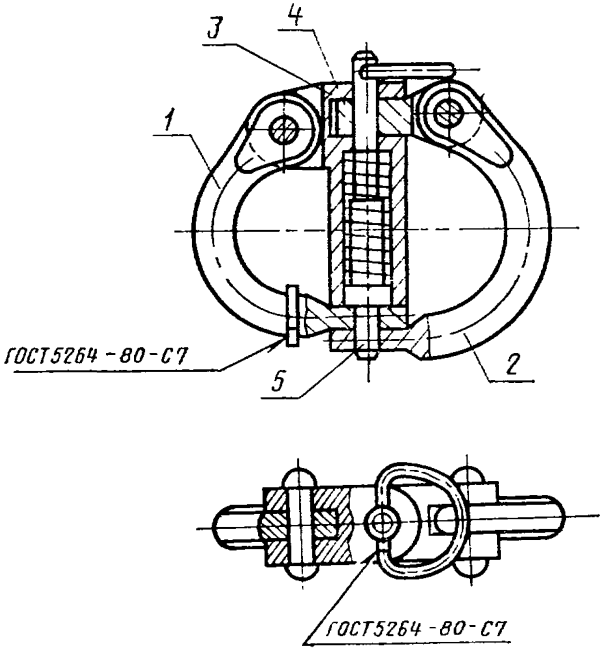

Черт. 4

Таблица 4

Обозначение концевого звена	Применяемость	Допускаемая нагрузка, кН (тс)	Обозначение детали					Масса, кг, не более
			Поз. 1	Поз. 2	Поз. 3	Поз. 4	Поз. 5	
			Скоба (1 шт.)	Скоба (1 шт.)	Цапфа (1 шт.)	Серьга (1 шт.)	Штырь (1 шт.)	
СМ1-12,5.2		12,5 (1,25)	СМ1-12,5.2.1	СМ1-12,5.2.2	СМ1-12,5.2.3	СМ1-12,5.2.4	СМ1-12,5.2.5	0,40
СМ1-25.2		25 (2,50)	СМ1-25.2.1	СМ1-25.2.2	СМ1-25.2.3	СМ1-25.2.4	СМ1-25.2.5	1,10
СМ1-50.2		50 (5,00)	СМ1-50.2.1	СМ1-50.2.2.	СМ1-50.2.3	СМ1-50.2.4	СМ1-50.2.5	1,92
СМ1-80.2		80 (8,00)	СМ1-80.2.1	СМ1-80.2.2	СМ1-80.2.3	СМ1-80.2.4	СМ1-80.2.5	3,05

Пример условного обозначения концевого звена с допускаемой нагрузкой 25 кН (2,5 тс):

Концевое звено СМ1-25.2 ГОСТ 22956—83

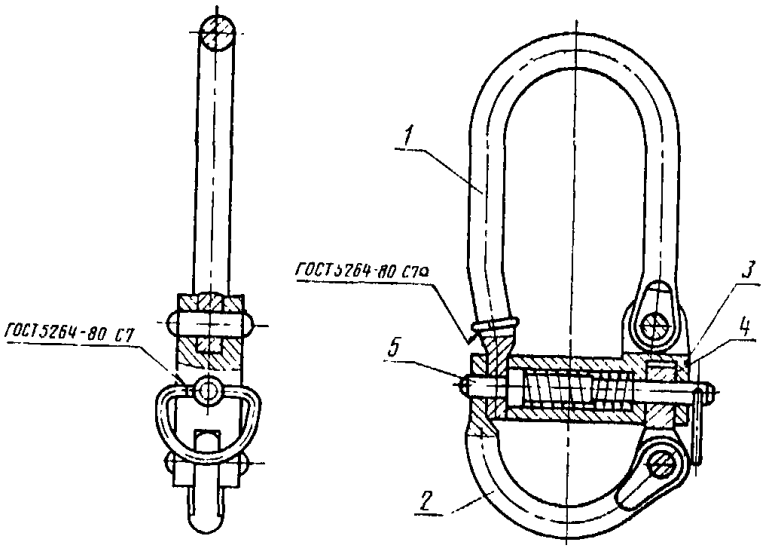

Черт. 5

Размеры в мм

Таблица 5

Обозначение концевого звена	Применяемость	Допускаемая нагрузка, кН (тс)	Обозначение детали					Масса, кг, не более
			Поз. 1	Поз. 2	Поз. 3	Поз. 4	Поз. 5	
			Скоба (1 шт.)	Скоба	Цапфа	Серьга	Штырь	
СМ2-12.5.1		12,5 (1,25)	СМ2-12,5.1 1	СМ1-12,5.2.2	СМ1-12,5.2.3	СМ1-12,5.2.4	СМ1-12,5.2.5	0,68
СМ2-25.1		25 (2,5)	СМ2-25.1.1	СМ1-25.2.2	СМ1-25.2.3	СМ1-25.2.4	СМ1-25.2 5	2,32
СМ2-35.1		35 (3,5)	СМ2-35.1.1	СМ1-50.2.2	СМ1-50.2.3	СМ1-50.2.4	СМ1-50.2.5	3,22

Пример условного обозначения концевого звена с допускаемой нагрузкой 25 кН (2,5 тс):

Концевое звено СМ2-25.1 ГОСТ 22956—83

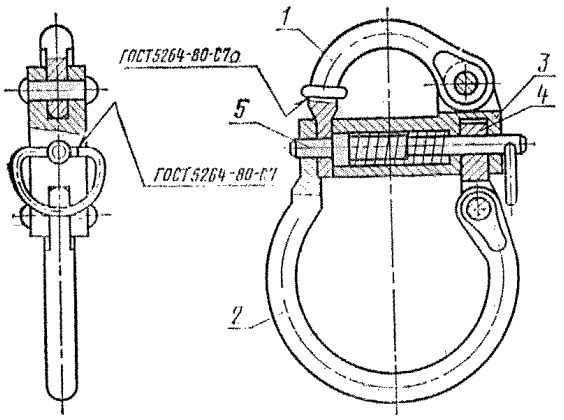

Черт. 6

Таблица 6

Размеры в мм

Обозначение концевого звена	Применяемость	Допускаемая нагрузка, кН (тс)	Обозначение детали					Масса, кг, не более
			Поз. 1	Поз. 2	Поз. 3	Поз. 4	Поз. 5	
			Скоба (1 шт.)	Скоба (1 шт.)	Цапфа (1 шт.)	Серьга (1 шт.)	Штырь (1 шт.)	
СМ2-12,5.2		12,5 (1,25)	СМ1-12,5.2.1	СМ2-12,5.2.1	СМ1-12,5.2.3	СМ1-12,5.2.4	СМ1-12,5.2.5	0,70
СМ2-25.2		25 (2,5)	СМ1-25.2.1	СМ2-25.2.1	СМ1-25.2.3	СМ1-25.2.4	СМ1-25.2.5	1,66
СМ2-35.2		35 (3,5)	СМ1-35.2.1	СМ2-35.2.1	СМ1-50.2.3	СМ1-50.2.4	СМ1-50.2.5	2,54

Пример условного обозначения концевого звена стропа с допускаемой нагрузкой 25 кН (2,5 тс):

Концевое звено СМ2-25.2 ГОСТ 22956—83

1.4. Конструкция и размеры корпуса талрепа (черт. 3) должны соответствовать указанным на черт. 7 и в табл. 7.

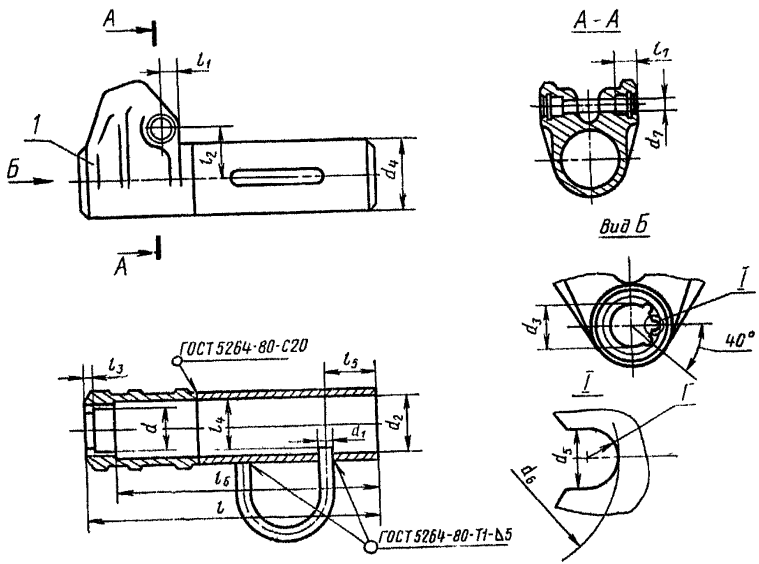

Черт. 7

Таблица 7

Размеры в мм

Обозначение корпуса талрепа	Применяемость	d	d_1	d_2	d_3	d_4	d_5	d_6	d_7	l	l_1	l_2	l_3	l_4	l_5	l_6	l_7	r	Обозначение детали: Поз. 1 / Захват (1 шт.)	Масса, кг, не более
СМ1-6,3.1.1		24	6	28	20	36	4,5	26	10	155	7	26	3	24,5	26	130	14	2,25	СМ1-6,3.1.1.1	0,577
СМ1-12,5.1.1											10	27							СМ1-12,5.1.1.1	0,695
СМ1-25.1.1		28		40	24	50		32	16	249	12	39		36,5	45	230	16		СМ1-25.1.1.1	2,524
СМ1-35.1.1		30	8	58	27	70	7,5	34	20	405	16	55	4	53,5	58	384	21	3,75	СМ1-35.1.1.1	5,800
СМ1-50.1.1												56							СМ1-50.1.1.1	6,800
СМ1-80.1.1		34		75	30	90		38		634		73		69,5	60	613	24		СМ1-80.1.1.1	10,000

Пример условного обозначения корпуса талрепа с допускаемой нагрузкой 25 кН (2,5 тс):

Корпус СМ1-25.1.1 ГОСТ 22956—83

1.5. Конструкция и размеры пинолей талрепов (черт. 3) должны соответствовать указанным на черт. 8 и табл. 8.

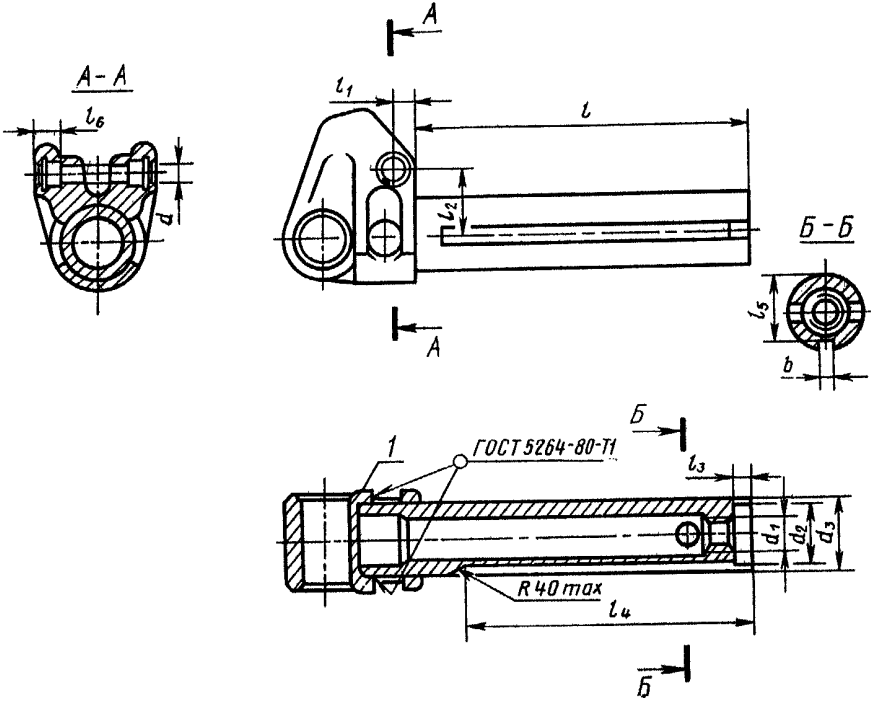

Черт. 8

Таблица 8

Размеры в мм

Обозначение пиноли	Применяемость	Допускаемая нагрузка, кН (тс)	d	d_1	d_2	d_3	b	l	l_1	l_2	l_3	l_4	l_5	l_6	Обозначение детали: Поз. 1 — Захват (1 шт.)	Масса, кг, не более
СМ1-6,3.1.2		6,3 (0,63)	10	М12	24	28	6	132	7	26	8	112	24	14	СМ1-6,3.1.2.1	0,742
СМ1-12,5.1.2		12,5 (1,25)							10	27					СМ1-12,5.1.2.1	0,825
СМ1-25.1.2		25 (2,5)	16	М16	28	40		232	12	39		195	36	16	СМ1-25.1.2.1	2,900
СМ1-35.1.2		35 (3,5)	20	М20	30	58	8	386	16	57	10	330	53	21	СМ1-35.1.2.1	6,820
СМ1-50.1.2		50 (5,0)								56					СМ1-50.1.2.1	8,460
СМ1-80.1.2		80 (8,0)		М24	34	75		615		74		570	69	21	СМ1-80.1.2.1	12,500

Пример условного обозначения пиноли талрепа с допускаемой нагрузкой 25 кН (2,5 тс):

Пиноль СМ1-25.1.2 ГОСТ 22956—83

1.6. Конструкция и размеры винтов (черт. 3) должны соответствовать указанным на черт. 9 и в табл. 9.

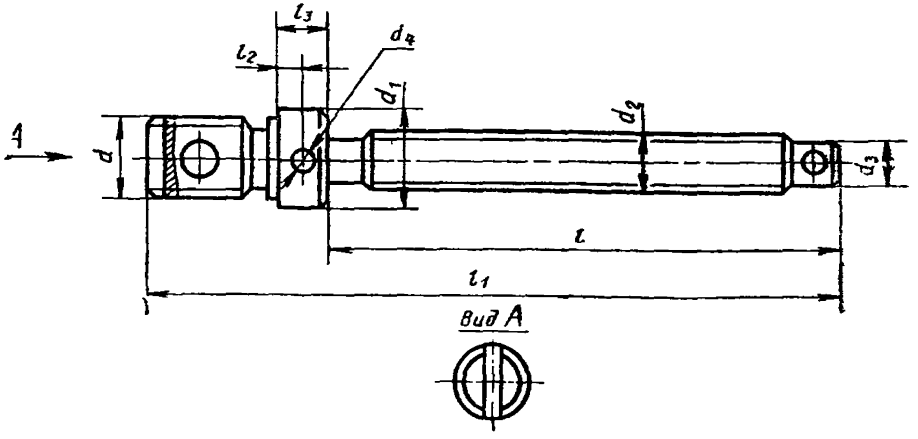

Черт. 9

Таблица 9

Размеры в мм

Обозначение винта	Применяемость	d	d_1	d_2	d_3	d_4	l	l_1	l_2	l_3	Масса, кг, не более
СМ1-12,5.1.3		М20	24	М12	9	4,5	116	160	5	10	0,25
СМ1-25.1.3		М24	28	М16	13		205	254			0,47
СМ1-50.1.3		М27	30	М20	16	7,5	339	396	7	14	0,7
СМ1-80.1.3		М30	34	М24	20		541	604	9	18	2,4

Пример условного обозначения винта талрепа с допускаемой нагрузкой 25 кН (2,5 тс):

Винт СМ1-25.1.3 ГОСТ 22956—83

1.7. Конструкция и размеры стопоров (черт. 3) должны соответствовать указанным на черт. 10 и в табл. 10.

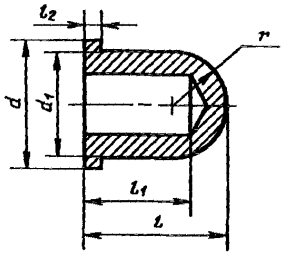

Черт. 10

Таблица 10

Размеры в мм

Обозначение стопора	Применяемость	d	d_1	l	l_1	l_2	r	Масса, кг, не более
СМ1-12,5.1.4		14	10	12	9,0	5	5	0,015
СМ1-25.1.4		20	16	22	17,5	8	8	0,050
СМ1-50.1.4		26	20	35	26,5	10	10	0,050
СМ1-80.1.4				45	34,0			0,060

Пример условного обозначения стопора талрепа с допускаемой нагрузкой 25 кН (тс):

Стопор СМ1-25.1.4 ГОСТ 22956—83

1.8. Конструкция и размеры скоб (черт. 4 и 6) должны соответствовать указанным на черт. 11 и 12 и в табл. 11 и 12.

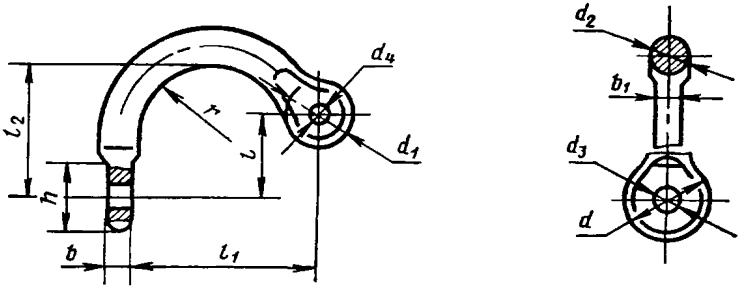

Черт. 11

Таблица 11

Размеры в мм

Обозначение скобы	Применяемость	d	d_1	d_2	d_3	d_4	b	b_1	l	l_1	l_2	r	Масса, кг, не более
СМ1-12,5.2.1		20	18	10	8	8	6	9	22	49	35	12	0,080
СМ1-25.2.1		28	24	16	13	12	9	14	31	71	49	28	0,280
СМ1-50.2.1		35	30	20	17	16	12	18	38		58	26	0,545
СМ1-80.2.1		42	34	24	22	20	14	22	45	78	66	28	0,950

Пример условного обозначения скобы концевого звена с допускаемой нагрузкой 25 кН (2,5 тс):

Скоба СМ1-25.2.1 ГОСТ 22956—83

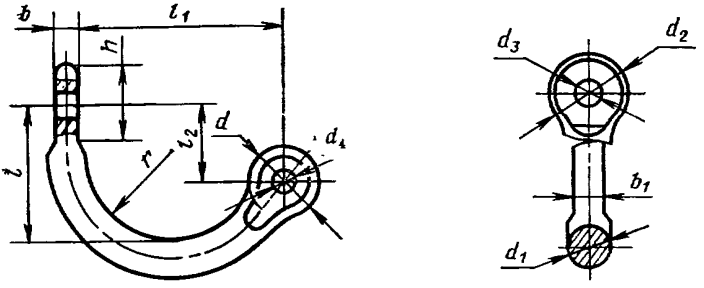

Черт. 12

Таблица 12

Размеры в мм

Обозначение скобы	Применяемость	d	d_1	d_2	d_3	d_4	b	b_1	l	l_1	l_2	h	r	Масса, кг, не более
СМ1-12,5.2.2		18	10	20	8	8	6	9	45	58	22	22	25	0,093
СМ1-25.2.2		24	16	28	13	12	9	14	55	85	31	29	36	0,320
СМ1-50.2.2		30	20	35	17	16	12	18	61	88	38	36		0,490
СМ1-80.2.2		34	24	42	22	20	14	22	71	97	45	44	42	0,698

Пример условного обозначения скобы концевого звена с допускаемой нагрузкой 25 кН (2,5 тс):

Скоба СМ1-25.2.2 ГОСТ 22956—83

1.9. Конструкция и размеры цапф (черт. 4 и 6) должны соответствовать указанным на черт. 13 и в табл. 13.

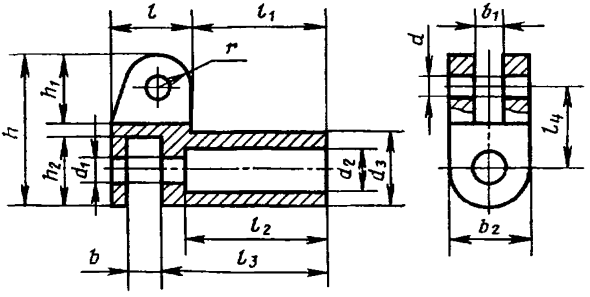

Черт. 13

Таблица 13

Размеры в мм

Обозначение цапфы	Применяемость	d	d_1	d_2	d_3	b	b_1	b_2	l	l_1	l_2	l_3	l_4	h	h_1	h_2	r	Масса, кг
СМ1-12,5.2.3		8	7	12	20	10	9	20	21	40	40	47	22	41	19	20	9	0,11
СМ1-25.2.3		12	12	18	28	12	14	28	29	58	63	69	31	58	25	28	13	0,25
СМ1-50.2.3		16	16	23	35	14	18	35	35	56	60	68	38	71	31	35	15	0,32
СМ1-80.2 3		20	19	28	42	16	22	42	41	60	63	75	45	84	36	42	18	0,64

Пример условного обозначения цапфы концевого звена с допускаемой нагрузкой 25 кН (2,5 тс):

Цапфа СМ1-25.2.3 ГОСТ 22956—83

1.10. Конструкция и размеры серег (черт. 4 и 6) должны соответствовать указанным на черт. 14 и в табл. 14.

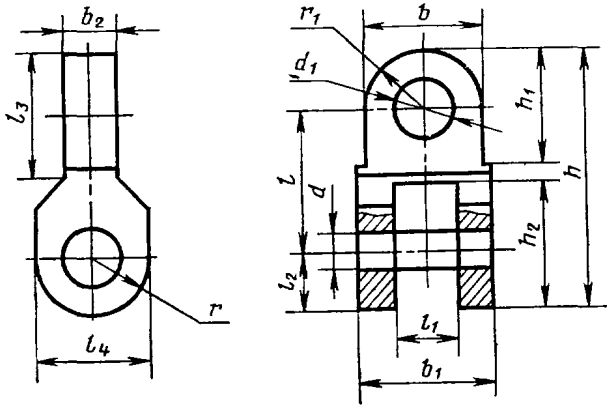

Черт. 14

Таблица 14

Размеры в мм

Обозначение серьги	Применяемость	d	d_1	b	b_1	b_2	l	l_1	l_2	l_3	l_4	h	h_1	h_2	r	r_1	Масса, кг не более
СМ1-12,5.2.4		8	7	18	20	10	22	9	9	20	18	40	18	19	9	9	0,065
СМ1-25.2.4		12	12	26	28	12	31	14	12	27	24	56	24	25	12	13	0,100
СМ1-50.2.4		16	16	32	35	14	38	18	15	34	30	70	31	32	15	16	0,300
СМ1-80.2.4		20	19	40	42	16	45	22	17	41	34	82	38	35	17	20	0,350

Пример условного обозначения серьги концевого звена с допускаемой нагрузкой 25 кН (2,5 тс):

Серьга СМ1-25.2.4 ГОСТ 22956—83

1.11. Конструкция и размеры штырей (черт. 4—6) должны соответствовать указанным на черт. 15 и в табл. 15.

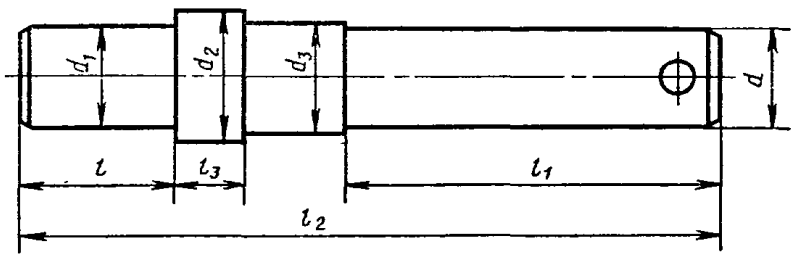

Черт. 15

Таблица 15

Размеры в мм

Обозначение штыря	Применяемость	d	d_1	d_2	d_3	l	l_1	l_2	l_3	Масса, кг, не более
СМ1-12,5.2.5		7	8	12	8	13	42	82	6	0,035
СМ1-25.2.5		12	13	18	13	19	53	115	9	0,120
СМ1-50.2.5		16	17	23	17	25	71	130	11	0,220
СМ1-80.2.5		19	22	28	20	29	78	142	14	0,350

Пример условного обозначения штыря концевого звена с допускаемой нагрузкой 25 кН (2,5 тс):

Штырь СМ1-25.2.5 ГОСТ 22956—83

1.12. Конструкция и размеры скоб концевых звеньев (черт. 5 и 6) должны соответствовать указанным на черт. 16 и 17 и в табл. 16 и 17.

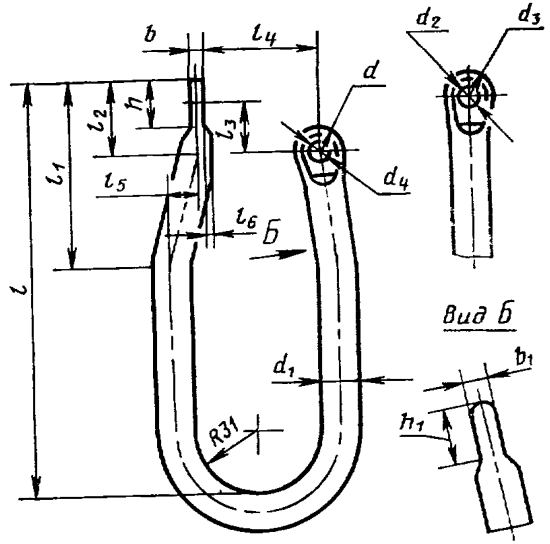

Черт. 16

Таблица 16

Размеры в мм

Обозначение скобы	Применяемость	d	d_1	d_2	d_3	d_4	b	b_1	l	l_1
СМ2-12,5.1.1		18	16	8	20	8	6	9	185	80
СМ2-25.1.1		25	25	13	28	12	9	14	194	94
СМ2-35.1.1		30	27	17	35	16	12	18	200	102

Продолжение табл. 16

Размеры в мм

Обозначение скобы	Применяемость	l_2	l_3	l_4	l_5	l_6	h	h_1	Масса, кг, не более
СМ2-12,5.1.1		32	22	49	15	2	22	22	0,360
СМ2-25.1.1		44	31	71	8	4	30	30	1,500
СМ2-35.1.1		54	38		10		37	37	1,845

Пример условного обозначения скобы концевого звена с допускаемой нагрузкой 25 кН (2,5 тс):

Скоба СМ2-25.1.1 ГОСТ 22956—83

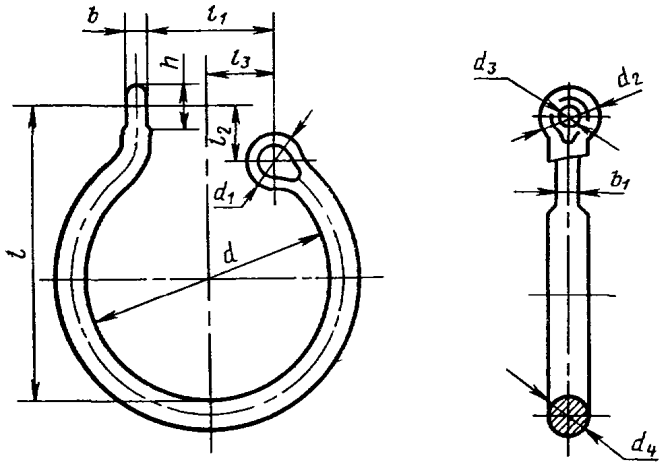

Черт. 17

Таблица 17

Размеры в мм

Обозначение скобы	Применяемость	d	d_1	d_2	d_3	d_4	b	b_1	l	l_1	l_2	l_3	h	Масса, кг, не более
СМ2-12.5.2.1		105	18	20	8	14	6	9	130	58	22	30,50	22	0,393
СМ2-25.2.1		130	24	28	13	18	9	14	165	85	31	44,75	29	0,880
СМ2-35.2.1			30	35	17	20	12	18	170	88	38	47,00	36	1,110

Пример условного обозначения скобы концевого звена с допускаемой нагрузкой 25 кН (2,5 тс):

Скоба СМ2-25.2.1 ГОСТ 22956—83

1.13. Конструкция и размеры захватов (черт. 7 и 8) должны соответствовать указанным на черт. 18 и 19 и в табл. 18 и 19.

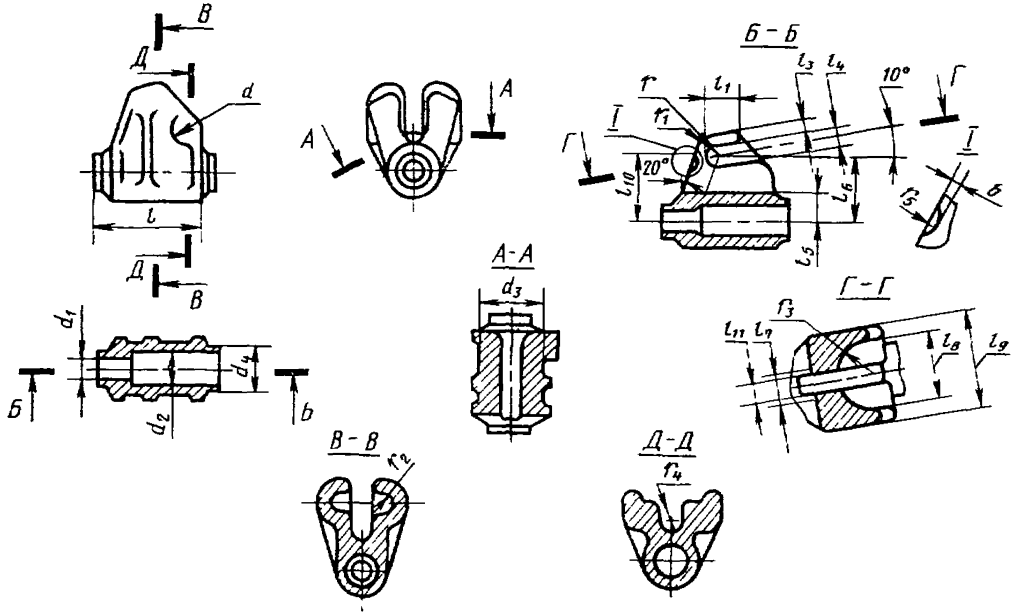

Черт. 18

Таблица 18

Размеры в мм

Обозначение захвата талрепа	Применяемость	d	d_1	d_2	d_3	d_4	b	l	l_1	l_2
СМ1-6,3.1.1.1	—	18	12	20	36	24	2,0	46	15	10,0
СМ1-12,5.1.1.1							3,5	60	26	15,0
СМ1-25.1.1.1		24	16	28	50	32	—	82	27	17,5
СМ1-35.1.1.1	—	32	17	40	70	54	5,0	97	38	19,0
СМ1-50.1.1.1	—							113	39	25,0
СМ1-80.1.1.1			20	66	90	72	6,0	135	50	32,0

Продолжение табл. 18

Размеры в мм

Обозначение захвата талрепа	l_3	l_4	l_5	l_6	l_7	l_8	l_9	l_{10}	l_{11}
СМ1-6,3.1.1.1	5	10	18	36	20	30	46	38	10
СМ1-12,5.1.1.1	8	13		40		38		42	13
СМ1-25.1.1.1	9	17	25	54	—	56	75	—	17
СМ1-35.1.1.1	8	22	35	76	36	69	108	72	21
СМ1-50.1.1.1	13	24			56	82		87	24
СМ1-80.1.1.1	17	30	45	96	60	103	135	105	30

Продолжение табл. 18

Размеры в мм

Обозначение захвата талрепа	r	r_1	r_2	r_3	r_4	r_5	Масса, кг, не более
СМ1-6,3.1.1.1	5,0	10,0	5,0	15,0	5,0	6,0	0,262
СМ1-12,5.1.1.1	6,5	14,5	6,5	19,0	6,0	7,0	0,380
СМ1-25.1.1.1	8,5	17,5	8,5	28,0	8,5	—	1,600
СМ1-35.1.1.1	11,0	19,0	10,5	34,5	10,5	10,5	3,400
СМ1-50.1.1.1	12,0	25,0	12,0	41,0	12,0	32,0	4,264
СМ1-80.1.1.1	15,0	32,0	15,0	51,5	15,0	40,0	7,000

Пример условного обозначения захвата талрепа с допускаемой нагрузкой 25 кН (2,5 тс):

Захват СМ1-25.1.1.1 ГОСТ 22956—83

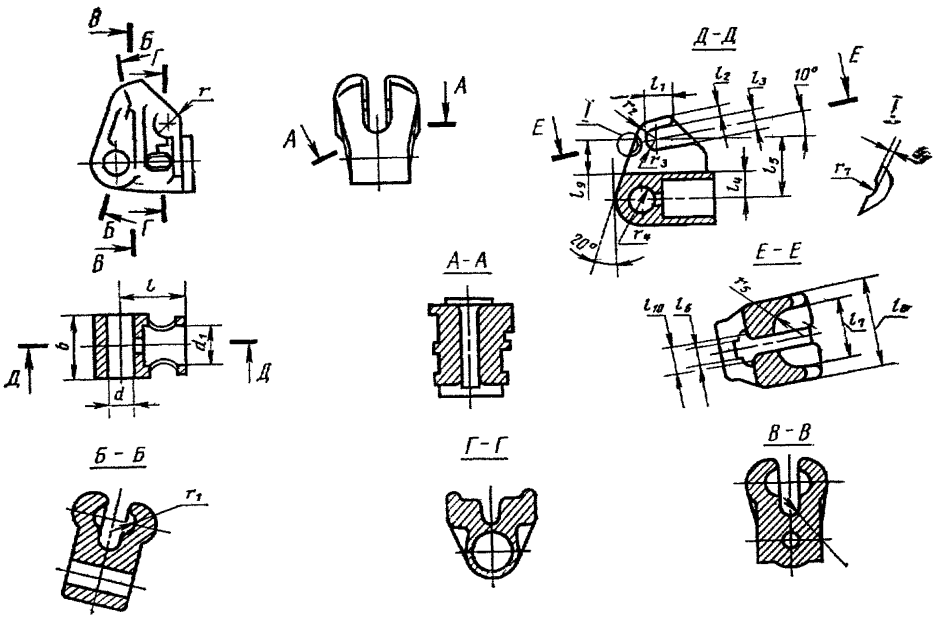

Черт. 19

Таблица 19

Размеры в мм

Обозначение захвата талрепа	Применяемость	d	d_1	b	b_1	l	l_1	l_2	l_3	l_4	l_5
СМ1-6,3.1.2.1		12	28	36	2,0	3,8	24	5	10	18	36
СМ1-12,5.1.2.1					3,5	46	30	8	13		40
СМ1-25.1.2.1		20	40	54	—	60	48	9	17	26	55
СМ1-35.1.2.1		27	58	50	5,0	87	56	8	22	36	77
СМ1-50.1.2.1							72	13	24		
СМ1-80.1.2.1		32	76	54	6,0	108	92	17	30	46	97

Продолжение табл. 19

Размеры в мм

Обозначение захвата талрепа	l_6	l_7	l_8	l_9	l_{10}	r	r_1	r_2	r_3
СМ1-6,3.1.2.1	10	30	46	20	20	—	5,0	10,0	5,0
СМ1-12,5.1.2.1	13	38		24		9	6,5	14,5	6,5
СМ1-25.1.2.1	17	56	75	—	—	12	8,0	17,5	8,5
СМ1-35.1.2.1	21	69	108	42	36	16	10,5	19,0	11,0
СМ1-50.1.2 1	24	82		53	56		12,0	25,0	12,0
СМ1-80.1.2.1	30	103	135	60	60		15,0	32,0	15,0

Продолжение табл. 19

Размеры в мм

Обозначение захвата талрепа	r_4	r_5	r_6	r_7	Масса, кг, не более
СМ1-6,3.1.2.1	16,0	15,0	5,0	6,0	0,43
СМ1-12,5.1.2.1	—	19,0	6,5	7,0	0,60
СМ1-25.1.2.1	22,5	28,0	8,5	—	2,10
СМ1-35.1.2.1	25,0	34,5	10,5	10,5	3,70
СМ1-50.1.2.1	—	41,0	12,0	32,0	5,30
СМ1-80.1.2.1	30,0	51,5	15,5	40,0	6,30

Пример условного обозначения захвата талрепа с допускаемой нагрузкой 25 кН (2,5 тс):

Захват СМ1-25.1.2.1 ГОСТ 22956—83

2. ТЕХНИЧЕСКИЕ ТРЕБОВАНИЯ

2.1. Механизированные стропы должны изготовляться в соответствии с требованиями настоящего стандарта по рабочим чертежам, утвержденным в установленном порядке.

2.2. Детали механизированных строп должны изготовляться из материалов, механические свойства которых не ниже указанных в табл. 20.

Таблица 20

Обозначение деталей стропа	Предел текучести, МПа	Ударная вязкость, Дж/см² (кгс м/см²)	Обозначение деталей стропа	Предел текучести, МПа	Ударная вязкость, Дж/см² (кгс м/см²)
СМ1-12,5.1.4 СМ1-25.1.4 СМ1-50.1.4 СМ1-80.1.4	50	60 (6)	СМ1-80.2.1 СМ1-12,5.2.2 СМ1-25.2.2 СМ1-50.2.2 СМ1-80.2.2 СМ1-12,5.2.3 СМ1-25.2.3 СМ1-50.2.3 СМ1-80.2.3 СМ1-12,5.2.4 СМ1-25.2.4 СМ1-50.2.4 СМ1-80.2.4 СМ1-12,5.2.5 СМ1-25.2.5 СМ1-50.2.5 СМ1-80.2.5 СМ1-12,5.1.1 СМ2-25.1.1 СМ2-35.1.1 СМ2-12,5.2.1 СМ2-25.2.1	75	60 (6)
СМ1-6,3.1.1 СМ1-12,5.1.1 СМ1-25.1.1 СМ1-35.1.1 СМ1-50.1.1 СМ1-80.1.1 СМ1-6,3.1.2 СМ1-12,5.1.2 СМ1-25.1.2 СМ1-35.1.2 СМ1-50.1.2 СМ1-80.1.2 СМ1-12,5.1.3 СМ1-25.1.3 СМ1-50.1.3 СМ1-80.1.3	55				
СМ1-12,5.2.1 СМ1-25.2.1 СМ1-50.2.1	75		СМ2-35.2.1	95	40 (4)

2.3. В механизированных стропах цепи должны соответствовать государственным стандартам, указанным в табл. 21.

Таблица 21

Обозначение стропа	Цепь	
	по ГОСТ 2319—81	по ГОСТ 228—79
СМ1-6,3 СМ2-6,3	СН 8×23	—
СМ1-12,5 СМ2-12,5	СН 11×31	—
СМ1-25 СМ2-25	СН 16×44	—
СМ1-35 СМ2-35	—	П9
СМ1-50	—	П22
СМ1-80	—	П28

Длину цепи указывают по требованию потребителя.

Изделия, применяемые в талрепах и концевых звеньях, должны соответствовать: воротки — ГОСТ 19191—73; кольца — ГОСТ 13941—80; шарики — ГОСТ 3722—81; штифты — ГОСТ 3128—70.

Пружины по ГОСТ 13764—68 должны изготовляться из стальной проволоки II по ГОСТ 9389—75.

2.4. Типы и конструктивные элементы сварных соединений — по ГОСТ 5264—80.

Сварка должна производиться электродами по ГОСТ 9466—75.

Сварные швы не должны иметь трещин, надрывов, прожогов, незаваренных кратеров, подрезов, пор и шлаковых включений.

Механические свойства наплавленного металла в стыковых соединениях корпусов талрепов должны быть не ниже чем у указанных выше электродов при испытании сварного соединения на растяжение.

Дефекты сварных швов устраняют по методике предприятия-изготовителя.

2.5. При сборке стропа хвостовые звенья цепи раздают до диаметра проушины скобы концевого звена, при этом на концевых звеньях трещины не допускаются.

2.6. Детали из стального литья не должны иметь трещин.

2.7. Поковки — по группе II ГОСТ 8479—70.

2.8. На поверхности скоб и цапф концевых звеньев не допускаются трещины, плены, расслоения, волосовины и надрывы. Заваривать и заделывать указанные дефекты не допускается. Допускаются отдельные вмятины и окалины в пределах допуска на диаметр скобы и цапфы, а также чернота на обрабатываемой поверхности скобы корпуса талрепа.

2.9. Предельные отклонения размеров — по техническим условиям.

2.10. Резьба на деталях не должна иметь вмятин, рисок, заусенцев, подрезов и сорванных витков.

2.11. Стропы должны быть испытаны на прочность статической нагрузкой.

2.12. Сборочные единицы строп окрашивают эмалью ПФ-115 по ГОСТ 6465—76 в следующие цвета: цепи — черной; концевые звенья и талрепы строп с допускаемой нагрузкой 6,3 кН (0,63 тс) — синей, 12,5 кН (1,25 тс) — желтой, 25 кН (2,5 тс) — светло-зеленой, 35 кН (3,5 тс) — коричневой, 50 кН (5,0 тс) — светло-голубой и 80 кН (8,0 тс) — голубой.

2.13. По заказу потребителя детали строп могут иметь защитное покрытие. Вид и толщина покрытия — по ГОСТ 9.073—77.

2.14. Трущиеся поверхности строп и внутренние поверхности талрепов должны быть покрыты консистентной смазкой.

3. ПРАВИЛА ПРИЕМКИ

3.1. Для проверки соответствия строп требованиям настоящего стандарта предприятие-изготовитель должно проводить приемочный контроль, включая приемо-сдаточные испытания:

по п. 2.3—2.11 — каждый строп;

по п. 2.12 — 10% строп от предъявленной партии, но не менее 2 шт.

За партию принимают механизированные стропы одного типоразмера, предъявленные к приемке по одному документу.

Результаты выборочного контроля распространяются на всю партию.

4. МЕТОДЫ ИСПЫТАНИЙ

4.1. Внешний осмотр (пп. 2.3; 2.7; 2.9; 2.11; 2.13—2.15) — визуально.

4.2. Контроль размеров (п. 2.10) проводят измерительными инструментами, обеспечивающими необходимую точность измерений.

4.3. Твердость деталей строп проверяют приборами по ГОСТ 23677—79.

4.4. Качество всех сварных швов проверяют внешним осмотром по ГОСТ 3242—79. Стыковые швы в корпусах талрепов проверяют методом магнитной дефектоскопии по ГОСТ 3242—79.

4.5. На прочность (п. 2.12) стропы испытывают статической растягивающей нагрузкой, превышающей допускаемую нагрузку на 25%, при этом расстояние между скобами концевых звеньев должно быть минимальным, а пиноль талрепы полностью выдвинута.

Время выдержки стропа под статической нагрузкой должно быть не менее 10 мин. После испытаний на деталях стропа не должно быть трещин, надрывов и остаточных деформаций.

Динамометр, регистрирующий приложенную нагрузку, должен быть 1-го класса по ГОСТ 13827—79 и должен быть снабжен фиксирующим устройством.

5. МАРКИРОВКА, УПАКОВКА, ТРАНСПОРТИРОВАНИЕ И ХРАНЕНИЕ

5.1. На талрепе каждого стропа в местах, указанных на рабочих чертежах, должны быть нанесены:

товарный знак предприятия-изготовителя;

условное обозначение;

порядковый номер по системе нумерации предприятия-изготовителя;

год и месяц выпуска.

5.2. Перед упаковыванием все поверхности строп, кроме указанных в п. 2.15 и резиновых упоров, должны быть покрыты слоем консистентной смазки.

5.3. Стропы должны быть упакованы в дощатые ящики по ГОСТ 2991—76 или ГОСТ 10198—78. В один ящик укладывают стропы одного типоразмера.

5.4. Транспортирование строп допускается осуществлять транспортом любого вида в соответствии с правилами перевозок, действующими на транспорте данного вида.

5.5. Стропы упакованные в ящики, должны храниться в закрытом помещении или под навесом.

6. ГАРАНТИИ ИЗГОТОВИТЕЛЯ

6.1. Изготовитель должен гарантировать соответствие механизированных строп требованиям настоящего стандарта при соблюдении условий применения (эксплуатации) и хранения, установленных настоящим стандартом.

6.2. Гарантийный срок эксплуатации — 10 лет с момента приемки на предприятии-изготовителе, при гарантийной наработке не более 1500 закреплений грузов. При этом при периодических осмотрах (не реже раза в год) коррозия на элементах строп должна быть удалена, покрытие восстановлено, трущиеся поверхности смазаны консистентной смазкой.

ПРИЛОЖЕНИЕ 1
Справочное

УСТРОЙСТВА КРЕПЛЕНИЯ СТРОП

1. Стойки

1.1. Стойки предназначаются для крепления к ним механизированных строп и устанавливаются в боковые и торцевые стоечные скобы платформ:

СМС — при откинутых бортах;

СМС-К — при поднятых бортах;

СМС-Л — при перевозке лесоматериалов.

1.2. Конструкция и размеры стоек должны соответствовать указанным на черт. 1—3 и в табл. 1.

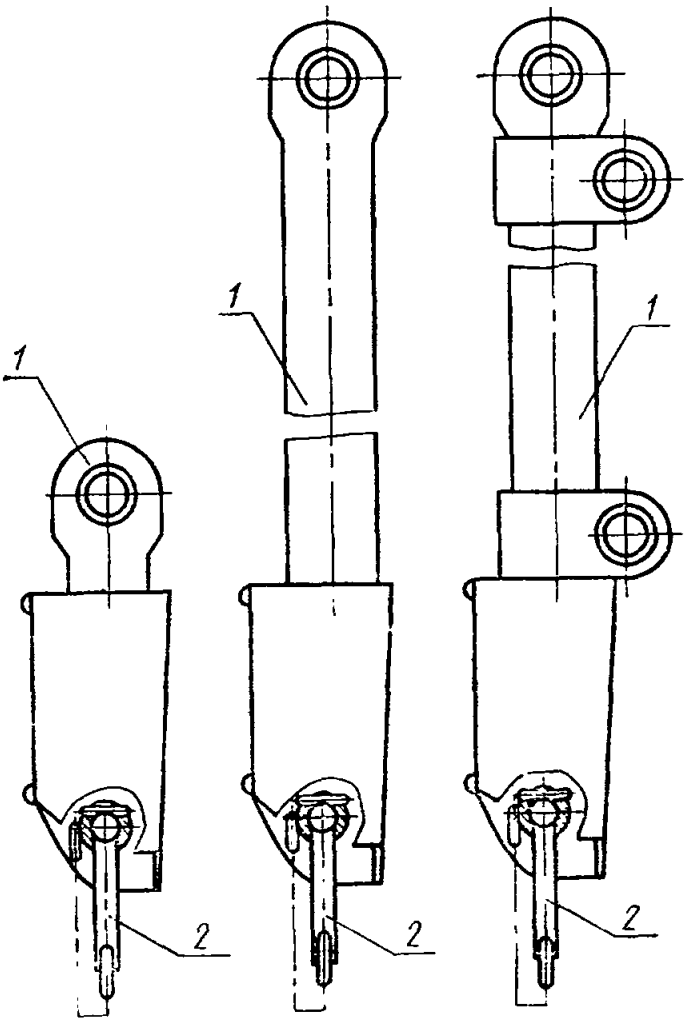

Черт. 1 Черт. 2 Черт. 3

Таблица 1

Обозначение стоек	Поз. 1	Поз. 2	Масса, кг
	Корпус (1 шт.)	Шкворень (1 шт.)	
	Обозначение детали		
СМС	СМС.1	СМС.2	6,3
СМС-К	СМС-К.1		9,2
СМС-Л	СМС-Л.1		17,2

1.3. Конструкция и размеры корпусов должны соответствовать указанным на черт. 4, 5 и в табл. 2, 3.

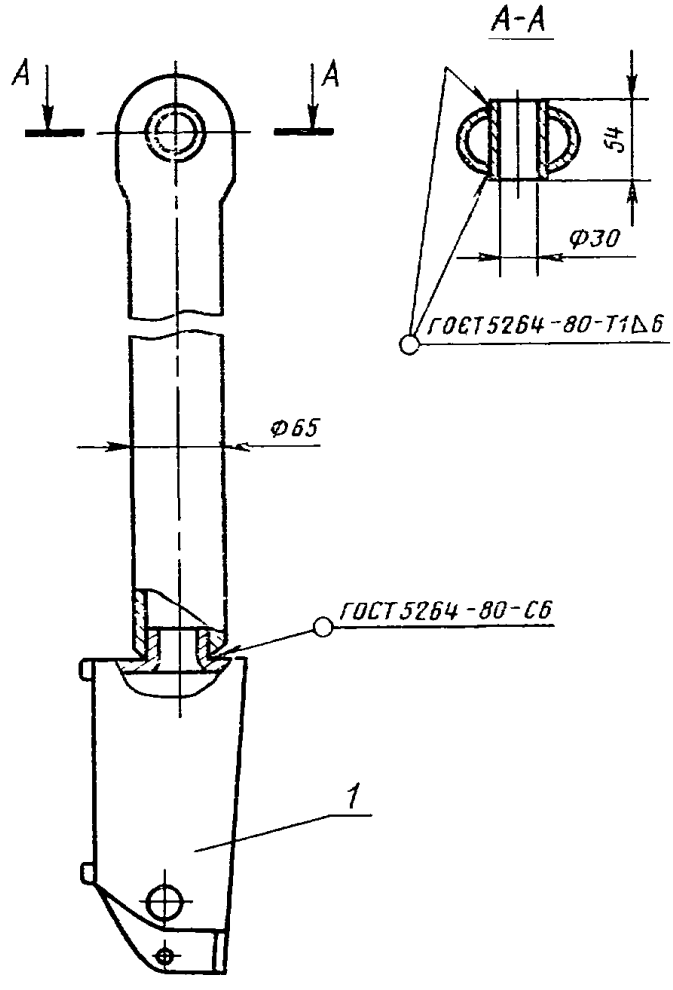

Черт. 4

Таблица 2

Обозначение корпусов	Поз. 1 Вкладыш (1 шт.) Обозначение детали	Масса, кг
СМС.1	СМС.1.1	5,1
СМС-К.1		8,0

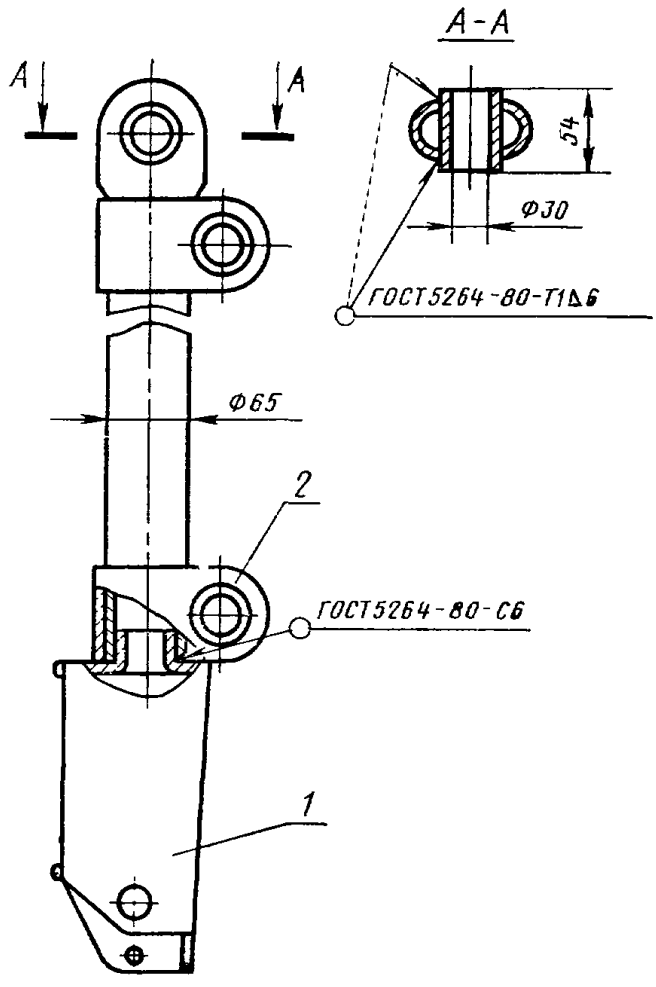

Черт. 5

Таблица 3

Обозначение корпусов	Поз. 1	Поз. 2	Масса, кг
	Вкладыш (1 шт.)	Хомут (2 шт.)	
	Обозначение детали		
СМС-Л.1	СМС.1.1	СМС-Л.1.1	16

1.4. Конструкция и размеры шкворня должны соответствовать указанным на черт. 6.

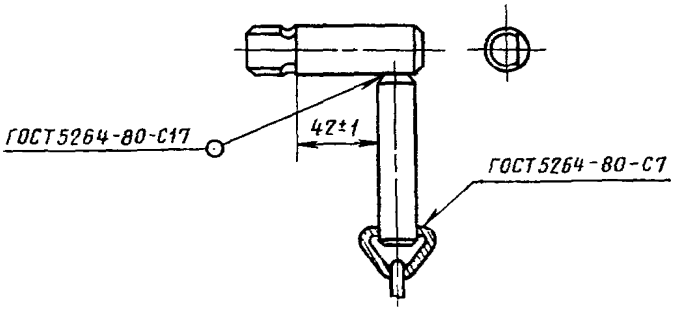

Черт. 6

1.5. Конструкция и размеры хомута должны соответствовать указанным на черт. 7.

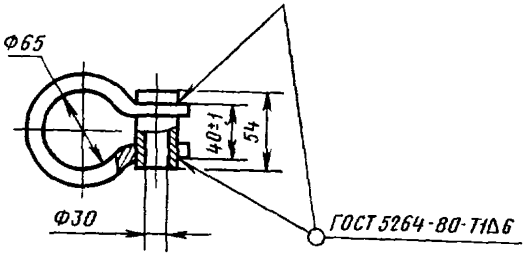

Черт. 7

1.6. Конструкция и размеры вкладыша должны соответствовать указанным на черт. 8.

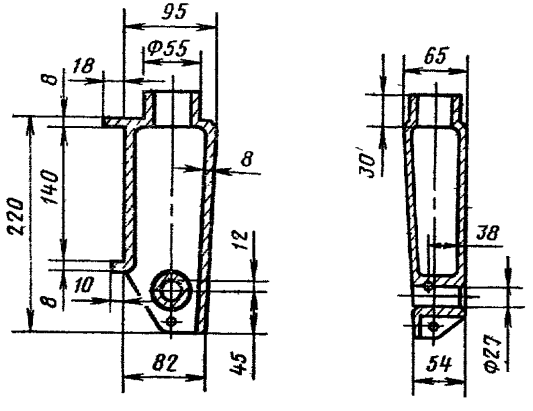

Черт. 8

Схема присоединения стропов к стойкам указана на черт. 9.

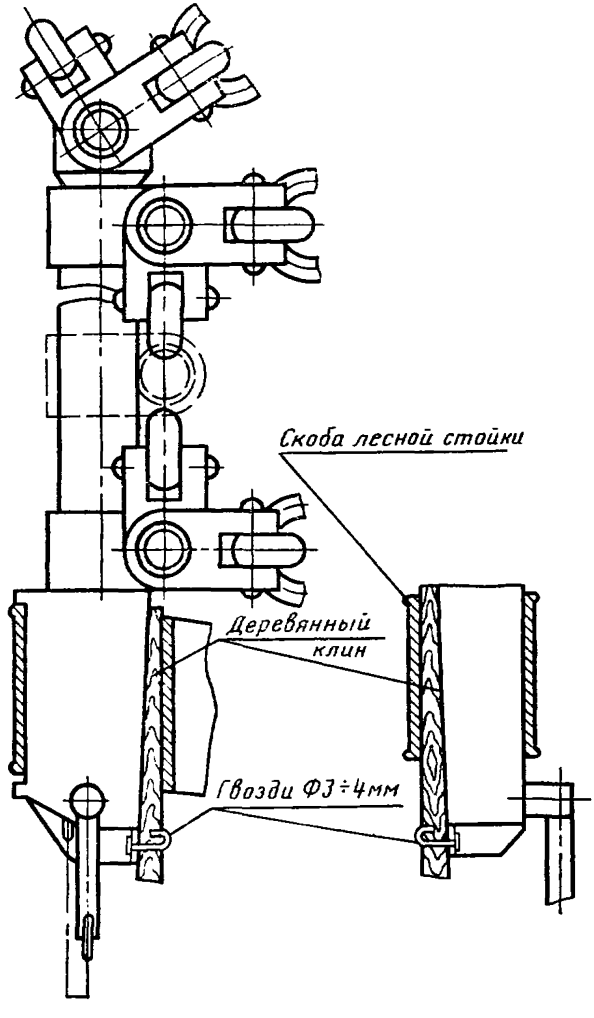

Черт. 9

2. Крюк

2.1. Крюк предназначен для исполнения в качестве переходного звена при закреплении строп к фитингам контейнеров типа УУК по ГОСТ 18477—79, размеры его должны соответствовать указанным на черт. 10.

Схема присоединения крюка к стропам и контейнерам указана на черт. 11.

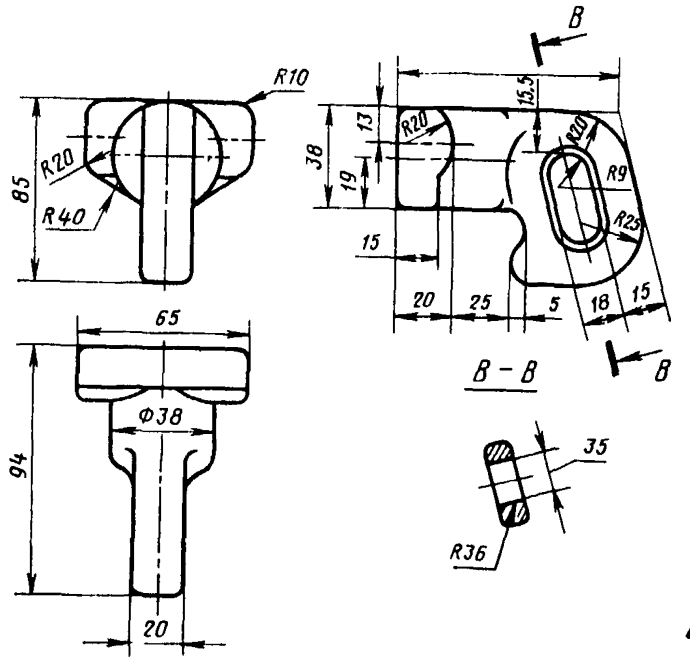

Черт. 10

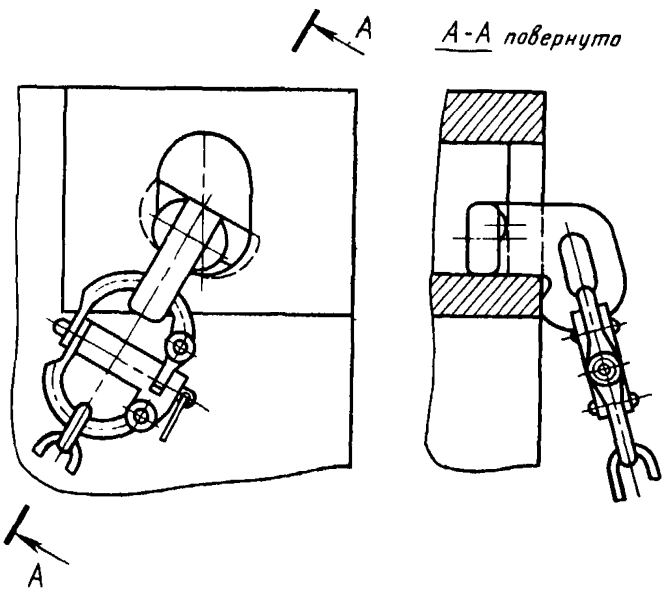

Черт. 11

ПРИЛОЖЕНИЕ 2
Справочное

СПОСОБЫ КРЕПЛЕНИЯ СТРОП К УВЯЗОЧНЫМ УСТРОЙСТВАМ И ГРУЗАМ

1. Способ крепления строп к увязочным устройствам и грузам должны соответствовать указанным на черт. 1—4 и в таблице.

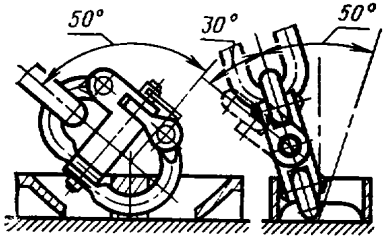

Черт. 1

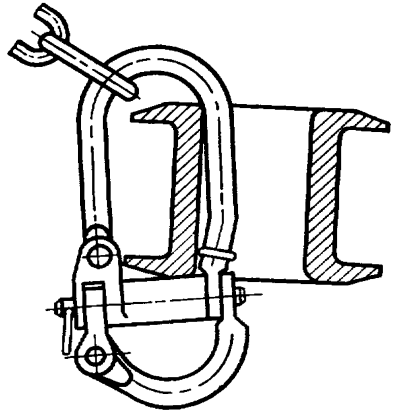

Черт. 2

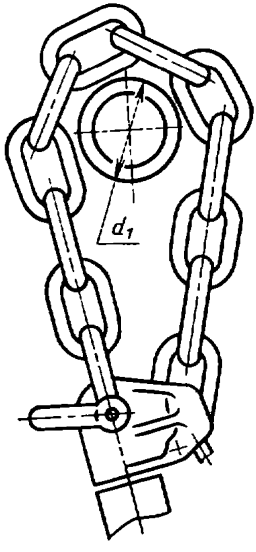

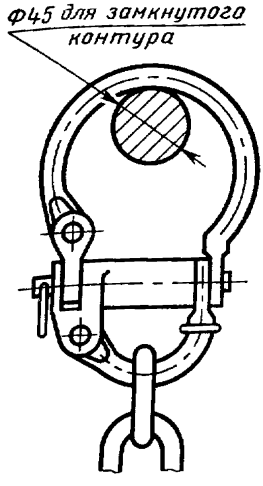

Черт. 3

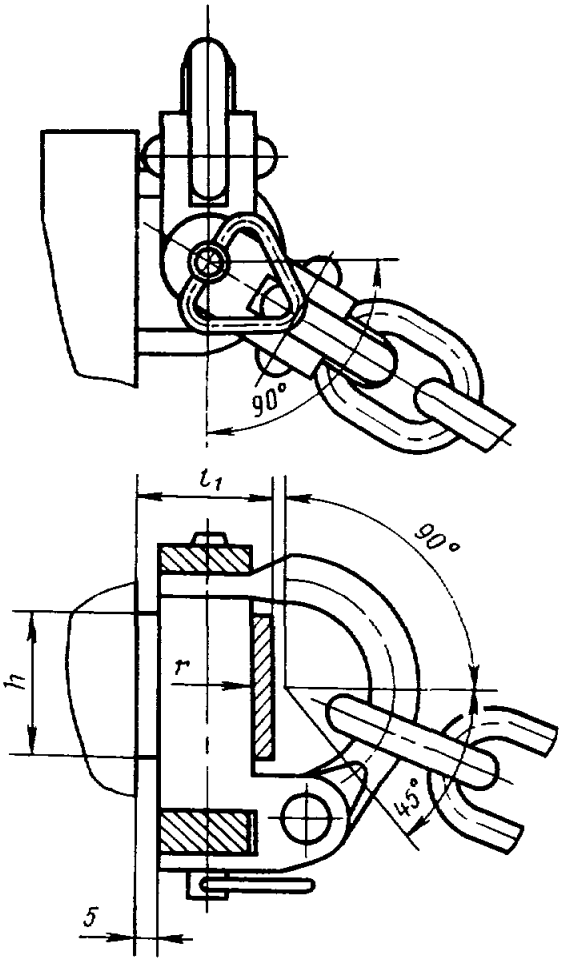

Черт. 4

Размеры в мм

Обозначение строп	d, не более	d_1	l	l_1	r	h, не более
		не менее				
СМ1-6,3	20	45	56	35	12	35
СМ1-12,5		70				
СМ1-25	35	90	85	45	16	50
СМ1-35	40	100	100	50	20	
СМ1-50		130				
СМ1-80	45	160	120	60	24	

2. Соединение строп.

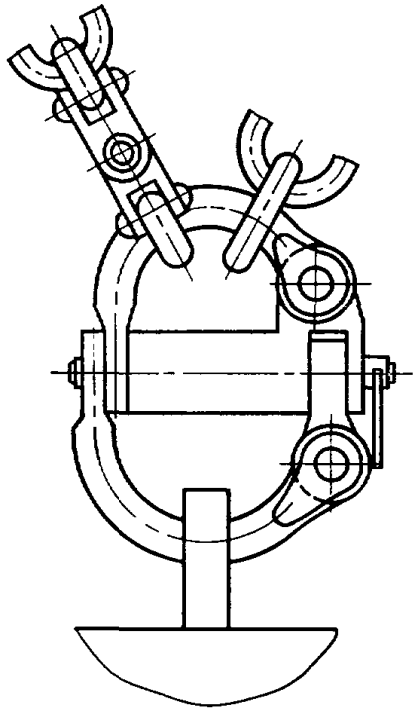

Черт. 5

Редактор *М. В. Глушкова*
Технический редактор *А. Г. Каширин*
Корректор *А. Г. Старостин*

Сдано в наб. 24.03 83 Подп. к печ. 19.08.83 2,5 п. л. 2,03 уч.-изд. л. Тир. 16 000 Цена 10 коп.

Ордена «Знак Почета» Издательство стандартов, 123557, Москва, Новопресненский пер., 3
Тип. «Московский печатник». Москва, Лялин пер., 6. Зак. 326

gost.e-ecolog.ru