ГОСУДАРСТВЕННЫЙ СТАНДАРТ
СОЮЗА ССР

# ОБОРУДОВАНИЕ ВЕРТИКАЛЬНЫХ ЦИЛИНДРИЧЕСКИХ РЕЗЕРВУАРОВ ДЛЯ НЕФТЕПРОДУКТОВ. МЕХАНИЗМЫ УПРАВЛЕНИЯ ХЛОПУШКАМИ С ПЕРЕПУСКОМ

## ОСНОВНЫЕ ПАРАМЕТРЫ И РАЗМЕРЫ

## ТЕХНИЧЕСКИЕ ТРЕБОВАНИЯ

**ГОСТ 22784—77**

Издание официальное

Цена 3 коп.

ГОСУДАРСТВЕННЫЙ КОМИТЕТ СССР ПО СТАНДАРТАМ
Москва

gost.e-ecolog.ru

УДК 622.692.234 : 006.354 Группа Ж58

ГОСУДАРСТВЕННЫЙ СТАНДАРТ СОЮЗА ССР

# ОБОРУДОВАНИЕ ВЕРТИКАЛЬНЫХ ЦИЛИНДРИЧЕСКИХ РЕЗЕРВУАРОВ ДЛЯ НЕФТЕПРОДУКТОВ. МЕХАНИЗМЫ УПРАВЛЕНИЯ ХЛОПУШКАМИ С ПЕРЕПУСКОМ

**Основные параметры и размеры.**

**Технические требования**

Accessores for yertical cylindrical storage Tanks for Petroleum Producte. Internal check valve Control Mechanism Basic parameters and dimensions Technical requirements

ОКП 36 8911

**ГОСТ 22784—77***

**Взамен ГОСТ 3745—67 в части основных параметров и размеров и технических требований**

**Постановлением Государственного комитета стандартов Совета Министров СССР от 15 ноября 1977 г. № 2658 срок введения установлен**

**с 01.01.80**

**Проверен в 1983 г. Постановлением Госстандарта от 30.05.84 № 1782 срок действия продлен**

**до 01.01.87**

**Несоблюдение стандарта преследуется по закону**

Настоящий стандарт распространяется на механизмы управления хлопушками (боковые), предназначенные для открытия крышек хлопушек (основной и перепускной) и фиксации их в открытом положении.

Механизмы управления хлопушками (боковые) используются для работы в макроклиматическом районе с умеренным климатом по ГОСТ 16350—80 и температурой окружающего воздуха от минус 40 до плюс 40°С.

Климатическое исполнение механизмов управления — У; категория размещения — 1 по ГОСТ 15150—69.

Установленные настоящим стандартом показатели технического уровня предусмотрены для первой категории качества.

**(Измененная редакция, Изм. № 1).**

## 1. ОСНОВНЫЕ ПАРАМЕТРЫ И РАЗМЕРЫ

1.1. Механизмы управления хлопушками в зависимости от условных проходов хлопушек должны изготовляться следующих типов:

**Издание официальное** **Перепечатка воспрещена**

★

** Переиздание (ноябрь 1984 г.) с Изменениями № 1, 2, утвержденными в июле 1980 г., мае 1984 г. (ИУС 9—80, 9—84).*

© Издательство стандартов, 1985

I — механизм управления с ручным приводом для хлопушек с условным проходом $D_y$ 80; 150 и 250 мм;

II — механизм управления с электрическим приводом для хлопушек с условным проходом $D_y$ 400 и 600 мм.

1.2. Основные параметры и размеры механизмов управления хлопушками должны соответствовать указанным на чертеже и в таблице.

**Механизм управления хлопушкой с ручным приводом**

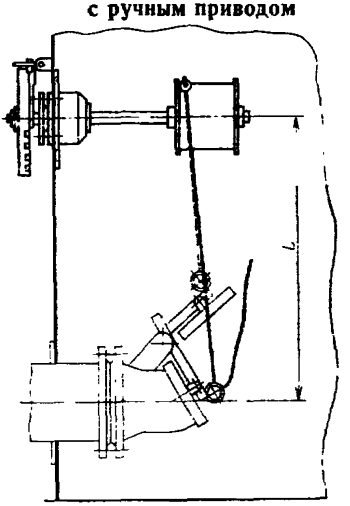


**Механизм управления хлопушкой с электрическим приводом**

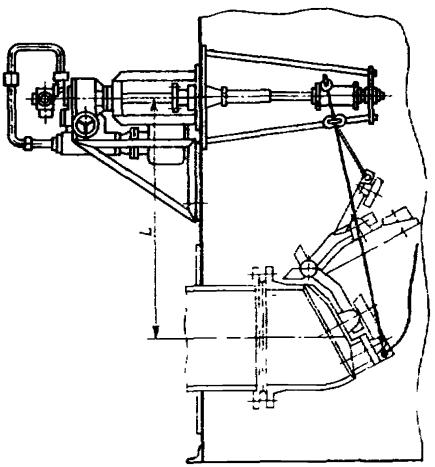


Примечание. Чертеж не определяет конструкции механизма управления хлопушкой.

мм

| Тип | Условный проход $D_y$ | Код ОКП | $L$ | Масса, кг, не более |
|---|---|---|---|---|
| I | 80; 150; 250 | 36 8911 2004 08 | 900 | 30,0 |
| II | 400; 600 | 36 8911 2005 07 | 1195 | 140,0 |

Примечание. Масса механизмов типа II дана без учета электропривода.

Пример условного обозначения механизма управления хлопушкой типа I:

*МУ1 ГОСТ 22784—77*

**(Измененная редакция, Изм. № 1).**

## 2. ТЕХНИЧЕСКИЕ ТРЕБОВАНИЯ

2.1. Механизмы управления хлопушками должны изготовляться в соответствии с требованиями настоящего стандарта по рабочим чертежам, утвержденным в установленном порядке.

2.2. Максимальный ход механизма управления должен обеспечивать поднятие основной крышки хлопушки не менее чем до полного открытия ее прохода.

2.3. Механизмы управления хлопушками должны иметь указатель открытого и закрытого положений хлопушки.

2.4. Механизм управления с электрическим приводом должен предусматривать дублирующее ручное управление.

2.5. Механизм управления с электрическим приводом должен приводиться в движение электродвигателем во взрывобезопасном исполнении категории и группы В2Т3.

2.6. Для подъема и опускания хлопушки должен применяться канат 5,6-Г-П-С-Л-Н-1372 (140) по ГОСТ 3063—80.

**(Измененная редакция, Изм. № 1).**

2.7. Крепление барабана к валу должно быть разъемным и исключающим его проворачивания на валу.

2.8. Литые детали должны изготовляться из чугуна по ГОСТ 1412—79. Допускается изготовлять литые детали из других марок чугуна, по механическим свойствам не уступающих указанной.

2.9. Конструкция подвижных соединений должна исключать возможность искрообразования.

2.10. Приводной вал механизма должен иметь сальниковое устройство или уплотнение.

2.11. Уплотнения должны быть маслобензостойкими по ГОСТ 5152—77.

2.12. Для ручной сварки должны применяться электроды по ГОСТ 9467—75, для автоматической — сварочная проволока по ГОСТ 2246—70.

2.13. Сварные швы должны быть равномерными по высоте и ширине, очищены от шлака и брызг.

Переход от основного металла к наплавленному должен быть плавным (без подрезов и наплывов).

2.14. Параметры шероховатости уплотнительных поверхностей узла сальника должны быть $Rz \leqslant 20$ мкм по ГОСТ 2789—73.

2.15. Защитные покрытия деталей механизма управления хлопушки должны соответствовать требованиям, указанным в конструкторской документации.

2.16. Подвижные соединения должны работать свободно (без заеданий и перекосов), иметь плавный и легкий ход.

2.17. В комплект механизма управления входит стальной канат.

К механизмам управления должна быть приложена следующая эксплуатационная документация по ГОСТ 2.601—68:

инструкция по эксплуатации;

этикетка.

2.18. Срок службы механизмов управления хлопушками до списания — не менее 15 лет.

Редактор *В. С. Бабкина*
Технический редактор *Э. В. Митяй*
Корректор *Л. В. Сницарчук*

Сдано в наб. 29.03.85 Подп. в печ. 23.08.85 0,5 усл. п. л. 0,5 усл. кр.-отт. 0,22 уч.-изд. л.
Тираж 8000 Цена 3 коп.

Ордена «Знак Почета» Издательство стандартов, 123840, Москва, ГСП,
Новопресненский пер., д. 3.
кая типография Издательства стандартов, ул. Миндауго, 12/14. Зак. 1780

gost.e-ecolog.ru