ГОСУДАРСТВЕННЫЙ СТАНДАРТ
СОЮЗА ССР

ОБОРУДОВАНИЕ ВЕРТИКАЛЬНЫХ ЦИЛИНДРИЧЕСКИХ РЕЗЕРВУАРОВ ДЛЯ НЕФТЕПРОДУКТОВ. КРАНЫ СИФОННЫЕ

ОСНОВНЫЕ ПАРАМЕТРЫ И РАЗМЕРЫ. ТЕХНИЧЕСКИЕ ТРЕБОВАНИЯ

ГОСТ 22779—77

Издание официальное

Цена 3 коп.

ГОСУДАРСТВЕННЫЙ КОМИТЕТ СССР ПО СТАНДАРТАМ
Москва

gost.e-ecolog.ru

УДК 621.646.6 : 622.692.234 : 006.354 Группа Ж58

ГОСУДАРСТВЕННЫЙ СТАНДАРТ СОЮЗА ССР

ОБОРУДОВАНИЕ ВЕРТИКАЛЬНЫХ ЦИЛИНДРИЧЕСКИХ РЕЗЕРВУАРОВ ДЛЯ НЕФТЕПРОДУКТОВ. КРАНЫ СИФОННЫЕ

Основные параметры и размеры. Технические требования

Accessories for vertical cylindrical storage tanks for petroleum products. Siphon tupewater draw-Off Valves. Basic parameters and dimensions. Technical requirements

ОКП 36 8913

ГОСТ 22779—77*

Взамен ГОСТ 3726—67 в части основных параметров и размеров и технических требований

Постановлением Государственного комитета стандартов Совета Министров СССР от 11 ноября 1977 г. № 2631 срок введения установлен

с 01.01.80

Проверен в 1983 г. Постановлением Госстандарта от 30.05.84 № 1781 срок действия продлен

до 01.01.87

Несоблюдение стандарта преследуется по закону

Настоящий стандарт распространяется на сифонные краны, предназначенные для забора и спуска подтоварной воды из резервуаров объемом от 100 до 20000 м³ со светлыми и темными нефтепродуктами.

Сифонные краны могут быть использованы для работы в макроклиматическом районе с умеренным климатом по ГОСТ 16350—80 и температурой окружающего воздуха от минус 40 до плюс 40°С.

Климатическое исполнение сифонных кранов — У; категория размещения — 1 по ГОСТ 15150—69.

Установленные настоящим стандартом показатели технического уровня предусмотрены для первой категории качества.

(Измененная редакция, Изм. № 1).

1. ОСНОВНЫЕ ПАРАМЕТРЫ И РАЗМЕРЫ

1.1. Основные параметры и размеры кранов должны соответствовать указанным на чертеже и в таблице.

Издание официальное **Перепечатка воспрещена**

★

* *Переиздание (ноябрь 1984 г.) с Изменением № 1, утвержденным в мае 1984 г. (ИУС 9—84).*

© Издательство стандартов, 1985

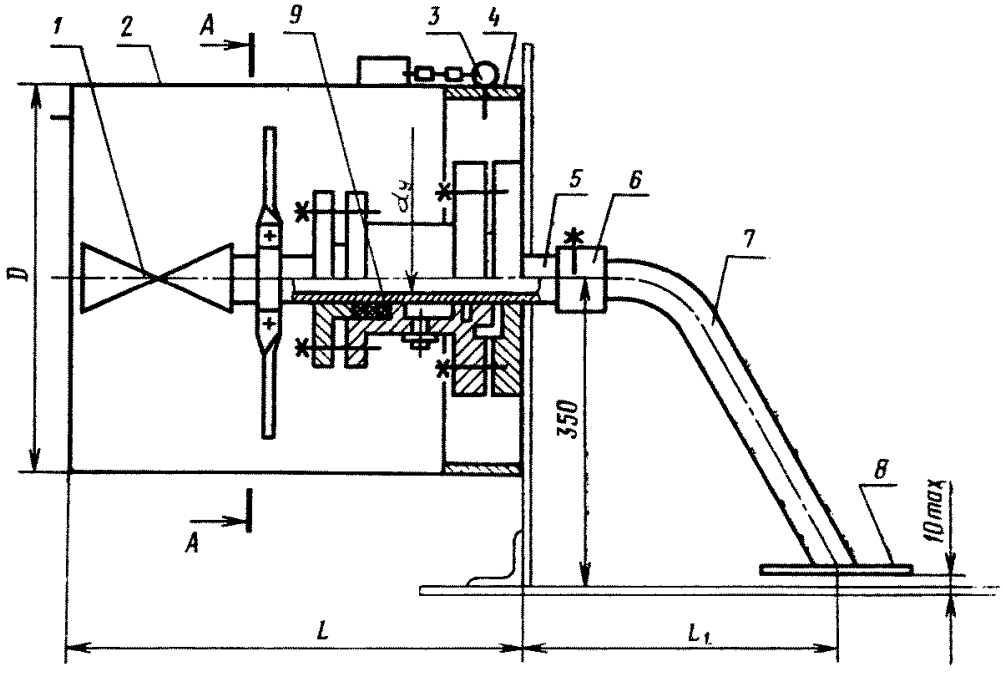

A-A

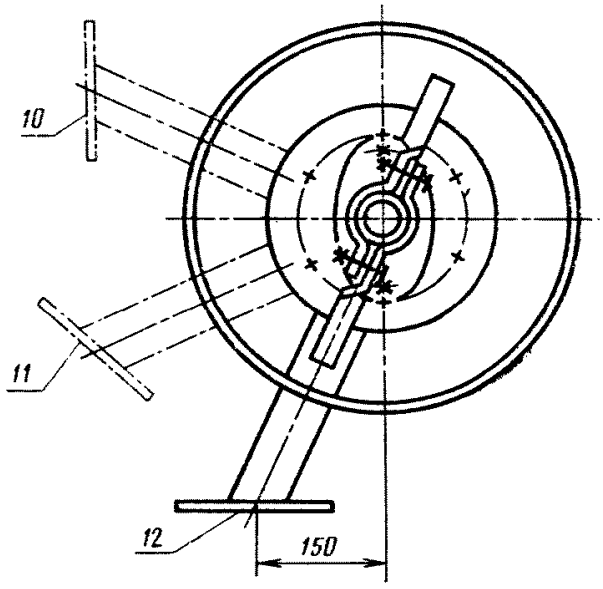

1—кран или задвижка; *2*—кожух; *3*—защелка; *4*—воротник; *5*—горизонтальная труба; *6*—муфта; *7*—отвод; *8*—козырек; *9*—сальник; *10*—положение сифона при промывке; *11*—нерабочее положение сифона; *12*—рабочее положение сифона.

Примечание. Чертеж не определяет конструкцию сифонных кранов.

Размеры в мм

Обозначение	Код ОКП	d_y	D	L	L_1	Масса, кг
			не более			
СК 50	36 8913 1001 05	50	610	500	350	42,0
СК 80	36 8913 1002 04	80	670	580	380	73,0

Пример условного обозначения сифонного крана d_y 50 мм:

СК 50 ГОСТ 22779—77

(Измененная редакция, Изм. № 1).

2. ТЕХНИЧЕСКИЕ ТРЕБОВАНИЯ

2.1. Сифонные краны должны изготовляться в соответствии с требованиями настоящего стандарта по рабочим чертежам, утвержденным в установленном порядке.

2.2. Литые детали должны изготовляться из серого чугуна СЧ 18 по ГОСТ 26358—84 или из углеродистой стали 15 Л-1 по ГОСТ 977—75.

Отводы из труб стали марки 10 по ГОСТ 8732—78.

Кожухи и козырьки из листовой стали — по ГОСТ 19903—74 или ГОСТ 19904—74.

Сальниковые набивки должны быть маслобензостойкими марки АМБ ГОСТ 5152—84.

Допускается изготовлять детали из чугуна и стали других марок, по механическим свойствам не уступающих указанным.

(Измененная редакция, Изм. № 1).

2.3. Горизонтальная труба и неподвижные части крана должны иметь обозначения (метки), которые при совмещении показывают положение отвода внутри резервуара: «Отвод обращен вниз», «Отвод расположен горизонтально» и «Отвод обращен вверх» (схема расположения отвода приведена на чертеже).

2.4. Соединение горизонтальной трубы с отводом должно осуществляться резьбовой муфтой, приваренной к отводу. Отвод с помощью этой муфты должен надежно закрепляться на конце горизонтальной трубы, люфт соединения не допускается.

2.5. Соединения деталей крана между собой и крана с резервуаром должны быть надежными и герметичными. Герметичность крана должна обеспечиваться затяжкой сальника. Затяжка не должна препятствовать свободному повороту горизонтальной трубы с отводом. Горизонтальная труба должна поворачиваться вокруг своей оси свободно (без заеданий и перекосов), иметь плав-

ный и легкий ход. Просачивание подтоварной воды и нефтепродуктов не допускается.

2.6. Швы сварных соединений, выполненных контактной электросваркой, должны соответствовать ГОСТ 15878—79, ручной электродуговой сваркой — ГОСТ 5264—80, автоматической и полуавтоматической сваркой под флюсом — ГОСТ 8713—79.

2.7. Для ручной сварки должны применяться электроды по ГОСТ 9467—75, для автоматической — сварочная проволока по ГОСТ 2246—70.

2.8. Параметры шероховатости уплотнительных поверхностей узла сальника должны быть $Rz \leqslant 20$ мкм по ГОСТ 2789—73.

2.9. Кожух клапана должен свободно устанавливаться на воротнике, привариваемом к корпусу резервуара, и надежно закрепляться защелкой.

2.10. Кожух крана должен быть покрыт лаком БТ-577 по ГОСТ 5631—79, смешанным с пудрой ПАП-2 по ГОСТ 5494—71, в два слоя без грунта. Качество лакокрасочного покрытия должно соответствовать ГОСТ 9.032—74, класс IV, условия эксплуатации 2 (У2).

(Измененная редакция, Изм. № 1).

2.11. Герметичность затвора сифонного крана должна отвечать требованиям 1 класса ГОСТ 9544—75.

2.12. В комплект сифонного крана входит защитный кожух.

К кранам должна прикладываться следующая эксплуатационная документация по ГОСТ 2.601—68:

инструкция по монтажу и эксплуатации;

этикетка.

2.13. Срок службы сифонного крана до списания — не менее 15 лет.

Редактор *В. С. Бабкина*
Технический редактор *Э. В. Митяй*
Корректор *Г. И. Чуйко*

Сдано в наб. 18.03.85 Подп. в печ. 14.08.85 0,5 усл. п. л. 0,5 усл. кр.-отт. 0,25 уч.-изд. л.
Тираж 8000 Цена 3 коп.

Ордена «Знак Почета» Издательство стандартов, 123840, Москва, ГСП,
Новопресненский пер., д. 3.
Вильнюсская типография Издательства стандартов, ул. Миндауго, 12/14. Зак. 2142

gost.e-ecolog.ru