ГОСУДАРСТВЕННЫЙ СТАНДАРТ
СОЮЗА ССР

ОБОРУДОВАНИЕ ВЕРТИКАЛЬНЫХ ЦИЛИНДРИЧЕСКИХ РЕЗЕРВУАРОВ ДЛЯ НЕФТЕПРОДУКТОВ. БЛОКИ РОЛИКОВЫЕ

ОСНОВНЫЕ ПАРАМЕТРЫ И РАЗМЕРЫ. ТЕХНИЧЕСКИЕ ТРЕБОВАНИЯ

ГОСТ 22778—77

Издание официальное

Цена 3 коп.

ГОСУДАРСТВЕННЫЙ КОМИТЕТ СССР ПО СТАНДАРТАМ
Москва

gost.e-ecolog.ru

УДК 622.692.234-2 : 006.354 Группа Ж58

ГОСУДАРСТВЕННЫЙ СТАНДАРТ СОЮЗА ССР

ОБОРУДОВАНИЕ ВЕРТИКАЛЬНЫХ ЦИЛИНДРИЧЕСКИХ РЕЗЕРВУАРОВ ДЛЯ НЕФТЕПРОДУКТОВ. БЛОКИ РОЛИКОВЫЕ

Основные параметры и размеры. Технические требования

Accessories for vertical cylindrical storage tanks for petroleum products. Rilley block. Basic parameters and dimensions. Technical requirements

ОКП 36 8911 7001 02

ГОСТ 22778—77*

Взамен ГОСТ 3847—67 в части основных параметров и размеров и технических требований

Постановлением Государственного комитета стандартов Совета Министров СССР от 11 ноября 1977 г. № 2630 срок введения установлен с 01.01.80

Проверен в 1983 г. Постановлением Госстандарта от 30.05.84 № 1780 срок действия продлен до 01.01.87

Несоблюдение стандарта преследуется по закону

Настоящий стандарт распространяется на роликовые блоки, предназначенные для изменения направления каната при подъеме и опускании трубы-качалки, расположенной внутри резервуара для нефтепродукта.

Роликовые блоки применяются для работы в макроклиматическом районе с умеренным климатом по ГОСТ 16350—80 и температурой окружающего воздуха от минус 40 до плюс 40°С.

Климатическое исполнение роликовых блоков — У; категория размещения — 1 по ГОСТ 15150—69.

Установленные настоящим стандартом показатели технического уровня предусмотрены для первой категории качества.

(Измененная редакция, Изм. № 2).

1. ОСНОВНЫЕ ПАРАМЕТРЫ И РАЗМЕРЫ

1.1. Основные параметры и размеры роликового блока должны соответствовать указанным на чертеже.

1.2. Роликовый блок предназначен для работы с лебедками грузоподъемностью 1000 кгс типов ЛР-1000 и ЭЛ-1000 и трубами-качалками с условным диаметром от 100 до 500 мм.

Издание официальное Перепечатка воспрещена

★

* *Переиздание (ноябрь 1984 г.) с Изменениями № 1, 2, утвержденными в июле 1980 г., мае 1984 г. (ИУС 9—80, 9—84).*

© Издательство стандартов, 1985

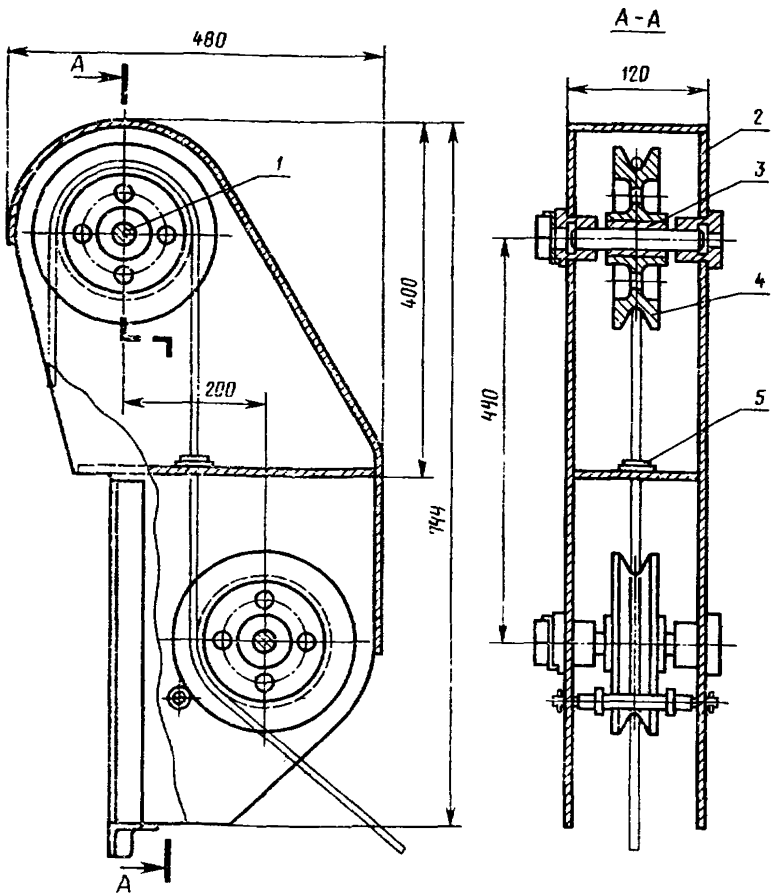

Масса блока — не более 45 кг.

1—валик; *2*—сварная обойма; *3*—втулка ролика; *4*—ролик; *5*—втулка троса

Примечание. Чертеж не определяет конструкции блока.

(Измененная редакция, Изм. № 1).

Пример условного обозначения роликового блока:

БР ГОСТ 22778—77.

(Измененная редакция, Изм. № 2).

2. ТЕХНИЧЕСКИЕ ТРЕБОВАНИЯ

2.1. Роликовые блоки должны изготовляться в соответствии с требованиями настоящего стандарта по рабочим чертежам, утвержденным в установленном порядке.

2.2. Детали блока должны изготовляться из материалов:

сварная обойма — из листовой горячекатаной стали по ГОСТ 19903—74, из прокатной угловой стали по ГОСТ 8509—72 и ГОСТ 8510—72;

валик — из горячекатаной круглой стали по ГОСТ 2590—71;

втулка ролика и втулка каната — из латунных прутков по ГОСТ 2060—73 или линейных латуней в чушках по ГОСТ 1020—77;

ролик — из алюминиевых литейных сплавов по ГОСТ 2685—75.

2.3. Для ручной сварки должны применяться электроды по ГОСТ 9467—75, для автоматической сварки — сварочная проволока по ГОСТ 2246—70.

2.4. Сварные швы должны быть равномерными по высоте и ширине, очищены от шлака и брызг. Переход от основного металла к направленному должен быть плавным (без подрезов и наплывов).

2.5. Параметры шероховатости поверхностей подшипников скольжения должны быть $Rz \leqslant 20$ мкм ГОСТ 2789—73.

2.6. Трущиеся части деталей должны быть смазаны консистентной смазкой.

2.7. Необработанные наружные поверхности деталей блока должны быть окрашены лаком БТ-577 по ГОСТ 5631—79 в два слоя без грунта. Лакокрасочное покрытие — по ГОСТ 9.032—74, класса IV, условий эксплуатации 6/2.

(Измененная редакция, Изм. № 1).

2.8. Обработанные поверхности деталей блока, не окрашенные и не имеющие покрытий, должны иметь консервационную смазку.

2.9. Перекосы деталей, заедания при вращении роликов блока, смещения и сдвиг роликов на валиках и втулках не допускаются.

2.10. Канавки на ролике должны иметь глубину, обеспечивающую надежность положения троса в направляющих ролика.

2.11. В комплект роликового блока должны входить монтажные уголки — 6 шт.

К роликовым блокам должна прикладываться следующая эксплуатационная документация по ГОСТ 2.601—68:

инструкция по эксплуатации;

этикетка.

2.12. Срок службы роликового блока до списания — не менее 15 лет.

Редактор *В. С. Бабкина*

Технический редактор *Э. В. Митяй*

Корректор *Л. В. Сницарчук*

Сдано в наб. 14.03.85 Подп. в печ. 22.08.85 0,25 усл. п. л. 0,25 усл. кр.-отт. 0,20 уч.-изд. л. Тираж 8000 Цена 3 коп.

gost.e-ecolog.ru

Ордена «Знак Почета» Издательство стандартов, 123840, Москва, ГСП, Новопресненский пер., д. 3.
Вильнюсская типография Издательства стандартов, ул. Миндауго, 12/14. Зак. 1787