ГОСУДАРСТВЕННЫЕ СТАНДАРТЫ
СОЮЗА ССР

РЕЗЦЫ ТОКАРНЫЕ ИЗ БЫСТРОРЕЖУЩЕЙ СТАЛИ ДЛЯ ОБРАБОТКИ ПЛАСТМАСС

ГОСТ 22708-77—ГОСТ 22713-77

Издание официальное

Цена 10 коп.

ГОСУДАРСТВЕННЫЙ КОМИТЕТ СТАНДАРТОВ
СОВЕТА МИНИСТРОВ СССР
Москва

gost.e-ecolog.ru

РАЗРАБОТАНЫ И ВНЕСЕНЫ Всесоюзным научно-исследовательским институтом по нормализации в машиностроении (ВНИИНМАШ)

Директор В. А. Грешников
Руководитель темы С. Б. Футорян
Исполнитель Б. Е. Кудрявцев

ПОДГОТОВЛЕНЫ К УТВЕРЖДЕНИЮ Всесоюзным научно-исследовательским институтом по нормализации в машиностроении (ВНИИНМАШ)

Директор В. А. Грешников

УТВЕРЖДЕНЫ И ВВЕДЕНЫ В ДЕЙСТВИЕ Постановлением Государственного комитета стандартов Совета Министров СССР от 27 сентября 1977 г. № 2316

УДК 621.941.025 : 006.354 Группа Г23

ГОСУДАРСТВЕННЫЙ СТАНДАРТ СОЮЗА ССР

РЕЗЦЫ ТОКАРНЫЕ РАСТОЧНЫЕ ИЗ БЫСТРОРЕЖУЩЕЙ СТАЛИ ДЛЯ ОБРАБОТКИ ГЛУХИХ ОТВЕРСТИЙ В ПЛАСТМАССАХ

Конструкция и размеры

HSS boring tools for cutting of blind holes in plastics. Construction and dimensions

ГОСТ 22712—77

Постановлением Государственного комитета стандартов Совета Министров СССР от 27 сентября 1977 г. № 2316 срок введения установлен

с 01.01 1979 г.
до 01.01 1984 г.

Несоблюдение стандарта преследуется по закону

1. Настоящий стандарт распространяется на расточные токарные резцы из быстрорежущей стали для обработки глухих отверстий в термореактивных и термопластичных пластмассах.

Стандарт в части размеров сечений державок резцов полностью соответствует стандарту СЭВ СТ СЭВ 153—75.

2. Конструкция и размеры резцов должны соответствовать указанным на чертеже и в таблице.

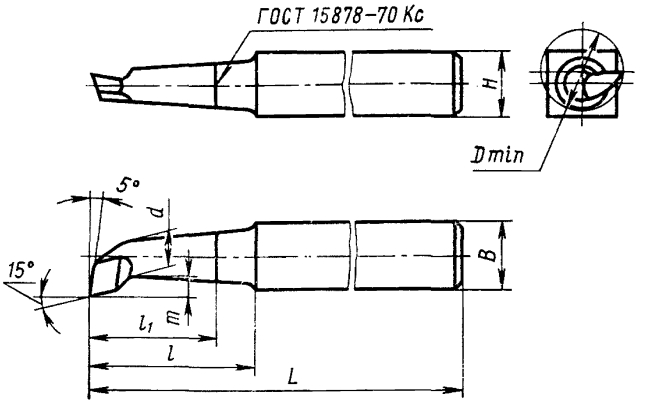

мм

Обозначение	Применяемость	H	B	L	l	l_1	d	m	Наименьший диаметр растачиваемого отверстия D_{min}
3146-0458		12	12	100	20	30	6	2,5	10
3146-0459		16	16	120	25		8	3,5	14
3146-0461				140	40	35	10	4,5	18
3146-0462				170	60				
3146-0463		20	20	140	40		12	6,0	21
3146-0464				170	70				
3146-0465				200	80		14		27
3146-0466		25	25	240	100		19	8,0	34

Пример условного обозначения расточного резца сечением $H \times B = 20 \times 20$ мм, длиной $L = 170$ мм, формой заточки 1:

Резец 3146-0464 1 ГОСТ 22712—77

3. Элементы конструкции и геометрические параметры резцов указаны в рекомендуемом приложении.

4. Формы заточки и доводки режущей части резцов указаны в рекомендуемом приложении 2 к ГОСТ 22708—77.

5. Режимы резания для обработки пластмасс с поправочными коэффициентами на скорость резания в зависимости от стойкости и вида обработки приведены в рекомендуемом приложении к ГОСТ 22713—77.

6. Технические требования — по ГОСТ 22713—77.

ПРИЛОЖЕНИЕ
Рекомендуемое

ЭЛЕМЕНТЫ КОНСТРУКЦИИ И ГЕОМЕТРИЧЕСКИЕ ПАРАМЕТРЫ РЕЗЦОВ

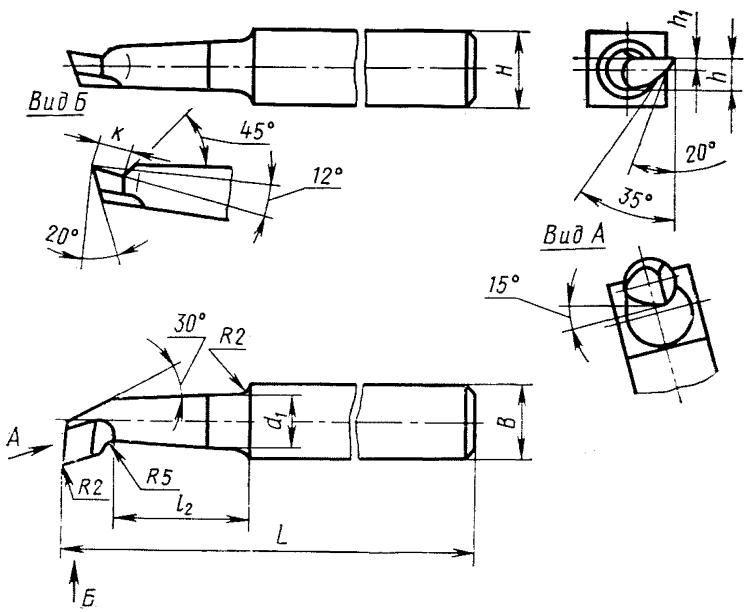

мм

H	B	L	l_2	d_1	h	h_1	K
12	12	100	12	7,0	4,8	3	5
16	16	120	15	9,5	6,4	4	6
		140	28	12,0	8,0	5	8
		170	48				
20	20	140	25	15,0	9,6	6	10
		170	55				
		200	64	17,0	11,2	7	12
25	25	240	78	24,0	15,2	9	16

СОДЕРЖАНИЕ

ГОСТ 22708—77	Резцы токарные проходные отогнутые с пластинами из быстрорежущей стали для обработки пластмасс. Конструкция и размеры	1
ГОСТ 22709—77	Резцы токарные подрезные торцовые с пластинами из быстрорежущей стали для обработки пластмасс. Конструкция и размеры	8
ГОСТ 22710—77	Резцы токарные отрезные из быстрорежущей стали для обработки пластмасс. Конструкция и размеры . . .	12
ГОСТ 22711—77	Резцы токарные расточные из быстрорежущей стали для обработки сквозных отверстий в пластмассах. Конструкция и размеры	16
ГОСТ 22712—77	Резцы токарные расточные из быстрорежущей стали для обработки глухих отверстий в пластмассах. Конструкция и размеры	19
ГОСТ 22713—77	Резцы токарные из быстрорежущей стали для обработки пластмасс. Технические условия	22

Редактор *А. Л. Владимиров*

Технический редактор *О. Н. Никитина*

Корректор *А. С. Черноусова*

Сдано в наб. 11.10.77 Подп. в печ. 02.12.77 2,0 п. л. 1,56 уч.-изд. л. Тир. 20000 Цена 10 коп.

Почета» Издательство стандартов» Москва, Д-557, Новопресненский пер., 3
ипп. «Московский печатник». Москва, Лялин пер., 6. Зак. 1359

gost.e-ecolog.ru