ГОСУДАРСТВЕННЫЕ СТАНДАРТЫ
СОЮЗА ССР

РЕЗЦЫ ТОКАРНЫЕ ИЗ БЫСТРОРЕЖУЩЕЙ СТАЛИ ДЛЯ ОБРАБОТКИ ПЛАСТМАСС

ГОСТ 22708-77—ГОСТ 22713-77

Издание официальное

Цена 10 коп.

ГОСУДАРСТВЕННЫЙ КОМИТЕТ СТАНДАРТОВ
СОВЕТА МИНИСТРОВ СССР
Москва

gost.e-ecolog.ru

РАЗРАБОТАНЫ И ВНЕСЕНЫ Всесоюзным научно-исследовательским институтом по нормализации в машиностроении (ВНИИНМАШ)

Директор В. А. Грешников
Руководитель темы С. Б. Футорян
Исполнитель Б. Е. Кудрявцев

ПОДГОТОВЛЕНЫ К УТВЕРЖДЕНИЮ Всесоюзным научно-исследовательским институтом по нормализации в машиностроении (ВНИИНМАШ)

Директор В. А. Грешников

УТВЕРЖДЕНЫ И ВВЕДЕНЫ В ДЕЙСТВИЕ Постановлением Государственного комитета стандартов Совета Министров СССР от 27 сентября 1977 г. № 2316

УДК 621.941.025 : 006.354 Группа Г23

ГОСУДАРСТВЕННЫЙ СТАНДАРТ СОЮЗА ССР

РЕЗЦЫ ТОКАРНЫЕ ОТРЕЗНЫЕ ИЗ БЫСТРОРЕЖУЩЕЙ СТАЛИ ДЛЯ ОБРАБОТКИ ПЛАСТМАСС

Конструкция и размеры

HSS tipped cutting-off tools for plastic cutting. Construction and dimensions.

ГОСТ 22710—77

Постановлением Государственного комитета стандартов Совета Министров СССР от 27 сентября 1977 г. № 2316 срок введения установлен

с 01.01 1979 г.
до 01.01 1984 г.

Несоблюдение стандарта преследуется по закону

1. Настоящий стандарт распространяется на отрезные токарные резцы из быстрорежущей стали для обработки термореактивных и термопластичных пластмасс.

Стандарт в части размеров сечений державок резцов полностью соответствует стандарту СЭВ СТ СЭВ 153—75.

2. Конструкция и размеры резцов должны соответствовать указанным на чертеже и в таблице.

Издание официальное ★ Перепечатка воспрещена

Исполнение 1

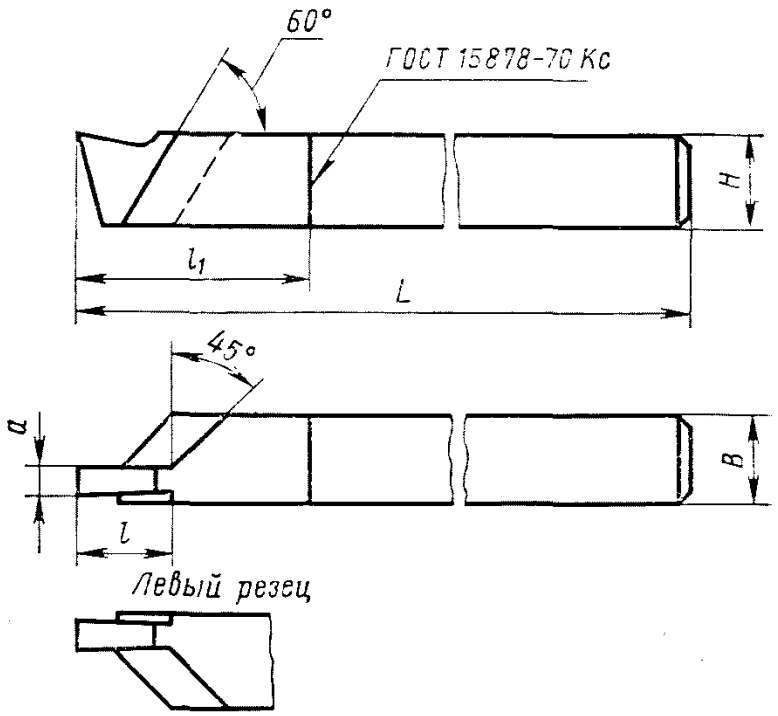

Левый резец

Исполнение 2

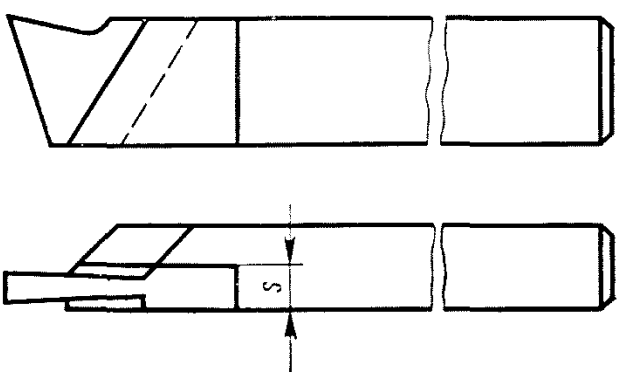

мм

Правые резцы		Левые резцы		Исполнение	H	B	L	l	l_1	a	S
Обозначение	Применяемость	Обозначение	Применяемость								
3146-0411		3146-0412		1	8	8	50	8	—	2	—
3146-0413		3146-0414			10	10	60		30		
3146-0415		3146-0416			12	12	70	10		3	
3146-0417		3146-0418			16	10	100	20			
3146-0421		3146-0422		2	20	12	120	20	50	—	5
3146-0423		3146-0424						25		4	
3146-0425		3146-0426			25	16	140	20	60	3	6
3146-0427		3146-0428						35		5	
3146-0431		3146-0432			32	20	170	40		6	8

Пример условного обозначения правого отрезного резца, исполнения 2, сечением $H \times B = 20 \times 12$, шириной $a = 4$ мм и формой заточки 1:

Резец 3146-0423 1 ГОСТ 22710—77

3. Элементы конструкции и геометрические параметры резцов указаны в рекомендуемом приложении.

4. Формы заточки и доводки режущей части резцов указаны в рекомендуемом приложении 2 к ГОСТ 22708—77.

5. Режимы резания для обработки пластмасс с поправочными коэффициентами на скорость резания в зависимости от стойкости и вида обработки приведены в рекомендуемом приложении к ГОСТ 22713—77.

6. Технические требования — по ГОСТ 22713—77.

ПРИЛОЖЕНИЕ
Рекомендуемое

ЭЛЕМЕНТЫ КОНСТРУКЦИИ И ГЕОМЕТРИЧЕСКИЕ ПАРАМЕТРЫ РЕЗЦОВ

Исполнение 1

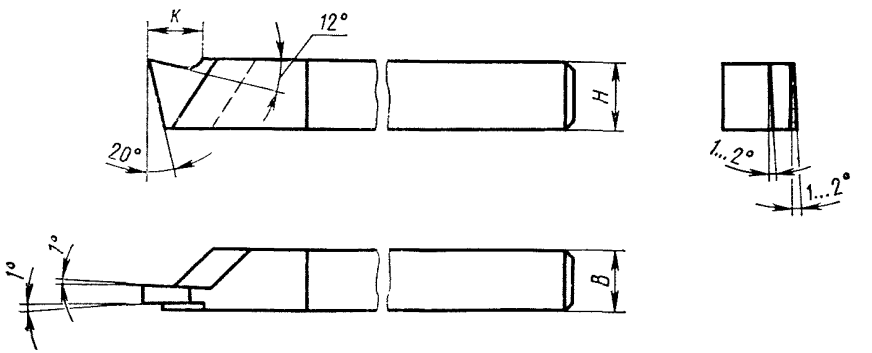

Исполнение 2

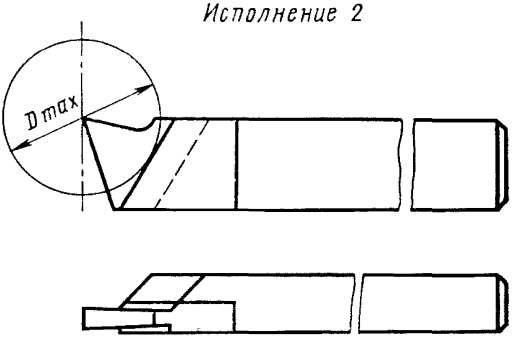

мм

H	*B*	Исполнение	*K*	Наибольший диаметр отрезки D_{max}	*H*	*B*	Исполнение	*K*	Наибольший диаметр отрезки D_{max}
8	8	1	5	12	20	12	2	12	30
10	10							12	35
12	12		8	16	25	16		14	30; 50
16	10		12	30	32	20		18	60

СОДЕРЖАНИЕ

ГОСТ 22708—77	Резцы токарные проходные отогнутые с пластинами из быстрорежущей стали для обработки пластмасс. Конструкция и размеры	1
ГОСТ 22709—77	Резцы токарные подрезные торцовые с пластинами из быстрорежущей стали для обработки пластмасс. Конструкция и размеры	8
ГОСТ 22710—77	Резцы токарные отрезные из быстрорежущей стали для обработки пластмасс. Конструкция и размеры . . .	12
ГОСТ 22711—77	Резцы токарные расточные из быстрорежущей стали для обработки сквозных отверстий в пластмассах. Конструкция и размеры	16
ГОСТ 22712—77	Резцы токарные расточные из быстрорежущей стали для обработки глухих отверстий в пластмассах. Конструкция и размеры	19
ГОСТ 22713—77	Резцы токарные из быстрорежущей стали для обработки пластмасс. Технические условия	22

Редактор *А. Л. Владимиров*

Технический редактор *О. Н. Никитина*

Корректор *А. С. Черноусова*

Сдано в наб. 11.10.77 Подп. в печ. 02.12.77 2,0 п. л. 1,56 уч.-изд. л. Тир. 20000 Цена 10 коп.

Почета» Издательство стандартов» Москва, Д-557, Новопресненский пер., 3
ипп. «Московский печатник». Москва, Лялин пер., 6. Зак. 1359

gost.e-ecolog.ru