ГОСУДАРСТВЕННЫЙ СТАНДАРТ
СОЮЗА ССР

КРАНЫ КОНУСНЫЕ НАТЯЖНЫЕ МУФТОВЫЕ ЛАТУННЫЕ НА $P_y \approx 0{,}6$ МПа (6 кгс/см^2)

ТЕХНИЧЕСКИЕ УСЛОВИЯ

ГОСТ 22508—77

Издание официальное

ГОСУДАРСТВЕННЫЙ КОМИТЕТ СТАНДАРТОВ
СОВЕТА МИНИСТРОВ СССР
Москва

gost.e-ecolog.ru

РАЗРАБОТАН Научно-производственным объединением арматуростроения «Знамя труда»

Гл. инженер **М. Г. Сарайлов**
Руководитель темы **М. И. Власов**
Исполнители: **М. З. Крисятецкая, Г. И. Варюхина**

ВНЕСЕН Министерством химического и нефтяного машиностроения

Член Коллегии **А. М. Васильев**

ПОДГОТОВЛЕН К УТВЕРЖДЕНИЮ Всесоюзным научно-исследовательским институтом по нормализации в машиностроении (ВНИИНМАШ)

Директор **В. А. Грешников**

УТВЕРЖДЕН И ВВЕДЕН В ДЕЙСТВИЕ Постановлением Государственного комитета стандартов Совета Министров СССР от 5 мая 1977 г. № 1148

УДК 621.646.621:006.354 Группа Г18

ГОСУДАРСТВЕННЫЙ СТАНДАРТ СОЮЗА ССР

КРАНЫ КОНУСНЫЕ НАТЯЖНЫЕ МУФТОВЫЕ ЛАТУННЫЕ НА $P_y \approx 0{,}6$ МПа (16 кгс/см^2)

Технические условия

Brass cocks with femele screwed ends for $P_{nom} \approx 0{,}6$ MPa (6 kgf/cm^2). Technical requirements

ГОСТ 22508—77

Взамен ГОСТ 6223—67, ГОСТ 13710—68

Постановлением Государственного комитета стандартов Совета Министров СССР от 5 мая 1977 г. № 1148 срок действия установлен

с 01.01. 1979 г.
до 01.01. 1984 г.

Несоблюдение стандарта преследуется по закону

Настоящий стандарт распространяется на конусные натяжные муфтовые латунные краны общепромышленного назначения на $P_y \approx 0{,}6$ МПа (6 кгс/см^2) и D_y от 15 до 40 мм, применяемые на трубопроводах для жидких сред при температуре до 373 К (100°С).

1. ОСНОВНЫЕ РАЗМЕРЫ

1. Основные размеры кранов должны соответствовать указанным на чертеже и в таблице.

Издание официальное **Перепечатка воспрещена**

© Издательство стандартов, 1977

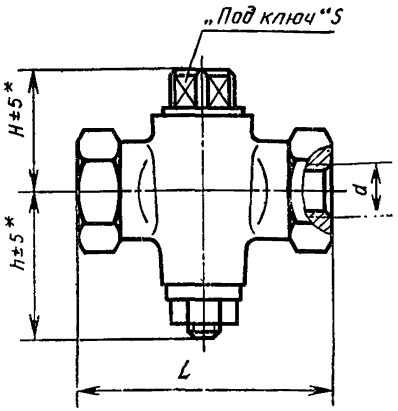

* Размеры для справок

Примечание. Чертеж не определяет конструкцию.

Размеры в мм

Условный проход D_y	d	L	H	h	S	Масса, кг, не более
15	Труб 1/2″	55	30	35	12	0,24
20	Труб 3/4″	65	36	40	14	0,36
25	Труб 1″	80	44	50	17	0,63
32	Труб 1 1/4″	95	51	57	19	0,92
40	Труб 1 1/2″	110	58	62	22	1,65

2. ТЕХНИЧЕСКИЕ ТРЕБОВАНИЯ

2.1. Краны должны изготовляться в соответствии с требованиями настоящего стандарта и ГОСТ 7520—66 (кроме п. 1.32) по рабочим чертежам, утвержденным в установленном порядке.

2.2. Материал основных деталей — латунь марки ЛС 59—1 по ГОСТ 17711—72.

Допускается изготовление основных деталей из латуни других марок, обеспечивающих установленную надежность эксплуатации.

2.3. Муфтовые концы — по ГОСТ 6527—68.

2.4. Герметичность затвора — по 3-му классу ГОСТ 9544—75.

2.5. Строительные длины кранов — по ГОСТ 14187—69.

2.6. Краны относятся к классу ремонтируемых изделий.

Срок службы — не менее 5 лет. Ресурс — не менее 1500 циклов или 40000 ч. Наработка на отказ — не менее 400 циклов или 6000 ч.

2.7. Краны обеспечивают заданные показатели надежности и гарантийную наработку при смазывании через каждые 200 циклов.

2.8. Температура окружающей среды — не ниже минус 40°С.

3. ПРАВИЛА ПРИЕМКИ

3.1. Для проверки соответствия кранов требованиям настоящего стандарта устанавливаются следующие виды испытаний по ГОСТ 16504—74: приемо-сдаточные, периодические, типовые.

3.2. Приемо-сдаточные испытания — по ГОСТ 7520—66.

3.3. Периодическим испытаниям должны подвергаться краны не реже одного раза в три года с целью подтверждения количественных показателей надежности. Объем выборки должен составлять не менее шести кранов каждого типоразмера.

Допускается подтверждение показателей надежности по результатам подконтрольной эксплуатации или по результатам сбора информации об эксплуатационной надежности кранов в соответствии с ГОСТ 16468—70.

3.4. Типовые испытания должны проводиться при изменении конструкции или технологии изготовления кранов, если эти изменения могут повлиять на технические характеристики.

3.5. Сбор информации, подконтрольная эксплуатация, периодические и типовые испытания должны проводиться предприятием-изготовителем по программам, составленным предприятием-изготовителем и согласованным с головным предприятием (организацией).

4. МЕТОДЫ ИСПЫТАНИЙ

4.1. Методы испытаний — по ГОСТ 7520—66 (кроме п. 2.3).

5. МАРКИРОВКА, УПАКОВЫВАНИЕ, ТРАНСПОРТИРОВАНИЕ И ХРАНЕНИЕ

5.1. Маркировка — по ГОСТ 4666—75.

5.2. Упаковка, транспортирование и хранение кранов — по ГОСТ 7520—66.

6. ГАРАНТИИ ИЗГОТОВИТЕЛЯ

6.1. Изготовитель должен гарантировать соответствие кранов требованиям настоящего стандарта при соблюдении условий эк-

сплуатации, транспортирования и хранения, установленных стандартом.

Гарантийный срок эксплуатации — 12 месяцев со дня ввода кранов в эксплуатацию.

Редактор *Е. И. Глазкова*
Технический редактор *В. Ю. Смирнова*
Корректор *Е. А. Богачкова*

Сдано в набор 26.05.77 Подп. в печ. 27.06.77 0,375 п. л. 0,23 уч.-изд. л. Тир. 16000 Цена 3 коп.

Ордена «Знак Почета» Издательство стандартов. Москва, Д-557. Новопресненский пер., 3
Калужская типография стандартов, ул. Московская, 256. Зак. 1450

Изменение № 1 ГОСТ 22508—77 Краны конусные натяжные муфтовые латунные на $P_y \approx 0{,}6$ МПа (6 кгс/см²). Технические условия

Постановлением Государственного комитета СССР по стандартам от 17.11.80 № 5383 срок введения установлен

с 01.01.81

Под наименованием стандарта проставить код: ОКП 37 1220.

Пункт 1.1. Таблицу после графы «Условный проход D_y» дополнить новой графой:

Условный проход D_y	Код ОКП	Условный проход D_y	Код ОКП
15	37 1222 1005 08	32	37 1223 1006 02
20	37 1222 1006 07	40	37 1224 1005 09
25	37 1223 1005 03		

(Продолжение см. стр. 104.)

(Продолжение изменения к ГОСТ 22508—77)

Пункт 2.1. Заменить ссылку: ГОСТ 7520—66 (кроме п. 1.32) на ГОСТ 21345—78.

Пункт 3.1 изложить в новой редакции:

«3.1. Правила приемки — по ГОСТ 21345—78».

Пункты 3.2—3.4 исключить.

Пункт 4.1. Заменить ссылку: ГОСТ 7520—66 (кроме п. 2.3) на ГОСТ 21345—78.

Пункт 5.2. Заменить ссылку: ГОСТ 7520—66 на ГОСТ 21345—78.

(ИУС № 1 1981 г.)

gost.e-ecolog.ru