

ГОСУДАРСТВЕННЫЙ СТАНДАРТ
СОЮЗА ССР

ВЕНТИЛИ ЗАПОРНЫЕ ИЗ КОРРОЗИОННОСТОЙКОЙ СТАЛИ НА $P_y \approx$ 1,6 МПа (16 кгс/см^2)

ТЕХНИЧЕСКИЕ УСЛОВИЯ

ГОСТ 22446—77

Издание официальное

Цена 3 коп.

ГОСУДАРСТВЕННЫЙ КОМИТЕТ СТАНДАРТОВ
СОВЕТА МИНИСТРОВ СССР
Москва

gost.e-ecolog.ru

РАЗРАБОТАН Научно-производственным объединением арматуростроения «Знамя труда»

Гл. инженер **М. Г. Сарайлов**
Руководитель темы **М. И. Власов**
Исполнители: **М. З. Крисятецкая., Г. И. Степанова**

ВНЕСЕН Министерством химического и нефтяного машиностроения

Член коллегии **А. М. Васильев**

ПОДГОТОВЛЕН К УТВЕРЖДЕНИЮ Всесоюзным научно-исследовательским институтом по нормализации в машиностроении (ВНИИНМАШ)

Директор **В. А. Грешников**

УТВЕРЖДЕН И ВВЕДЕН В ДЕЙСТВИЕ Постановлением Государственного комитета стандартов Совета Министров СССР от 29 марта 1977 г. № 781

УДК 621.646.2-396.2:006.354 Группа Г18

ГОСУДАРСТВЕННЫЙ СТАНДАРТ СОЮЗА ССР

ВЕНТИЛИ ЗАПОРНЫЕ ИЗ КОРРОЗИОННОСТОЙКОЙ СТАЛИ НА P_y 1,6 МПА (16 кгс/см²)

Технические условия

Corrosion proof steel globe valve for $P_{nom} \approx 1.6$ MPa (16 kgf/cm²) Technical requirements

ГОСТ 22446—77

Взамен ГОСТ 12885—67÷ ГОСТ 12889—67

Постановлением Государственного комитета стандартов Совета Министров СССР от 29 марта 1977 г. № 781 срок действия установлен

с 01.01 1979 г.

до 01.01 1984 г.

Несоблюдение стандарта преследуется по закону

Настоящий стандарт распространяется на запорные фланцевые и под приварку вентили общепромышленного назначения из коррозионностойкой стали на $P_y \approx 1{,}6$ МПа (16 кгс/см²) и D_y от 32 до 150 мм, применяемые на трубопроводах для жидких и газообразных коррозионных сред.

1. ОСНОВНЫЕ ПАРАМЕТРЫ И РАЗМЕРЫ

1.1. Исполнения и основные параметры вентилей должны соответствовать указанным в табл. 1.

Издание официальное **Перепечатка воспрещена**

★

© Издательство стандартов, 1977

Таблица 1

Исполнение	Присоединение к трубопроводу	Материал		Температура среды, не более К (° С)
		корпусных деталей	уплотнительных поверхностей затвора	
1	Под приварку	Сталь 10Х18Н4Г4Л; сталь 10Х18Н12М3ТЛ и сталь 10Х18Н9ТЛ по ГОСТ 2176—67; сталь 15Х18Н12С4ТЛ; сталь 5Х20Н25М3Д2ТЛ	Фторопласт-4 по ГОСТ 10007—72	473 (200)
2		Сталь 10Х18Н4Г4Л по ГОСТ 2176—67; сталь 15Х18Н12С4ТЛ; сталь 5Х20Н25М3Д2ТЛ	Коррозионностойкая сталь или сплавы	573 (300)
3		Сталь 10Х18Н12М3ТЛ и сталь 10Х18Н9ТЛ по ГОСТ 2176—67		693 (420)
4	Фланцевое	Сталь 10Х18Н4Г4Л; сталь 10Х18Н12М3ТЛ и сталь 10Х18Н9ТЛ по ГОСТ 2176—67; сталь 15Х18Н12С4ТЛ; сталь 5Х20Н25М3Д2ТЛ	Фторопласт-4 по ГОСТ 10007—72	473 (200)
5		Сталь 10Х18Н4Г4Л по ГОСТ 2176—67; сталь 15Х18Н12С4ТЛ; сталь 5Х20Н25М3Д2ТЛ	Коррозионностойкая сталь или сплавы	573 (300)
6		Сталь 10Х18Н12М3ТЛ и сталь 10Х18Н9ТЛ по ГОСТ 2176—67		693 (420)

1.2. Допускается изготовление корпусных деталей и уплотнительных поверхностей затвора из других марок материалов, обеспечивающих установленную надежность эксплуатации вентилей.

1.3. Основные размеры вентилей исполнений 1, 2 и 3 должны соответствовать указанным на черт. 1 и в табл. 2.

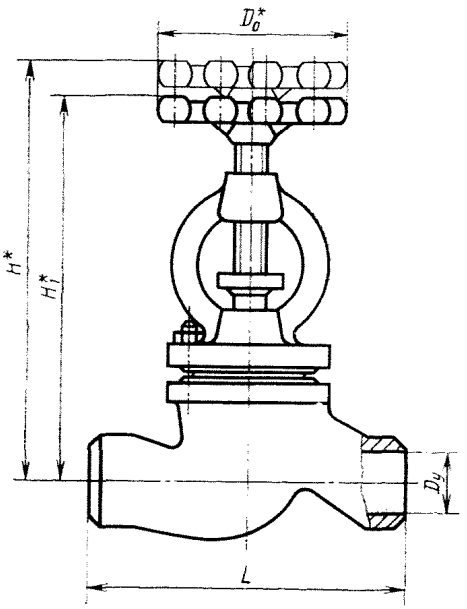

Черт. 1

* Размеры для справок.

Примечание. Черт. 1 не определяет конструкцию вентилей.

1.4. Основные размеры вентилей исполнений 4, 5 и 6 должны соответствовать указанным на черт. 2 и в табл. 2.

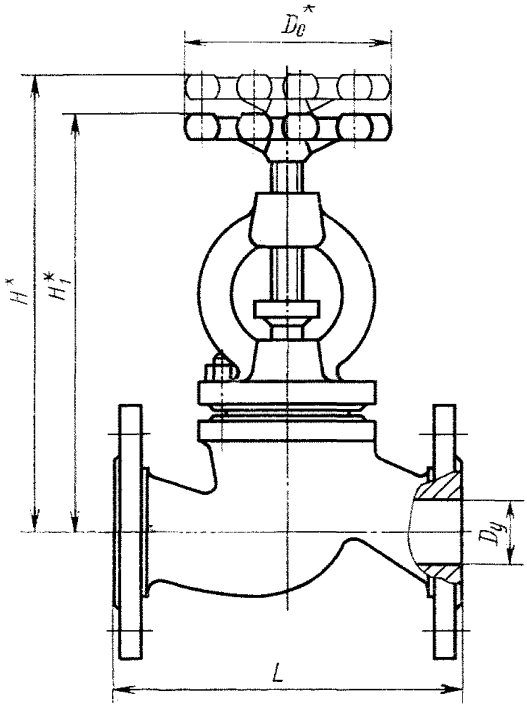

Черт. 2

* Размеры для справок.

Примечание. Черт. 2 не определяет конструкцию вентилей.

Таблица 2

Размеры в мм

Условный проход D_y	D_o, не более	L	H	H_1	Масса, кг, не более	
			Не более		исполнений 1, 2 и 3	исполнений 4, 5 и 6
32	100	180	240	225	6,0	8,5
40*	140	200	285	265	11,0	14,7
50	140	230	285	265	12,0	16,0
65	200	290	355	320	22,0	27,6
80*	200	310	390	370	26,0	31,5
100	240	350	425	400	43,5	47,4
125*	360	400	485	425	59,0	68,0
150	360	480	550	470	91,5	99,0

* При новом проектировании вентили не применять.

2. ТЕХНИЧЕСКИЕ ТРЕБОВАНИЯ

2.1. Вентили должны изготовляться в соответствии с требованиями настоящего стандарта, ГОСТ 5761—74 по рабочим чертежам, утвержденным в установленном порядке.

2.2. Материал деталей, соприкасающихся с жидкой и газообразной коррозионной средой должны иметь стойкость не ниже 4-го балла по десятибалльной шкале ГОСТ 13819—68.

2.3. Установочное положение вентилей — любое.

2.4. Присоединительные размеры фланцев — по ГОСТ 1234—67.

Уплотнительные поверхности фланцев — по ГОСТ 12821—67.

2.5. Герметичность затвора — 1-го класса по ГОСТ 9544—75.

2.6. Температура окружающего воздуха — от минус 40 до плюс 50°С.

Относительная влажность воздуха — до 95% при температуре плюс 35°С.

2.7. Вентили относятся к классу ремонтируемых изделий.

Срок службы — не менее 6 лет.

Ресурс — не менее 2500 циклов или 48 000 ч.

Наработка на отказ — не менее 500 циклов или 12000 ч.

3. ПРАВИЛА ПРИЕМКИ

3.1. Правила приемки — по ГОСТ 5761—74.

4. МЕТОДЫ ИСПЫТАНИЙ

4.1. Методы испытаний — по ГОСТ 5761—74.

5. МАРКИРОВКА, УПАКОВКА, ТРАНСПОРТИРОВАНИЕ И ХРАНЕНИЕ

5.1. Маркировка и отличительная окраска вентилей — по ГОСТ 4666—75.

5.2. Упаковывание, транспортирование и хранение вентилей — по ГОСТ 5761—74.

6. ГАРАНТИИ ИЗГОТОВИТЕЛЯ

6.1. Изготовитель должен гарантировать соответствие вентилей требованиям настоящего стандарта при условии соблюдения правил эксплуатации, транспортирования и хранения, установленных настоящим стандартом.

6.2. Гарантийный срок эксплуатации вентилей — 18 месяцев со дня ввода в эксплуатацию.

Редактор *А. Л. Владимиров*
Технический редактор *Н. П. Замолодчикова*
Корректор *А. С. Черноусова*

Сдано в набор 14.04.77 Подп. в печ. 07.06.77 0,5 п. л. 0,27 уч.-изд. л. Тир. 16000 Цена 3 коп.

Ордена «Знак Почета» Издательство стандартов. Москва, Д-557. Новопресненский пер., 3
Калужская типография стандартов, ул. Московская, 256. Зак. 1078

Изменение № 2 ГОСТ 22446—77 Вентили запорные из коррозионно-стойкой стали на $P_y \approx 1{,}6$ МПа (16 кгс/см^2). Технические условия

Постановлением Государственного комитета СССР по стандартам от 17.11.80 № 5394 срок введения установлен

с 01.01.81

Под наименованием стандарта проставить код: ОКП 37 4210.

Пункт 1.1. Таблица 1. Графа «Материал корпусных деталей».

Заменить марки: 10Х18Н4Г4Л на 14Х18Н4Г4Л, 10Х18Н12М3ТЛ на 12Х18Н12М3ТЛ; 10Х18Н9ТЛ на 12Х18Н9ТЛ; 15Х18Н12С4ТЛ на 16Х18Н12С4ТЮЛ.

Пункт 1.1. Заменить ссылки: ГОСТ 2176—67 на ГОСТ 2176—77, ГОСТ 10007—72 на ГОСТ 10007—80.

Раздел 2 дополнить новым пунктом — 2.8:

«2.8. Коды ОКП указаны в справочном приложении».

Стандарт дополнить приложением:

(Продолжение см. стр. 102)

(Продолжение изменения к ГОСТ 22446—77)

«ПРИЛОЖЕНИЕ
Справочное

Коды ОКП

Температура среды, не более К(°С)	Присоединение к трубопроводу	Проход условный D_y, мм	Код ОКП
473 (200)	Под приварку	32	37 4213 9463 08
		40	37 4213 9415 05
		50	37 4214 9526 05
		65	37 4214 9527 04
		80	37 4215 9716 07
		100	37 4215 9717 06
		125	37 4215 9718 05
		150	37 4216 9379 10

(Продолжение см. стр. 103)

(Продолжение изменения к ГОСТ 22446—77)

Продолжение

Температура среды, не более К (°С)	Присоединение к трубопроводу	Проход условный D_y, мм	Код ОКП
693 (420)	Под приварку	32	37 4213 9479 00
		40	37 4213 9480 07
		50	37 4214 9529 02
		65	37 4214 9530 09
		80	37 4215 9719 04
		100	37 4215 9720 00
		125	37 4215 9721 10
		150	37 4216 9381 05
473 (200)	Фланцевое	32	37 4213 9414 06
		40	37 4213 9468 03
		50	37 4214 9387 09
		65	37 4214 9375 02
		80	37 4215 9452 01
		100	37 4215 9633 09
		125	37 4215 9634 08
		150	37 4216 9297 00
693 (420)		32	37 4213 9373 09
		40	37 4213 9376 06
		50	37 4214 9358 03
		65	37 4214 9364 05
		80	37 4215 9722 09
		100	37 4215 9461 00
		125	37 4215 9466 06
		150	37 4216 9382 04

(ИУС № 1 1981 г.)

gost.e-ecolog.ru