ГОСУДАРСТВЕННЫЕ СТАНДАРТЫ
СОЮЗА ССР

# СОЕДИНЕНИЯ ТРУБОПРОВОДОВ РЕЗЬБОВЫЕ. КОРПУСНЫЕ ДЕТАЛИ

## КОНСТРУКЦИЯ И РАЗМЕРЫ

## ГОСТ 21856–78 (СТ СЭВ 4321–83), ГОСТ 21857–78, ГОСТ 21858–78 (СТ СЭВ 4320–83), ГОСТ 21859-78–ГОСТ 21871-78, ГОСТ 21872–78 (СТ СЭВ 4321–83), ГОСТ 21873–78

Издание официальное

ГОСУДАРСТВЕННЫЙ КОМИТЕТ СССР ПО СТАНДАРТАМ
Москва

gost.e-ecolog.ru

УДК 621.643.4.063:006.354 Группа Г18

ГОСУДАРСТВЕННЫЙ СТАНДАРТ СОЮЗА ССР

# СОЕДИНЕНИЯ ТРУБОПРОВОДОВ РЕЗЬБОВЫЕ. ТРОЙНИКИ КОНЦЕВЫЕ ПЕРЕХОДНЫЕ

## Конструкция и размеры

Threaded pipeline connections.
End reduce tees.
Construction and dimensions

**ГОСТ 21866—78**

Взамен
ГОСТ 15792—70;
ГОСТ 21866—76

Постановлением Государственного комитета СССР по стандартам от 20 декабря 1978 г. № 3379 срок действия установлен

с 01.01.80
до 01.01.90

Несоблюдение стандарта преследуется по закону

1. Настоящий стандарт распространяется на концевые переходные тройники для резьбовых соединений трубопроводов, работающих в условиях неагрессивных сред при температуре от 233 К (минус 40°С) до 393 К (плюс 120°С).

2. Конструкция и основные размеры концевых переходных тройников должны соответствовать указанным на чертеже и в таблице.

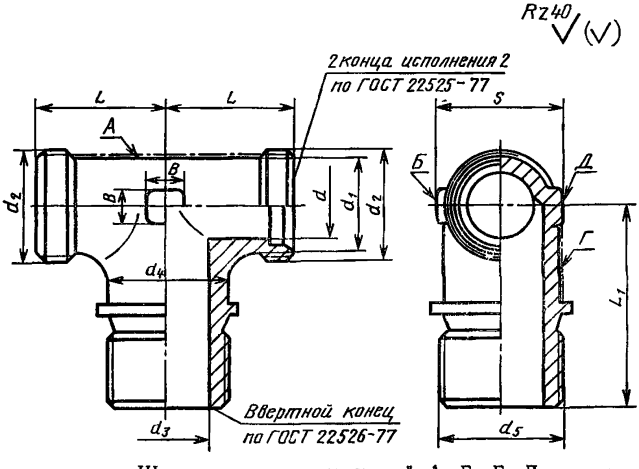


Примечание. Шероховатость поверхностей А, Б, Г, Д не нормируется.

Издание официальное Перепечатка воспрещена

*Переиздание. Ноябрь 1985 г.*

Размеры в мм

| Группа | Условный проход $D_у \times D'_у$ | Наружный диаметр трубы $D_н \times D'_н$ | $d$ | $d_1$ | $d_2$ | $d_3$ | $d_4$ | Резьба $d_5$ | | $L$ | $L_1$ | $B$ | $S$ | Масса 1000 шт., кг, не более |
|---|---|---|---|---|---|---|---|---|---|---|---|---|---|---|
| | | | | | | | | метрическая | трубная | Пред. откл. $\pm\frac{IT16}{2}$ | | | | |
| 1 | 3×2,5 | 5×4 | 2,5 | 6,5 | M8×1 | 3,5 | 8 | M8×1 | 1/8″ | 15 | 23,5 | 4 | 7 | 22 |
| | 4×3 | 6×5 | 3,5 | 8,0 | M10×1 | 4,0 | | M10×1 | | | | 6 | 9 | 25 |
| | 6×4 | 8×6 | 4,0 | | | 6,0 | 10 | | | | 26,5 | | | 28 |
| 2 | 6×4 | 8×6 | 4,0 | 10,0 | M12×1,5 | 6,0 | 11 | M12×1,5 | 1/4″ | 19 | 33,0 | 8 | 12 | 40 |
| | 8×6 | 10×8 | 6,0 | 11,0 | M14×1,5 | 7,0 | 13 | M14×1,5 | | 21 | 34,0 | | | 53 |
| | 10×8 | 12×10 | 7,0 | 13,0 | M16×1,5 | 9,0 | 15 | M16×1,5 | 3/8″ | 22 | 36,0 | 10 | 14 | 75 |
| | 12×8 | 16×10 | | | | 12,0 | 20 | M22×1,5 | 1/2″ | | 40,0 | | | 125 |
| | 12×10 | 16×12 | 9,0 | 15,0 | M18×1,5 | | | | | 24 | | | 17 | 126 |
| | 15×12 | 18×16 | 12,0 | 20,0 | M24×1,5 | 14,0 | 22 | | | 28 | 45,0 | | 24 | 192 |
| | 20×15 | 22×18 | 14,0 | 22,0 | M27×2 | 18,0 | 26 | M27×2 | 3/4″ | 31 | 48,0 | | | 265 |
| | 25×20 | 28×22 | 18,0 | 26,0 | M30×2 | 23,0 | 33 | M33×2 | 1″ | 35 | 55,0 | | 27 | 353 |
| | 32×25 | 34×28 | 23,0 | 33,0 | M36×2 | 30,0 | 40 | M42×2 | 1 1/4″ | 38 | 63,0 | 15 | 36 | 582 |
| | 40×32 | 42×34 | 30,0 | 40,0 | M45×2 | 36,0 | 46 | M48×2 | 1 1/2″ | 45 | 69,0 | | 41 | 886 |
| 3 | 5×3 | 10×6 | 3,0 | 11,0 | M14×1,5 | 6,0 | 15 | M16×1,5 | 3/8″ | 23 | 36,0 | 8 | 12 | 56 |
| | 6×4 | 12×8 | 5,0 | 13,0 | M16×1,5 | 8,0 | 17 | M18×1,5 | | 24 | 40,0 | | 14 | 73 |
| | 8×6 | 14×12 | 8,0 | 17,0 | M20×1,5 | 10,0 | 19 | M20×1,5 | 1/2″ | 29 | 41,5 | 10 | 17 | 125 |
| | 10×8 | 16×14 | 10,0 | 19,0 | M22×1,5 | 12,0 | 21 | M22×1,5 | | 30 | 45,0 | | 19 | 156 |
| | 12×8 | 20×14 | | | | 15,0 | 26 | M27×2 | 3/4″ | | 48,0 | | | 159 |
| | 12×10 | 20×16 | 12,0 | 21,0 | M24×1,5 | | | | | 33 | | | 24 | 175 |
| | 15×12 | 25×20 | 15,0 | 26,0 | M30×2 | 18,0 | 33 | M33×2 | 1″ | 37 | 55,0 | | 27 | 296 |
| | 20×15 | 30×25 | 18,0 | 33,0 | M36×2 | 22,0 | 39 | M42×2 | 1 1/4″ | 42 | 63,0 | 15 | 36 | 508 |
| | 25×20 | 38×30 | 22,0 | 39,0 | M42×2 | 28,0 | 46 | M48×2 | 1 1/2″ | 49 | 69,0 | | 41 | 823 |

Пример условного обозначения тройника группы 1 с метрической резьбой ввертной части М10 для соединения с $D_н$=8 мм на $D_н'$=6 мм:

*Тройник 1—8×6—М10 ГОСТ 21866—78*

То же, с трубной резьбой ввертной части $^1/_8''$:

*Тройник 1—8×6—$^1/_8''$ ГОСТ 21866—78*

То же, группы 2 с метрической резьбой ввертной части М12:

*Тройник 2—8×6—М12 ГОСТ 21866—78*

То же, с трубной резьбой ввертной части $^1/_4''$:

*Тройник 2—8×6—$^1/_4''$ ГОСТ 21866—78*

То же, группы 3 с метрической резьбой ввертной части М16 для соединения с $D_н$=10 мм на $D_н'$=6 мм:

*Тройник 3—10×6—М16 ГОСТ 21866—78*

То же, с трубной резьбой ввертной части $^3/_8''$:

*Тройник 3—10×6—$^3/_8''$ ГОСТ 21866—78*

3. Условные давления для каждой группы концевых переходных тройников приведены в ГОСТ 22525—77, рекомендуемое приложение 1.

4. Технические требования, правила приемки, методы испытаний, маркировка, упаковка, транспортирование и хранение — по ГОСТ 15763—75.

## СОДЕРЖАНИЕ


| | | |
|---|---|---|
| ГОСТ 21856—78 (СТ СЭВ 4321—83) | Соединения трубопроводов резьбовые. Штуцера проходные. Конструкция и размеры | 1 |
| ГОСТ 21857—78 | Соединения трубопроводов резьбовые. Штуцера переходные. Конструкция и размеры | 4 |
| ГОСТ 21858—78 (СТ СЭВ 4320—83) | Соединения трубопроводов резьбовые. Штуцера концевые. Конструкция и размеры | 7 |
| ГОСТ 21859—78 | Соединения трубопроводов резьбовые. Угольники проходные. Конструкция и размеры | 10 |
| ГОСТ 21860—78 | Соединения трубопроводов резьбовые. Угольники концевые. Конструкция и размеры | 14 |
| ГОСТ 21861—78 | Соединения трубопроводов резьбовые. Угольники концевые с углом наклона 135°. Конструкция и размеры | 19 |
| ГОСТ 21862—78 | Соединения трубопроводов резьбовые. Тройники проходные. Конструкция и размеры | 23 |
| ГОСТ 21863—78 | Соединения трубопроводов резьбовые. Тройники переходные. Конструкция и размеры | 26 |
| ГОСТ 21864—78 | Соединения трубопроводов резьбовые. Тройники переходные несимметричные. Конструкция и размеры | 30 |
| ГОСТ 21865—78 | Соединения трубопроводов резьбовые. Тройники концевые проходные. Конструкция и размеры | 33 |
| ГОСТ 21866—78 | Соединения трубопроводов резьбовые. Тройники концевые переходные. Конструкция и размеры | 36 |
| ГОСТ 21867—78 | Соединения трубопроводов резьбовые. Тройники концевые проходные несимметричные. Конструкция и размеры | 39 |
| ГОСТ 21868—78 | Соединения трубопроводов резьбовые. Тройники концевые переходные несимметричные. Конструкция и размеры | 42 |
| ГОСТ 21869—78 | Соединения трубопроводов резьбовые. Крестовины проходные. Конструкция и размеры | 46 |
| ГОСТ 21870—78 | Соединения трубопроводов резьбовые. Крестовины переходные. Конструкция и размеры | 49 |

ГОСТ 21871—78 Соединения трубопроводов резьбовые. Крестовины концевые проходные. Конструкция и размеры . 53
ГОСТ 21872—78 Соединения трубопроводов резьбовые. Штуцера переборочные. Конструкция и размеры . . . . . 57
ГОСТ 21873—78 Соединения трубопроводов резьбовые. Заглушки. Конструкция и размеры . . . . . 62

Редактор *В. С. Бабкина*
Технический редактор *В. Н. Прусакова*
Корректор *А. С. Черноусова*

Сдано в наб. 11.09 85 Подп. в печ. 12.12.85 4,25 усл. п. л. 4,38 усл. кр.-отт. 3,68 уч.-изд. л.
Тир. 16 000 Цена 20 коп.

Ордена «Знак Почета» Издательство стандартов, 123840, Москва, ГСП, Новопресненский пер., 3
Тип. «Московский печатник», Москва, Лялин пер., 6. Зак. 1128

gost.e-ecolog.ru