ГОСУДАРСТВЕННЫЕ СТАНДАРТЫ
СОЮЗА ССР

СОЕДИНЕНИЯ ТРУБОПРОВОДОВ РЕЗЬБОВЫЕ. КОРПУСНЫЕ ДЕТАЛИ

КОНСТРУКЦИЯ И РАЗМЕРЫ

ГОСТ 21856–78 (СТ СЭВ 4321–83), ГОСТ 21857–78, ГОСТ 21858–78 (СТ СЭВ 4320–83), ГОСТ 21859-78–ГОСТ 21871-78, ГОСТ 21872–78 (СТ СЭВ 4321–83), ГОСТ 21873–78

Издание официальное

ГОСУДАРСТВЕННЫЙ КОМИТЕТ СССР ПО СТАНДАРТАМ
Москва

gost.e-ecolog.ru

УДК 621.643.4.062:006.354 Группа Г18

ГОСУДАРСТВЕННЫЙ СТАНДАРТ СОЮЗА ССР

СОЕДИНЕНИЯ ТРУБОПРОВОДОВ РЕЗЬБОВЫЕ. УГОЛЬНИКИ КОНЦЕВЫЕ

Конструкция и размеры

Threaded pipeline connections.
Union end elbows.
Construction and dimensions

ГОСТ 21860—78

Взамен
ГОСТ 15786—70,
ГОСТ 21860—76

Постановлением Государственного комитета СССР по стандартам от 20 декабря 1978 г. № 3379 срок действия установлен

с 01.01.80
до 01.01.90

Несоблюдение стандарта преследуется по закону

1. Настоящий стандарт распространяется на концевые угольники резьбовых соединений трубопроводов, работающих в условиях неагрессивных сред при температуре от 233 К (минус 40°С) до 393 К (плюс 120°С).

2. Конструкция и основные размеры концевых угольников должны соответствовать указанным на чертеже и в таблице.

Издание официальное Перепечатка воспрещена

Переиздание. Ноябрь 1985 г.

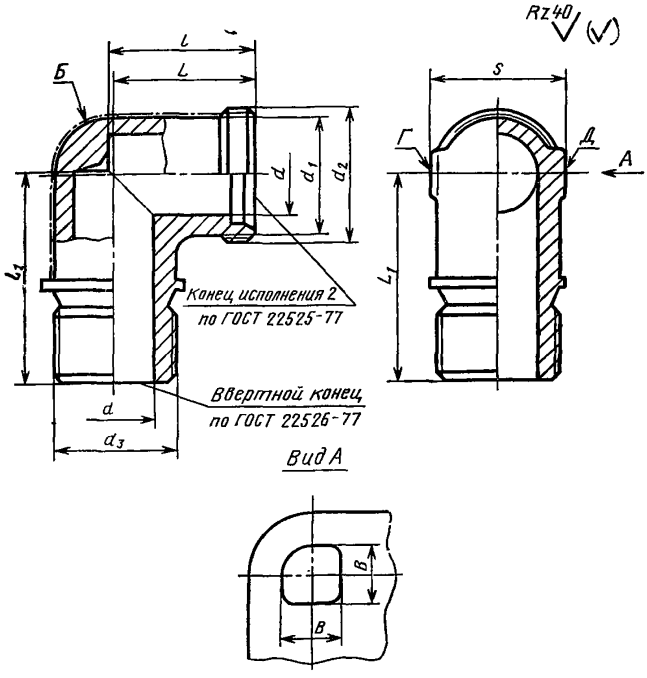

Примечание. Шероховатость поверхностей Б, Г, Д не нормируется.

Размеры в мм

Группа	Условный проход D_y	Наружный диаметр трубы $D_н$	d	d_1	d_2	Резьба d_3		l	l_1	L	L_1	B	S	Масса 1000 шт., кг не более
						метрическая	трубная	Пред. откл. ± IT16/2						
1	2,5	4	2,5	6,5	M8×1	M8×1	⅛″	16	24,5	15	23,5	4	7	17
	3,0	5	3,5	8,0	M10×1							6	9	18
	4,0	6	4,0			M10×1								19
	6,0	8	6,0	10,0	M12×1,5			18	27,5	17	26,5	8	12	21
2	4,0	6	4,0	10,0	M12×1,5	M10×1	⅛″	20	27,5	19	26,5	8	12	22
	6,0	8	6,0	11,0	M14×1,5	M12×1,5	¼″	22	34,0	21	33,0			32
	8,0	10	7,0	13,0	M16×1,5	M14×1,5		23	35,0	22	34,0	10	14	43
	10,0	12	9,0	15,0	M18×1,5	M16×1,5	⅜″	25	37,0	24	36,0		17	62
	12,0	16	12,0	20,0	M24×1,5	M22×1,5	½″	29	41,0	28	40,0		24	142
	15,0	18	14,0	22,0	M27×2			32	46,0	31	45,0			147
	20,0	22	18,0	26,0	M30×2	M27×2	¾″	36	49,0	35	48,0		27	183
	25,0	28	23,0	33,0	M36×2	M33×2	1″	39	56,0	38	55,0	15	36	276
	32,0	34	30,0	40,0	M45×2	M42×2	1¼″	46	64,0	45	63,0		41	505
	40,0	42	36,0	46,0	M52×2	M48×2	1½″	52	70,0	51	69,0	18	50	665
3	3,0	6	3,0	11,0	M14×1,5	M12×1,5	¼″	24	34,0	23	33,0	8	12	44
	4,0	8	5,0	13,0	M16×1,5	M14×1,5		25	35,0	24	34,0		14	56
	5,0	10	6,0	15,0	M18×1,5	M16×1,5	⅜″	26	37,0	25	36,0	10	17	78

Продолжение

Размеры в мм

Группа	Условный проход D_y	Наружный диаметр трубы $D_н$	d	d_1	d_2	Резьба d_3		l	l_1	L	L_1	B	S	Масса 1000 шт., кг, не более
						метрическая	трубная	Пред. откл. ± IT16/2						
3	6,0	12	8,0	17,0	М20×1,5	М18×1,5	3/8″	30	41,0	29	40,0	10	17	100
	8,0	14	10,0	19,0	М22×1,5	М20×1,5	1/2″	31	42,5	30	41,5		19	126
	10,0	16	12,0	21,0	М24×1,5	М22×1,5		34	46,0	33	45,0		24	150
	12,0	20	15,0	26,0	М30×2	М27×2	3/4″	38	49,0	37	48,0		27	249
	15,0	25	18,0	33,0	М36×2	М33×2	1″	43	56,0	42	55,0	15	36	427
	20,0	30	22,0	39,0	М42×2	М42×2	1 1/4″	50	64,0	49	63,0		41	722
	25,0	38	28,0	46,0	М52×2	М48×2	1 1/2″	58	70,0	57	69,0	18	50	1170

Пример условного обозначения угольника группы 1 с метрической резьбой ввертной части М10 для соединения с $D_н$=6 мм:

Угольник 1—6—М10 ГОСТ 21860—78

То же, с трубной резьбой ввертной части 1/8″:

Угольник 1—6—1/8″ ГОСТ 21860—78

То же, группы 2 с метрической резьбой ввертной части М10:

Угольник 2—6—М10 ГОСТ 21860—78

То же, с трубной резьбой ввертной части 1/8″:

Угольник 2—6—1/8″ ГОСТ 21860—78

То же, группы 3 с метрической резьбой ввертной части М12:

Угольник 3—6—М12 ГОСТ 21860—78

То же, с трубной резьбой ввертной части $^1/_4$″:

Угольник 3—6—$^1/_4$″ ГОСТ 21860—78

3. Условные давления для каждой группы концевых угольников приведены в ГОСТ 22525—77, рекомендуемое приложение 1.

4. Технические требования, правила приемки, методы испытаний, маркировка, упаковка, транспортирование и хранение — по ГОСТ 15763—75.

СОДЕРЖАНИЕ

ГОСТ 21856—78 (СТ СЭВ 4321—83)	Соединения трубопроводов резьбовые. Штуцера проходные. Конструкция и размеры	1
ГОСТ 21857—78	Соединения трубопроводов резьбовые. Штуцера переходные. Конструкция и размеры	4
ГОСТ 21858—78 (СТ СЭВ 4320—83)	Соединения трубопроводов резьбовые. Штуцера концевые. Конструкция и размеры	7
ГОСТ 21859—78	Соединения трубопроводов резьбовые. Угольники проходные. Конструкция и размеры	10
ГОСТ 21860—78	Соединения трубопроводов резьбовые. Угольники концевые. Конструкция и размеры	14
ГОСТ 21861—78	Соединения трубопроводов резьбовые. Угольники концевые с углом наклона 135°. Конструкция и размеры	19
ГОСТ 21862—78	Соединения трубопроводов резьбовые. Тройники проходные. Конструкция и размеры	23
ГОСТ 21863—78	Соединения трубопроводов резьбовые. Тройники переходные. Конструкция и размеры	26
ГОСТ 21864—78	Соединения трубопроводов резьбовые. Тройники переходные несимметричные. Конструкция и размеры	30
ГОСТ 21865—78	Соединения трубопроводов резьбовые. Тройники концевые проходные. Конструкция и размеры	33
ГОСТ 21866—78	Соединения трубопроводов резьбовые. Тройники концевые переходные. Конструкция и размеры	36
ГОСТ 21867—78	Соединения трубопроводов резьбовые. Тройники концевые проходные несимметричные. Конструкция и размеры	39
ГОСТ 21868—78	Соединения трубопроводов резьбовые. Тройники концевые переходные несимметричные. Конструкция и размеры	42
ГОСТ 21869—78	Соединения трубопроводов резьбовые. Крестовины проходные. Конструкция и размеры	46
ГОСТ 21870—78	Соединения трубопроводов резьбовые. Крестовины переходные. Конструкция и размеры	49

ГОСТ 21871—78 Соединения трубопроводов резьбовые. Крестовины концевые проходные. Конструкция и размеры . 53
ГОСТ 21872—78 Соединения трубопроводов резьбовые. Штуцера переборочные. Конструкция и размеры 57
ГОСТ 21873—78 Соединения трубопроводов резьбовые. Заглушки. Конструкция и размеры 62

Редактор *В. С. Бабкина*
Технический редактор *В. Н. Прусакова*
Корректор *А. С. Черноусова*

Сдано в наб. 11.09 85 Подп. в печ. 12.12.85 4,25 усл. п. л. 4,38 усл. кр.-отт. 3,68 уч.-изд. л.
Тир. 16 000 Цена 20 коп.

Ордена «Знак Почета» Издательство стандартов, 123840, Москва, ГСП, Новопресненский пер., 3
Тип. «Московский печатник», Москва, Лялин пер., 6. Зак. 1128

gost.e-ecolog.ru