ГОСУДАРСТВЕННЫЙ СТАНДАРТ
СОЮЗА ССР

ЗАХВАТЫ КРАНОВЫЕ ДЛЯ СУШИЛЬНЫХ ПАКЕТОВ ПИЛОМАТЕРИАЛОВ

ТИПЫ, ОСНОВНЫЕ ПАРАМЕТРЫ И РАЗМЕРЫ

ГОСТ 21213—75

Издание официальное

Цена 3 коп.

ГОСУДАРСТВЕННЫЙ КОМИТЕТ СТАНДАРТОВ
СОВЕТА МИНИСТРОВ СССР
Москва

gost.e-ecolog.ru

РАЗРАБОТАН
Центральным научно-исследовательским институтом механической обработки древесины (ЦНИИМОД)

Зам. директора **Фонкин В. Ф.**
Руководитель темы **Шестаков В. П.**
Исполнитель **Конечный А. В.**

Всесоюзным научно-исследовательским институтом по нормализации в машиностроении (ВНИИНМАШ)

Зам. директора **Потемкин Л. В.**
Зав. лабораторией **Махсон М. А.**
Ст. инженер **Комарова Р. Х.**

ВНЕСЕН Министерством лесной и деревообрабатывающей промышленности СССР

Зам. министра **Ступнев Г. К.**

ПОДГОТОВЛЕН К УТВЕРЖДЕНИЮ Всесоюзным научно-исследовательским институтом по нормализации в машиностроении (ВНИИНМАШ)

Директор **Верченко В. Р.**

УТВЕРЖДЕН И ВВЕДЕН В ДЕЙСТВИЕ Постановлением Государственного комитета стандартов Совета Министров СССР от 4 ноября 1975 г. № 2774

УДК 621.86.06 : 674.047(083.74) Группа Г52

ГОСУДАРСТВЕННЫЙ СТАНДАРТ СОЮЗА ССР

ЗАХВАТЫ КРАНОВЫЕ ДЛЯ СУШИЛЬНЫХ ПАКЕТОВ ПИЛОМАТЕРИАЛОВ

Типы, основные параметры и размеры

Crane captures vor drying packets ov sawmaterials
Types, main parameters and dimensions

ГОСТ 21213—75

Постановлением Государственного комитета стандартов Совета Министров СССР от 4 ноября 1975 г. № 2774 срок действия установлен

с 01.01.77
до 01.01.82

Несоблюдение стандарта преследуется по закону

1. Настоящий стандарт распространяется на крановые захваты, предназначенные для штабелирования сушильных пакетов пиломатериалов.

2. Крановые захваты для сушильных пакетов пиломатериалов должны изготовляться двух типов, указанных в табл. 1.

Таблица 1

Тип	Типоразмер	Наименование и характеристика	Размеры поперечного сечения сушильных пакетов (ширина×высота), мм	Преимущественные области применения
ЗП	ЗП-6,3 ЗП-8,0	Захваты портальные с автоматическим прижимом пакета и поворотом лап номинальной грузоподъемностью 6,3; 8,0; 12,5 т	1350×1300	Склады пиломатериалов, оснащенные башенными и стреловыми кранами
	ЗП-12,5		1800×1450 2000×1500	Участки камерной сушки пиломатериалов

Издание официальное **Перепечатка воспрещена**

©Издательство стандартов, 1976

Продолжение

Тип	Типоразмер	Наименование и характеристика	Размеры поперечного сечения сушильных пакетов (ширина×высота), мм	Преимущественные области применения
ЗВ	ЗВ-6,3 ЗВ-8,0	Захваты вилочные с автоматическим прижимом пакета номинальной грузоподъемностью 6,3; 8,0; 12,5 т	1350×1300	Склады пиломатериалов, оснащенные козловыми и мостовыми кранами
	ЗВ-12,5		1800×1450 2000×1500	Участки камерной сушки пиломатериалов

3. Основные параметры и размеры портальных захватов должны соответствовать указанным на черт. 1 и в табл. 2.

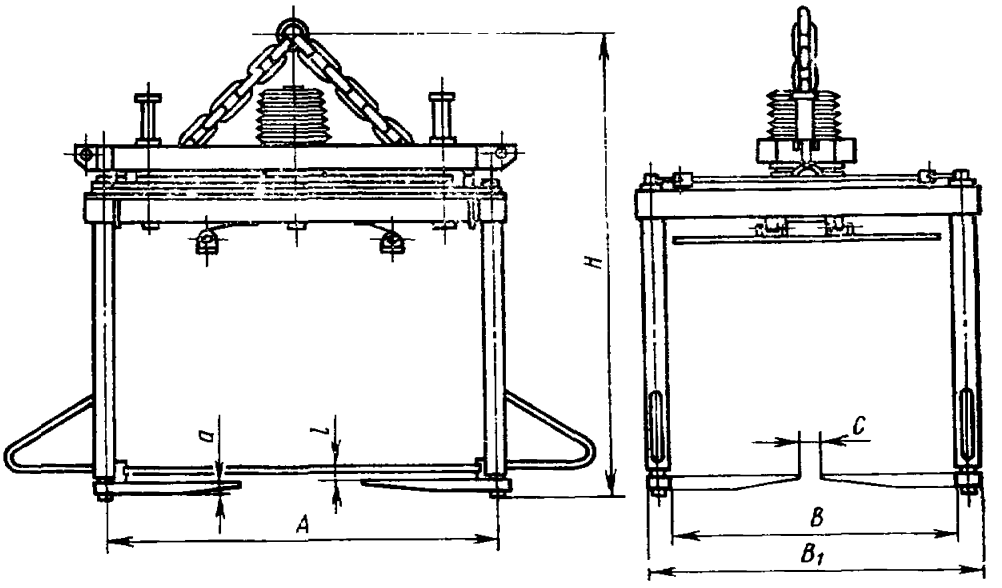

Черт. 1

Чертеж не определяет конструкцию захвата.

Таблица 2

Основные параметры	Нормы для типоразмеров		
	ЗП-6,3	ЗП-8,0	ЗП-12,5
Номинальная грузоподъемность, т	6,3	8,0	12,5
Внутренняя ширина портала B, мм	1500	1500	2240
Число пар поворотных лап	2	2	2
Расстояние между осями поворотных лап A, мм	2120	2120	2800
Зазор между лапами по ширине пакета C, мм	35	35	35
Расстояние от верхней плоскости лап до опорной плоскости базирующих элементов l, мм	30	30	30
Наружная ширина портала B_1, мм, не более	1700	1750	—
Толщина лап a, мм, не более	50	50	50
Габарит захвата по высоте (с подвеской) H, мм, не более:			
при одноточечной подвеске	2900	3000	—
при двухточечной подвеске	2600	2800	—
Масса, т, не более	1,00	1,25	1,8

4. Основные параметры и размеры вилочных захватов должны соответствовать указанным на черт. 2 и в табл. 3.

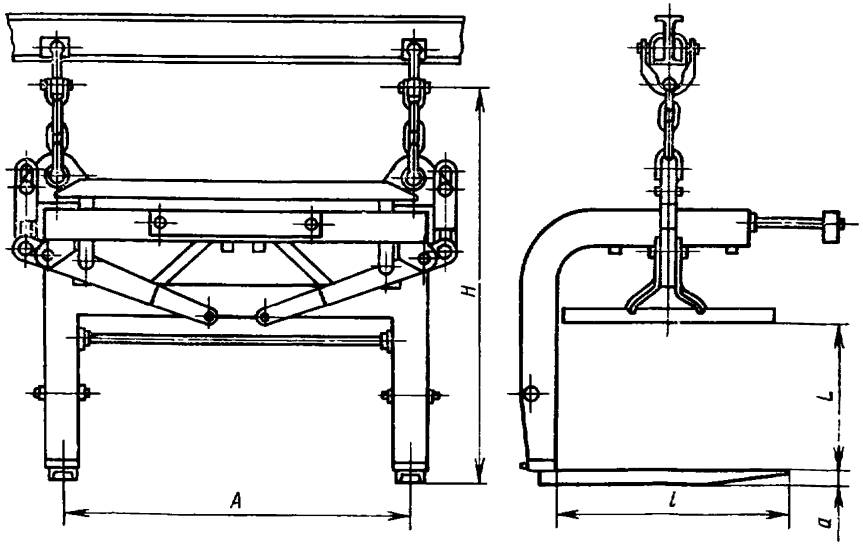

Черт. 2

Чертеж не определяет конструкцию захвата.

Таблица 3

Основные параметры	Нормы для типоразмеров		
	ЗВ-6,3	ЗВ-8,0	ЗВ-12,5
Номинальная грузоподъемность, т	6,3	8,0	12,5
Число вил	2	2	2
Расстояние между осями вил A, мм	2120	2120	2800
Просвет захвата L, мм, не менее	1475	1475	1675
Размеры вил			
толщина a, мм, не более	50	60	85
рабочая длина l, мм	1375	1375	2000
Габарит захвата по высоте (с подвеской) H, мм, не более	2800	3000	—
Масса, т, не более	1,00	1,25	2,5

Примечание. Вилочные захваты грузоподъемностью 6,3 и 8,0 т допускается изготовлять с четырьмя вилами и расстоянием $A=1400$ мм.

Примеры условных обозначений:

кранового захвата портального типа для сушильных пакетов пиломатериалов номинальной грузоподъемностью 6,3 т

Захват ЗП-6,3 ГОСТ 21213—75

кранового захвата вилочного типа для сушильных пакетов пиломатериалов номинальной грузоподъемностью 8,0 т с двумя вилами

Захват ЗВ2-8,0 ГОСТ 21213—75

Редактор *Н. Б. Заря*
Технический редактор *Г. А. Макарова*
Корректор *Е. И. Морозова*

Сдано в наб. 17.11.75 Подп. в печ. 12.01.76 0,5 п. л. Тир. 8000 Цена 3 коп.

Ордена «Знак Почета» Издательство стандартов. Москва, Д-22, Новопресненский пер., 3
Тип. «Московский печатник». Москва, Лялин пер., 6. Зак. 2153

gost.e-ecolog.ru