

ГОСУДАРСТВЕННЫЙ СТАНДАРТ
СОЮЗА ССР

ДРОССЕЛИ СМАЗОЧНЫЕ

ГОСТ 20817—75

Издание официальное

Цена 3 коп.

ГОСУДАРСТВЕННЫЙ КОМИТЕТ СТАНДАРТОВ
СОВЕТА МИНИСТРОВ СССР
Москва

gost.e-ecolog.ru

РАЗРАБОТАН Научно-исследовательским и проектно-конструкторским институтом промышленных гидроприводов и гидроавтоматики (ВНИИГИДРОПРИВОД)

Директор **Степунин И. М.**
Руководители темы: **Ливада Г. Ф., Коростелев Ю. В.**
Исполнитель **Кантемир Л. В.**

Елгавским машиностроительным заводом (ЕМЗ)

Гл. инженер **Ковалев У. С.**
Руководитель темы **Судов Л. В.**

Всесоюзным научно-исследовательским институтом по нормализации в машиностроении (ВНИИНМАШ)

Директор **Верченко В. Р.**
Руководитель темы **Рогов К. Р.**
Исполнитель **Устинова Г. И.**

ВНЕСЕН Министерством станкостроительной и инструментальной промышленности

Член Коллегии **Трефилов В. А.**

ПОДГОТОВЛЕН К УТВЕРЖДЕНИЮ Всесоюзным научно-исследовательским институтом по нормализации в машиностроении (ВНИИНМАШ)

Директор **Верченко В. Р.**

УТВЕРЖДЕН И ВВЕДЕН В ДЕЙСТВИЕ Постановлением Государственного комитета стандартов Совета Министров СССР от 12 мая 1975 г. № 1237

УДК 621.896(083.74) Группа Г17

ГОСУДАРСТВЕННЫЙ СТАНДАРТ СОЮЗА ССР

ГОСТ 20817—75

ДРОССЕЛИ СМАЗОЧНЫЕ

Lubrication restrictions

Взамен
ГОСТ 9684—61
в части типа III

Постановлением Государственного комитета стандартов Совета Министров СССР от 12 мая 1975 г. № 1237 срок действия установлен

с 01.01 1977 г.
до 01.01 1982 г.

Несоблюдение стандарта преследуется по закону

Настоящий стандарт распространяется на дроссели, предназначенные для регулирования подачи и визуального наблюдения за потоком жидкого смазочного материала, отфильтрованного в соответствии с требованиями, предъявленными к 14-му классу чистоты по ГОСТ 17216—71, с кинематической вязкостью от 4 до 400 мм²/с (сСт) при температуре окружающей среды и смазочного материала от 5 до 45°С.

1. ОСНОВНЫЕ ПАРАМЕТРЫ И РАЗМЕРЫ

1.1. Основные параметры при номинальном давлении 0,4 МПа (~4 кгс/см²) и размеры смазочных дросселей должны соответствовать указанным на чертеже и в таблице.

Издание официальное Перепечатка воспрещена

★

© Издательство стандартов, 1975

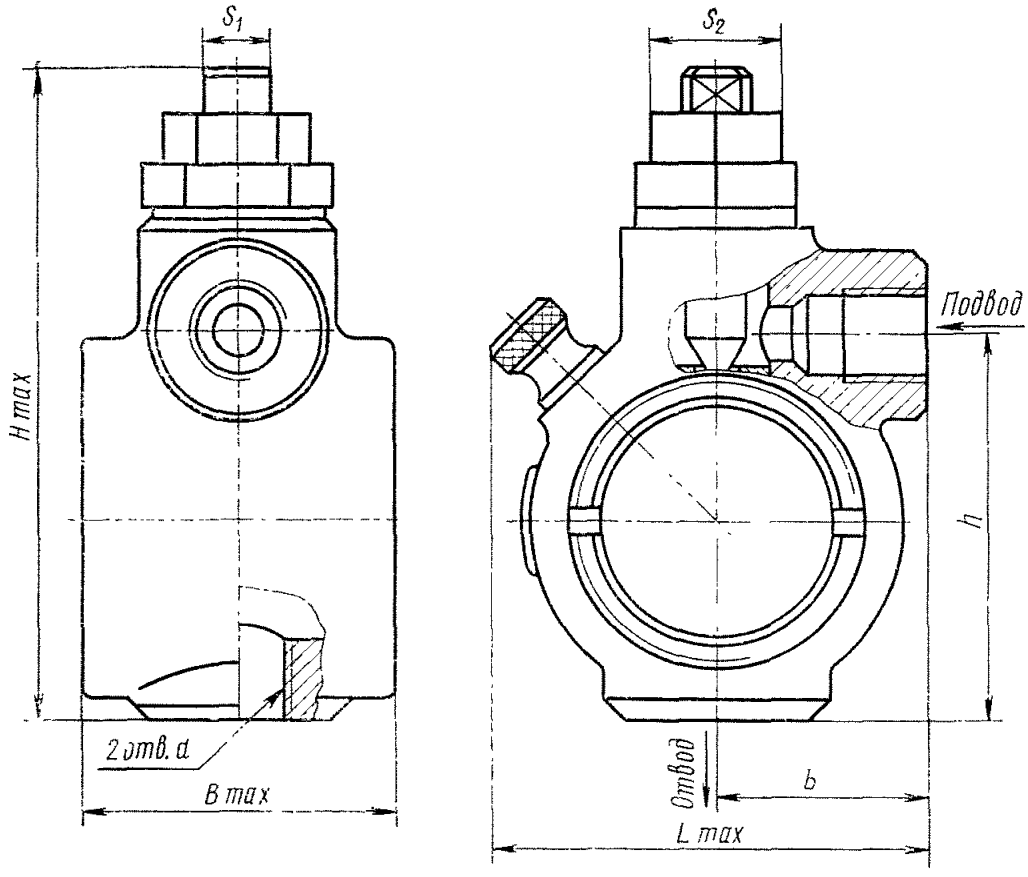

Условный проход D_y, мм	d ГОСТ 6211—69	Номинальный поток рабочей жидкости, л/мин	S_1 (пред. откл. —0,10)	S_2 (пред откл. —0,14)	L	H	h		R	b (пред откл. —0,34)	Масса, кг, не более
							Номин.	Пред откл.			
		мм									
10	К Труб $^3/_8''$	1	8	22	84	110	66	—0,40	54	35	2,0
16	К Труб $^1/_2''$										
20	К Труб $^3/_4''$	1,6			103	144	90	—0,46	68	40	2,6
25	К Труб $1''$										

Перепад давления при номинальном потоке через полностью открытый дроссель — не более 0,05 МПа ($\sim$0,5 кгс/см^2).

Пример условного обозначения дросселя с условным проходом D_y 16 мм:

Дроссель 16 ГОСТ 20817—75

Условные обозначения дросселей по настоящему стандарту и ГОСТ 9684—61 приведены в справочном приложении.

2. ТЕХНИЧЕСКИЕ ТРЕБОВАНИЯ

2.1. Смазочные дроссели должны изготовляться в соответствии с требованиями ГОСТ 19099—73 и настоящего стандарта по рабочим чертежам, утвержденным в установленном порядке.

2.2. Утечки смазочного материала через отвод при полностью закрытом дросселе при давлении 0,4 МПА ($\sim$4 кгс/см^2) не должны превышать трех капель в минуту.

2.3. Внутренняя полость дросселя должна быть покрыта краской белого цвета.

2.4. Дроссели, предназначенные для районов с тропическим климатом, должны изготовляться в соответствии с требованиями ГОСТ 15151—69.

2.5. Срок службы дросселей должен составлять не менее четырех лет, средний ресурс — 25000 ч.

Предельное состояние дросселя определяется утечкой смазочного материала до 25 капель в минуту или износом его основных деталей (корпуса, седла, клапана), делающих их непригодными для ремонта.

2.6. Внешний вид дросселя должен соответствовать эталону, утвержденному в установленном порядке.

2.7. Срок хранения дросселей — 3 года.

3. ПРАВИЛА ПРИЕМКИ

3.1. Предприятие-изготовитель должно проводить типовые, периодические и приемо-сдаточные испытания для проверки соответствия дросселей требованиям настоящего стандарта.

3.2. Приемо-сдаточным испытаниям следует подвергать каждый дроссель для проверки на соответствие требованиям пп. 2.1 и 2.6.

3.3. При периодических испытаниях, проводимых на пяти дросселях, следует проверять соответствие требованиям пп 1.1; 2.1—2.6.

Типовые и периодические испытания дросселей следует проводить не реже одного раза в три года.

3.4. Испытания следует проводить на жидком смазочном материале с кинематической вязкостью от 4 до 400 мм^2/с (сСт) при температуре окружающей среды и рабочей жидкости от 15 до 30°С.

4. МЕТОДЫ ИСПЫТАНИЙ

4.1. Перепад давлений (п. 1.1) следует определять по двум манометрам, установленным перед дросселем и после него, или по дифференциальному манометру при номинальном потоке рабочей жидкости.

Номинальный поток следует определять по ГОСТ 17108—71.

4.2. Герметичность дросселя (п. 2.1) следует проверять давлением 0,5 МПа ($\sim$5 кгс/см^2) визуально при открытом дросселе и заглушенном выходном отверстии в течение 2 мин. При этом потение наружных поверхностей, течь по резьбам не допускаются.

4.3. Ресурс (п. 2.5) следует определять путем эксплуатационных наблюдений.

5. МАРКИРОВКА, УПАКОВКА, ТРАНСПОРТИРОВАНИЕ И ХРАНЕНИЕ

5.1. Маркировка, упаковка, транспортирование и хранение дросселей — по ГОСТ 15108—69.

6. ГАРАНТИИ ИЗГОТОВИТЕЛЯ

6.1. Предприятие-изготовитель должно гарантировать соответствие дросселей требованиям настоящего стандарта при соблюдении потребителем условий эксплуатации и хранения.

6.2. Гарантийный срок — 18 месяцев со дня ввода дросселей в эксплуатацию.

ПРИЛОЖЕНИЕ к ГОСТ 20817—75
Справочное

Сопоставление условных обозначений смазочных дросселей по настоящему стандарту и ГОСТ 9684—61

ГОСТ 20817—75	ГОСТ 9684—61
Дроссель 10 ГОСТ 20817—75	Указатель подачи III АД 10 ГОСТ 9684—61
То же 16 ГОСТ 20817—75	То же III АД 15 ГОСТ 9684—61
» 20 ГОСТ 20817—75	» III АД 20 ГОСТ 9684—61
» 25 ГОСТ 20817—75	» III АД 25 ГОСТ 9684—61

Редактор *В. П. Огурцов*
Технический редактор *В. Н. Солдатова*
Корректор *Э. В Митяй*

Сдано в наб. 22.05.75 Подп. в печ 05.09.75. 0,5 п. л. Тир. 8000. Цена 3 коп.

Издательство стандартов. Москва, Д-22, Новопресненский пер., д. 3.
Вильнюсская типография Издательства стандартов, ул. Миндаугo, 12/14. Зак. 2355

Изменение № 1 ГОСТ 20817—75 Дроссели смазочные

Постановлением Государственного комитета СССР по стандартам от 30.07.82 № 2975 срок введения установлен

с 01.01.83

Наименование стандарта дополнить словами: **«Технические условия»**; «Specifications».

На обложке и первой странице стандарта под словами: **«Издание официальное»** проставить букву: Е.

Под наименованием стандарта проставить код: ОКП 41 5224.

Вводная часть. Заменить слова: «окружающей среды и смазочного материала от 5 до 45 °С» на «окружающей среды от 1 до 55 °С и смазочного материала от 5 до 50 °С»;

дополнить абзацем:

«Стандарт устанавливает требования к дросселям, изготовляемым для нужд народного хозяйства и экспорта».

Пункт 1.1. Таблица. Головка. Заменить слово: «поток» на «расход»;

графы S_1, S_2, b. Заменить предельные значения: —0,10 на —0,36; —0,14 на —0,52; —0,34 на —0,62;

графа h. Заменить предельные отклонения: —0,40 на —0,74; —0,46 на —0,87;

графа «Масса». Заменить значения: 2,0 на 1,6; 2,6 на 2,2.

Абзац под таблицей. Заменить слово: «поток» на «расход».

Пример условного обозначения изложить в новой редакции:

«Пример условного обозначения дросселя с условным проходом D_y 16 мм климатического исполнения УХЛ1:

Дроссель 16 — УХЛ1 ГОСТ 20817—75

(Продолжение см. стр. 84)

То же, климатического исполнения 04:

Дроссель 16—04 ГОСТ 20817—75».

Раздел 2 дополнить пунктом — 2.8:

«2.8. Климатические исполнения дросселей — УХЛ4 и 04 по ГОСТ 15150—69».

Стандарт дополнить разделом — 2*а*:

«2а. **Требования безопасности**

2а.1. Требования безопасности — по ГОСТ 16028—70 и ГОСТ 12.2.040—79».

Пункт 3.1 изложить в новой редакции:

«3.1. Правила приемки дросселей — по ГОСТ 22976—78».

Пункт 3.3. Исключить слова: «Типовые и».

Пункт 3.4. Заменить слова: «рабочей жидкости» на «смазочного материала».

Пункт 4.1. Заменить слово и ссылку: «поток» на «расход», ГОСТ 17108—71 на ГОСТ 17108—79.

Пункт 5.1. Заменить ссылку: ГОСТ 15108—69 на ГОСТ 15108—80.

Пункт 6.1 изложить в новой редакции:

«6.1. Предприятие-изготовитель должно гарантировать соответствие дросселей требованиям настоящего стандарта при соблюдении условий эксплуатации, транспортирования и хранения».

Пункт 6.2 после слова «срок» дополнить словом: «эксплуатации»; дополнить абзацем:

«Гарантийный срок эксплуатации дросселей, предназначенных для экспорта — 12 мес со дня ввода в эксплуатацию, но не более 24 мес с момента проследования через Государственную границу СССР».

Приложение исключить.

(ИУС № 11 1982 г.)

gost.e-ecolog.ru